Извещение о закупке товаров, работ, услуг для обеспечения государственных (муниципальных) нужд

№ п/п	Наименование:	Поля для заполнения
1. Общая информация о закупке		
1.	Номер извещения (Номер закупки согласно утвержденному Плану Закупок)	1.29.2
2.	Используемый способ определения исполнителя	Повторный запрос предложений
3.	Предмет закупки	«Капитальный ремонт парка «Октябрьский» в г. Бендеры, в том числе проектные работы» (I очередь)
4.	Наименование группы товаров, работ, услуг	Ремонтно-строительные работы (Постановление Правительства Приднестровской Молдавской Республики от 26 декабря 2019 года № 452 «Об утверждении Методики формирования лотов для осуществления закупок» (САЗ 20-1) с изменениями, внесенными Постановлением Правительства Приднестровской Молдавской Республики от 16 февраля 2022 года № 45 (САЗ 22-6))
5.	Дата размещения извещения	15 июля 2022 г.
2. Сведения о заказчике		
1.	Наименование **заказчика**	Государственная администрация г. Бендеры
2.	Место нахождения	г. Бендеры, ул. Ленина, 17
3.	Почтовый адрес	3200, Приднестровская Молдавская Республика, г. Бендеры, ул. Ленина, 17
4.	Адрес электронной почты	**gabendery.zakupki@gmail.com**
5.	Номер контактного телефона	0 (552) 2-00-66, по дополнительным вопросам: 0 (552) 2-04-90, 0 (552) 2-75-02
6.	Дополнительная информация	**-**
3. Информация о процедуре закупки		
1.	Дата и время начала подачи заявок	18 июля 2022 года с 08:00 часов
2.	Дата и время окончания подачи заявок	25 июля 2022 года до 10:00 часов
3.	Место подачи заявок	г. Бендеры, ул. Ленина, 17, Государственная администрация г. Бендеры, каб. №101, **gabendery.zakupki@gmail.com**
4.	Порядок подачи заявок	Заявка на участие в запросе предложений подается в письменной форме, в запечатанном конверте, не позволяющем просматривать содержание заявки до момента её вскрытия или в форме электронного документа на адрес электронной почты **gabendery.zakupki@gmail.com** с использованием пароля, обеспечивающего ограничение доступа к информации вплоть до проведения заседания комиссии по закупкам. Пароль необходимо

		предоставить **к 10:00 ч. 25.07.2022 г.** Предложения, поступающие на другие адреса электронной почты, а также с нарушением сроков окончания подачи заявок, не будут допущены к рассмотрению на заседании комиссии по закупкам.
5.	Дата и время проведения закупки	**25 июля 2022г. в 10:00 часов** В указанное время будет произведено вскрытие конвертов с заявками на участие в запросе, а также рассмотрение и оценка таких заявок
6.	Место проведения закупки	г. Бендеры, ул. Ленина, 17, Государственная администрация г. Бендеры, кабинет 120 (1-й этаж)
7.	Порядок оценки заявок, окончательных предложений участников закупки и критерии этой оценки (в случае определения поставщика товаров, работ и услуг методом проведения запроса предложений)	Оценка заявок, окончательных предложений участников закупки осуществляется в соответствии со статьей 22 Закона Приднестровской Молдавской Республики «О закупках в Приднестровской Молдавской Республике» в текущей редакции по состоянию на 01.01.2022) и Постановлением Правительства ПМР от 25 марта 2020г.№78 «Об утверждении Порядка оценки заявок, окончательных предложений участников закупки при проведении запроса предложений» <u>Критерии оценки заявок:</u> • <u>Стоимостные критерии:</u> Цена контракта – удельный вес критерия – 90% • <u>Не стоимостные критерии:</u> удельный вес критерия – 10%: Сроки выполнения работ -35%, Гарантийный срок - 40%, Опыт работы и деловая репутация - 25%
4. Начальная (максимальная) цена контракта		
1.	Начальная (максимальная) цена контракта (НМЦК)	**1 911 149 руб. ПМР** **Лот №1 – 1 911 149 руб. ПМР**
2.	Валюта	Предложения резидентов ПМР должны быть поданы в Рублях ПМР Для нерезидентов – в иностранной валюте
3.	Источник финансирования	Республиканский бюджет (Средства Фонда капитальных вложений на 2022 год)
4.	Возможные условия оплаты (предоплата, оплата по факту или отсрочка платежа)	«Заказчик» производит «Подрядчику» предварительную оплату (аванс) в размере 50 (пятидесяти) % от цены Договора (цены работ). Погашение аванса осуществляется в равных долях в течение всего срока исполнения договора на основании согласованных актов сдачи-приёмки выполненных работ. «Заказчик» производит оплату «Подрядчику» за фактически выполненные работы по мере поступления бюджетного финансирования на счет «Заказчика» на основании актов выполненных работ и соответствующих справок, оформленных в установленном законодательством Приднестровской Молдавской Республики порядке,

		подписанных Сторонами договора. Расчет по настоящему договору производится «Заказчиком» в безналичной форме путем перечисления денежных средств в рублях Приднестровской Молдавской Республики на расчетный счет «Подрядчика».

5. Информация о предмете (объекте) закупки

		№ п/п лота	Наименование товара (работы, услуги) и его описание	Ед. изм.	Кол-во	Начальная (максимальная) цена контракта
1.	Предмет закупки и его описание	1.	«Капитальный ремонт парка «Октябрьский» в г. Бендеры, в том числе проектные работы» (I очередь)	в соответствии с проектной документацией		**1 911 149,00**

2.	Информация о необходимости предоставления участниками закупки образцов продукции, предлагаемых к поставке	Не требуется
3.	Дополнительные требования к предмету (объекту) закупки	**Требования к применяемым материалам:** **Лот №1** В соответствии с проектной документацией (Приложение №2 к извещению о закупке товаров, работ, услуг для обеспечения государственных (муниципальных) нужд).
	Иная информация, позволяющая участникам закупки правильно сформировать и представить заявки на участие в закупке	Заявка должна быть оформлена в соответствии с требованиями, предусмотренными Распоряжением Правительства Приднестровской Молдавской Республики от 25.03.2020 г. № 198р «Об утверждении формы заявок участников закупки» и требованиями, указанными в Закупочной документации о проведении запроса предложений.
	6. Преимущества, требования к участникам закупки	
1.	Преимущества (отечественный производитель; учреждения и организации уголовно-исполнительной системы, а также организации, применяющие труд инвалидов)	В соответствии со статьей 19 Закона ПМР от 26 ноября 2018 года № 318-3- VI «О закупках в ПМР» Преимущества предоставляются: а) учреждениям и организациям уголовно-исполнительной системы, в том числе организациям любых организационно-правовых форм собственности, использующим труд лиц, осужденных к лишению свободы, и (или) лиц, содержащихся в лечебно-трудовых профилакториях; б) организациям, применяющим труд инвалидов; в) отечественным производителям; г) отечественным импортерам.
2.	Требования к участникам и перечень документов, которые должны быть представлены:	**<u>1. Требования к участникам закупки:</u>** а) соответствие требованиям, установленным действующим законодательством Приднестровской Молдавской Республики к лицам, осуществляющим поставку товара, выполнение работы, оказание услуги, являющихся объектом закупки; б) отсутствие проведения ликвидации участника

		закупки – юридического лица и отсутствие дела о банкротстве; в) отсутствие решения уполномоченного органа о приостановлении деятельности участника закупки в порядке, установленном действующим законодательством Приднестровской Молдавской Республики, на дату подачи заявки на участие в закупке. **<u>2. Участником закупки должны быть представлены следующие документы:</u>** а) выписка из единого государственного реестра юридических лиц или засвидетельствованная в нотариальном порядке копия такой выписки (для юридического лица), копия патента (для индивидуального предпринимателя); б) документ, подтверждающий полномочия лица на осуществление действий от имени участника запроса предложений; в) копии учредительных документов участника запроса предложений (для юридического лица); г) для иностранного лица: доверенность и документ о государственной регистрации данного иностранного юридического лица, а также надлежащим образом заверенный перевод на один из официальных языков Приднестровской Молдавской Республики данных документов, в соответствии с действующим законодательством Приднестровской Молдавской Республики; д) информация о соответствии участника закупки требованиям к участникам закупки, установленным заказчиком в извещении о закупке в соответствии с пунктами 1 и 2 статьи 21 Закона Приднестровской Молдавской Республики от 26 ноября 2018 года № 318-3-VI «О закупках в Приднестровской Молдавской Республике» (САЗ 18-48) (образец документа, которым участник закупки подтверждает своё соответствие требованиям, установленным документацией о закупке, содержится в разделе «Информация о процедуре закупки» во вкладке «Порядок подачи заявок» в Информационной системе в сфере закупок ПМР»); е) документы, подтверждающие право участника запроса предложений на получение преимуществ в соответствии с Законом о закупках, или копии этих документов; ж) копия аккредитации на прокладку сетей электроснабжения до 1000 В и устройство электроосвещения; з) копия лицензии на строительно-монтажные и ремонтно-строительные работы в соответствии с действующим законодательством Приднестровской Молдавской Республики; и) сертификаты качества (соответствия) на

		материалы; к) поэтапный график производства работ (календарный план); л) копии выполненных договоров, акт (акты) выполненных работ и акты приемки, подтверждающие выполнение работ по предмету закупки не менее начальной (максимальной) цены контракта за последние 2 года, предшествующие дате размещения извещения о проведении закупки, либо перечень соответствующих договоров, составленный по форме, установленной в документации о закупке (Приложение № 1 к извещению о закупке товаров, работ, услуг для обеспечения государственных (муниципальных) нужд), с обязательным приложением копий актов приемки и акта (актов) выполненных работ по предмету закупки; м) справка о наличии либо об отсутствии задолженности в бюджет всех уровней и государственные внебюджетные фонды; н) коммерческое предложение участника в отношении объекта закупки, с указанием: 1) предложение о цене контракта (Лот №__); 2) наименование работ, объём работ. ПРИМЕЧАНИЕ: 1. Документы и коммерческое предложение должны предоставляться в запечатанном конверте с заявкой на участие в закупке. 2. Все листы поданной в письменной форме заявки на участие в закупке, все листы тома такой заявки должны быть прошиты и пронумерованы. 3. Заявка на участие в закупке и том такой заявки должны содержать опись входящих в их состав документов, быть скреплены печатью участника закупки при наличии печати (для юридических лиц) и подписаны участником закупки или лицом, уполномоченным участником закупки.
3.	Условия об ответственности за неисполнение или ненадлежащее исполнение принимаемых на себя участниками закупок обязательств	За нарушение сроков исполнения обязательств, в том числе сроков выполнения работ, согласованных сроков для устранения недостатков «Подрядчик» несет ответственность в виде неустойки (пени) в размере 0,05 (ноль целых пять сотых) процента от суммы неисполненного в срок обязательства за каждый день просрочки. При этом сумма взимаемой неустойки (пени) не должна превышать 10 (десяти)% от цены договора. Неустойка (пеня) подлежит взысканию в обязательном порядке при условии, что сумма начисленной неустойки (пени) превысила 1 000 (одну тысячу) рублей Приднестровской Молдавской Республики.
4.	Требования к гарантийным обязательствам, предоставляемым	Гарантийный срок на выполненные работы (результат работ) – 5 лет с момента подписания акта

	поставщиком (подрядчиком, исполнителем) в отношении поставляемых товаров (работ, услуг)	выполненных работ.
	7. Условия контракта	
1.	Информация о месте доставки товара, месте выполнения работ или оказания услуг	**Лот 1:** парк «Октябрьский»
2.	Срок поставки товара или завершения работы, либо график оказания услуг	Срок выполнения работ: «Подрядчик» обязан приступить к выполнению работ не позднее следующего дня после подписания Договора (начальный срок выполнения работ) и завершить их выполнение не позднее 30 сентября 2022 года (конечный срок выполнения работ)
3.	Условия транспортировки и хранения	—

Приложение № 1

Форма для предоставления информации об оплате выполнения договоров

Приложение к Заявке на участие в запросе предложений
от «____»_____2022 г. №_____

СПРАВКА ОБ ОПЛАТЕ ВЫПОЛНЕНИЯ КОНТРАКТОВ (ДОГОВОРОВ)
за 2020, 2021 гг.

№ п/п	Сроки выполнения (год и месяц начала выполнения – год и месяц фактического или планируемого окончания выполнения)	Заказчик (наименование, адрес, контактное лицо с указанием должности, контактные телефоны)	Описание договора (объем и состав поставок)	Сумма контракта (договора), руб.	Сведения о рекламациях по перечисленным контрактам (договорам), процент завершенности выполнения
1	2	3	4	5	6
	Договоры за 2020 год				
1	Договор 1				
2	Договор 2				
	Итого за 2020 г.				X
	Договоры за 2021 год				
3	Договор 1				
4	Договор 2				
	Итого за 2021 г.				X
	Итого за 2020 – 2021 гг.				X

_____
фирменное наименование (в т.ч. организационно-правовая форма)

_____ _____
Подпись уполномоченного представителя имя, и должность подписавшегося

М.П.

Закупочная документация о проведении запроса предложений на выполнение работ по объекту «Капитальный ремонт парка «Октябрьский» в г. Бендеры, в том числе проектные работы» (I очередь)

Сведения о заказчике – Государственная администрация г. Бендеры, г. Бендеры, ул. Ленина, 17.

Номер контактного телефона:0 (552) 2-00-66, по дополнительным вопросам:

0 (552) 2-04-90, 0 (552) 2-75-02

Адрес электронной почты: gabendery.zakupki@gmail.com

Предмет закупки: «Капитальный ремонт парка «Октябрьский» в г. Бендеры, в том числе проектные работы» (I очередь)

Способ определения поставщика:Повторный запрос предложений

Дата и время начала подачи заявок: 18 июля 2022 г. с 08:00 часов

Дата и время окончания подачи заявок: 25 июля 2022 г. до 10:00 часов

Порядок подачи заявок: Заявка на участие в запросе предложений подается в письменной форме, в запечатанном конверте, не позволяющем просматривать содержание заявки до момента её вскрытия или в форме электронного документа на адрес **gabendery.zakupki@gmail.com** с использованием пароля, обеспечивающего ограничение доступа к информации вплоть до проведения заседания комиссии по закупкам. Пароль необходимо предоставить **к 10:00 ч. 25.07.2022 г.** Предложения, поступающие на другие адреса электронной почты, а также с нарушением сроков окончания подачи заявок, не будут допущены к рассмотрению на заседании комиссии по закупкам.

Дата и время проведения закупки: 25 июля 2022 г. в 10:00 часов

Место проведения закупки: г. Бендеры, ул. Ленина, 17, Государственная администрация г. Бендеры, кабинет 120 (1-й этаж).

1. Наименование и описание объекта закупки. Предъявляемые к нему требования и условия контракта. Обоснование начальной (максимальной) цены контракта.

№ п/п лота	Наименование товара (работы, услуги) и его описание	Ед. измерения	Кол-во	Начальная максимальная цена контракта
1.	«Капитальный ремонт парка «Октябрьский» в г. Бендеры, в том числе проектные работы» (I очередь)	в соответствии с проектной документацией		**1 911 149,00**

Начальная (максимальная) цена контракта составляет 1 911 149,00 рублей:
Лот № 1 – 1 911 149,00 руб. ПМР

и сформирована посредством проектно-сметного метода в соответствии с пунктами 7, 8 статьи 16 Закона Приднестровской Молдавской Республики от 26 ноября 2018 года № 318-З-VI «О закупках в Приднестровской Молдавской Республике» (САЗ 18-48).

2. Требования к содержанию, в том числе составу, форме заявок на участие в запросе предложений.

Заявка на участие в запросе предложений должна быть оформлена в соответствии с требованиями, предусмотренными Распоряжением Правительства Приднестровской

Молдавской Республики от 25 марта 2020 года № 198р «Об утверждении формы заявок участников закупки» с приложением документов, указанных в пункте 2 Приложения к данному Распоряжению и требованиями, указанными в документации о проведении запроса предложений.

3. Информация о возможности заказчика изменить предусмотренные контрактом количество товара, объем работы или услуги при заключении контракта либо в ходе его исполнения в соответствии со статьей 51 Закона Приднестровской Молдавской Республики от 26 ноября 2018 года № 318-З-VI «О закупках в Приднестровской Молдавской Республике» (САЗ 18-48).

Изменение существенных условий контракта при его исполнении не допускается, за исключением их изменения по соглашению сторон в следующих случаях:

а) изменение цены контракта в сторону уменьшения в случаях, связанных с уменьшением цены и (или) количества приобретаемого товара, работ, услуг, в пределах ассортимента товара (перечня работ, услуг), при сохранении условий поставки;

б) изменение количества приобретаемого товара, работ, услуг в сторону увеличения в случае снижения цены на товар, работы, услуги в пределах цены контракта и ассортимента товара (перечня работ, услуг), при сохранении условий поставки;

в) при уменьшении ранее доведенных до государственного или муниципального заказчика лимитов бюджетных обязательств в соответствии с порядком, определенным Правительством Приднестровской Молдавской Республики;

4. Порядок проведения запроса предложений.

Запрос предложений проводится в соответствии со статьёй 44 Закона Приднестровской Молдавской Республики от 26 ноября 2018 года № 318-З-VI «О закупках в Приднестровской Молдавской Республике» (САЗ 18-48), с учётом нормативных правовых актов Правительства Приднестровской Молдавской Республики, регламентирующих правила и особенности проведения запроса предложений (закупок).

Для участия в запросе предложений участники запроса предложений в срок и в порядке, которые установлены в извещении и документации о проведении запроса предложений, подают заявки на участие в запросе предложений заказчику в письменной форме или в форме электронного документа.

Запрос предложений (повторный запрос предложений) признается несостоявшимся в следующих случаях:

а) если до момента вскрытия конвертов с заявками на участие в запросе предложений и открытия доступа к поданным в форме электронных документов заявкам не подано ни одной такой заявки на участие в запросе предложений;

б) если по результатам проведения проверки заявки (заявок) на участие в запросе предложений на предмет соответствия требованиям, установленным извещением и документацией, комиссией по рассмотрению заявок на участие в запросе предложений и окончательных предложений отклонены все поступившие заявки на участие в запросе предложений;

в) если по результатам проведения проверки заявки (заявок) на участие в запросе предложений на предмет соответствия требованиям, установленным извещением и документацией, комиссией по рассмотрению заявок на участие в запросе предложений и окончательных предложений признана соответствующей одна заявка на участие в запросе предложений».

В день, во время и в месте, которые указаны в извещении о проведении запроса предложений, непосредственно перед вскрытием конвертов с заявками и открытием доступа к поданным в форме электронных документов заявкам заказчик обязан публично объявить присутствующим участникам при вскрытии этих конвертов и открытии указанного доступа о возможности подачи заявок, изменения или отзыва поданных заявок.

Заказчик обязан предоставить всем участникам запроса предложений, подавшим заявки, возможность присутствовать при вскрытии конвертов с заявками и открытии доступа к поданным в форме электронных документов заявкам, а также при оглашении заявки, содержащей лучшие условия исполнения контракта.

Комиссией по рассмотрению заявок на участие в запросе предложений и окончательных предложений вскрываются поступившие конверты с заявками и открывается доступ к поданным в форме электронных документов заявкам. Участники запроса предложений, подавшие заявки, не соответствующие требованиям, установленным документацией о проведении запроса предложений, отстраняются, и их заявки **не оцениваются.** Основания, по которым участник запроса предложений был отстранен, фиксируются в протоколе проведения запроса предложений. В случае установления факта подачи одним участником запроса предложений 2 (двух) и более заявок на участие в запросе предложений заявки такого участника не рассматриваются и возвращаются ему.

Комиссия по рассмотрению заявок на участие в запросе предложений вправе приостановить проведение процедуры запроса предложений в случае необходимости проведения проверки заявок на участие в запросе предложений на предмет соответствия их требованиям, установленным извещением и документацией. Срок приостановления проведения процедуры запроса предложений не может превышать 5 (пяти) рабочих дней.

Все заявки участников запроса предложений оцениваются на основании критериев, указанных в документации о проведении запроса предложений, с учетом преимуществ, предоставляемых заказчиком в соответствии с настоящим Законом, фиксируются в виде таблицы и прилагаются к протоколу проведения запроса предложений, после чего оглашаются условия исполнения контракта, содержащиеся в заявке, признанной лучшей, без объявления участника запроса предложений, который направил такую заявку, или условия, содержащиеся в единственной заявке.

После оглашения условий исполнения контракта, содержащихся в заявке, признанной лучшей, или условий, содержащихся в единственной заявке на участие в запросе предложений, запрос предложений завершается. Всем участникам или участнику запроса предложений, подавшим единственную заявку, предлагается направить окончательное предложение не позднее рабочего дня, следующего за датой проведения запроса предложений.

В информационной системе в день проведения оценки заявок участников запроса предложений размещается выписка из протокола проведения запроса предложений, содержащая перечень отстраненных от участия в запросе предложений участников с указанием оснований отстранения, условий исполнения контракта, содержащихся в заявке, признанной лучшей, без объявления участника запроса предложений, который направил такую заявку, или условий, содержащихся в единственной заявке на участие в запросе предложений.

Если все участники, присутствующие при проведении запроса предложений, отказались направить окончательное предложение, запрос предложений завершается. Отказ участников запроса предложений направлять окончательные предложения фиксируется в протоколе проведения запроса предложений. Окончательными предложениями признаются поданные заявки на участие в запросе предложений.

Вскрытие конвертов с окончательными предложениями и открытие доступа к поданным в форме электронных документов окончательным предложениям осуществляются на следующий рабочий день после даты завершения проведения запроса предложений и фиксируются в итоговом протоколе. Участники запроса предложений, направившие окончательные предложения, вправе присутствовать при вскрытии конвертов с окончательными предложениями и открытии доступа к поданным в форме электронных документов окончательным предложениям.

Комиссия обязана предложить каждому из участников, направившему окончательное предложение, дополнительно снизить предлагаемую ими цену контракта до тех пор, пока каждый из участников не откажется от такого снижения.

Выигравшим окончательным предложением является лучшее предложение, определенное комиссией на основании результатов оценки окончательных предложений с учетом заявлений участников о снижении предлагаемой цены контракта. В случае если в нескольких окончательных предложениях содержатся одинаковые условия исполнения контракта, выигравшим окончательным предложением признается окончательное предложение, которое поступило раньше. Итоговый протокол ведется комиссией, подписывается всеми присутствующими членами комиссии не позднее 2 (двух) рабочих дней со дня вскрытия конвертов с окончательными предложениями и открытия доступа к поданным в форме электронных документов окончательным предложениям.

В итоговом протоколе фиксируются все условия, указанные в окончательных предложениях участников запроса предложений с учетом заявлений участников о снижении предлагаемой цены контракта, принятое на основании результатов оценки окончательных предложений решение о присвоении таким окончательным предложениям порядковых номеров и условия победителя запроса предложений.

Итоговый протокол и протокол проведения запроса предложений размещаются в информационной системе в день подписания итогового протокола.

Участникам запроса предложений, присутствующим при проведении запроса предложений, должна быть предоставлена возможность ознакомиться и подписать итоговый протокол и протокол проведения запроса предложений.

Если запрос предложений признается несостоявшимся в случае, определенном подпунктом в) части второй пункта 9 настоящей статьи, заказчик вправе провести повторный запрос предложений либо осуществить закупку у единственного поставщика, в порядке, установленном подпунктом д) пункта 1 статьи 48 настоящего Закона.

Если запрос предложений признается несостоявшимся в случаях, определенных подпунктами а), б) части второй пункта 9 настоящей статьи заказчик вправе провести новую закупку или повторный запрос предложений.

Заказчик размещает извещение о проведении повторного запроса предложений в информационной системе не менее чем за 5 (пять) рабочих дней до даты повторного запроса предложений.

В случае если повторный запрос предложений признан несостоявшимся заказчик вправе осуществить закупку у единственного поставщика в порядке, установленном подпунктом д) пункта 1 статьи 48 настоящего Закона.

Любой участник запроса предложений, присутствующий при вскрытии конвертов с заявками на участие в запросе предложений, конвертов с окончательными предложениями и открытии доступа к поданным в форме электронных документов заявкам, окончательным предложениям, вправе осуществлять аудио- и видеозапись вскрытия этих конвертов и открытия указанного доступа.

5. Порядок и срок отзыва заявок на участие в запросе предложений, порядок возврата таких заявок.

Участник запроса предложений вправе письменно отозвать свою заявку до истечения срока подачи заявок с учетом положений Закона Приднестровской Молдавской Республики от 26 ноября 2018 года № 318-З-VI «О закупках в Приднестровской Молдавской Республике» (САЗ 18-48).

Уведомление об отзыве заявки является действительным, если уведомление получено заказчиком до истечения срока подачи заявок, за исключением случаев, установленных Законом Приднестровской Молдавской Республики от 26 ноября 2018 года № 318-З-VI «О закупках в Приднестровской Молдавской Республике» (САЗ 18-48).

Участник закупки вправе отозвать заявку на участие в определении поставщиков (подрядчиков, исполнителей) в любое время до даты и времени начала рассмотрения заявок на участие.

В день, время и в месте, которые указаны в извещении о проведении запроса предложений, непосредственно перед вскрытием конвертов с заявками и открытием доступа к поданным в форме электронных документов заявкам, заказчик обязан публично объявить присутствующим участникам при вскрытии этих конвертов и открытии указанного доступа о возможности отзыва поданных заявок.

Участники запроса предложений, подавшие заявки, не соответствующие требованиям, установленным документацией о проведении запроса предложений, отстраняются, **и их заявки не оцениваются.** В случае установления факта подачи одним участником запроса предложений 2 (двух) и более заявок на участие в запросе предложений заявки такого участника не рассматриваются и возвращаются ему.

6. Срок, в течение которого победитель запроса предложений должен подписать контракт, условия признания победителя запроса предложений уклонившимся от заключения контракта.

Контракт заключается на условиях, предусмотренных извещением об осуществлении закупки, заявкой, окончательным предложением участника закупки не позднее, чем через 5 (пять) рабочих дней со дня размещения в информационно системе итогового протокола.

При уклонении победителя запроса предложений от заключения контракта заказчик вправе обратиться в Арбитражный суд Приднестровской Молдавской Республики с иском о возмещении убытков, причиненных уклонением от заключения контракта, и заключить контракт с участником запроса предложений, окончательному предложению которого присвоен второй номер.

В случае наличия принятых судом или Арбитражным судом Приднестровской Молдавской Республики судебных актов либо возникновения обстоятельств непреодолимой силы, препятствующих подписанию контракта одной из сторон в установленные настоящей статьей сроки, эта сторона обязана уведомить другую сторону о наличии данных судебных актов или обстоятельств в течение 1 (одного) рабочего дня, следующего за днем возникновения вышеуказанных обстоятельств и вступления в силу судебных актов.

При этом течение установленных настоящей статьей сроков приостанавливается на срок исполнения данных судебных актов или срок действия данных обстоятельств, но не более чем на 30 (тридцать) рабочих дней.

В случае отмены, изменения или исполнения данных судебных актов или прекращения действия данных обстоятельств соответствующая сторона обязана уведомить другую сторону об этом не позднее 1 (одного) рабочего дня, следующего за днем отмены, изменения или исполнения данных судебных актов либо прекращения действия данных обстоятельств.

7. Информация о возможности одностороннего отказа от исполнения контракта.

В контракт может быть включено условие о возможности одностороннего отказа от исполнения контракта.

Расторжение контракта допускается по соглашению сторон, по решению Арбитражного суда Приднестровской Молдавской Республики, в случае одностороннего отказа стороны контракта от исполнения контракта в соответствии с действующим гражданским законодательством Приднестровской Молдавской Республики.

Заказчик вправе принять решение об одностороннем отказе от исполнения контракта по основаниям, предусмотренным гражданским законодательством

Приднестровской Молдавской Республики для одностороннего отказа, при условии, если это было предусмотрено контрактом.

Заказчик вправе провести экспертизу поставленного товара, выполненной работы, оказанной услуги с привлечением экспертов, экспертных организаций до принятия решения об одностороннем отказе.

Если заказчиком проведена экспертиза с привлечением экспертов, экспертных организаций, решение об одностороннем отказе может быть принято заказчиком только при условии, что в заключении эксперта, экспертной организации будут подтверждены нарушения условий контракта, послужившие основанием для одностороннего отказа заказчика от исполнения контракта.

Решение заказчика об одностороннем отказе от исполнения контракта не позднее чем в течение 3 (трех) рабочих дней со дня принятия указанного решения размещается в информационной системе и направляется поставщику (подрядчику, исполнителю) с использованием иных средств связи и доставки, обеспечивающих фиксирование такого уведомления и получение заказчиком подтверждения о его вручении поставщику (подрядчику, исполнителю).

Решение заказчика об одностороннем отказе вступает в силу и контракт считается расторгнутым через 5 (пять) рабочих дней со дня надлежащего уведомления заказчиком поставщика (подрядчика, исполнителя) об одностороннем отказе.

Выполнение заказчиком требований настоящего пункта считается надлежащим уведомлением поставщика (подрядчика, исполнителя) об одностороннем отказе от исполнения контракта. Датой такого надлежащего уведомления признается дата получения заказчиком подтверждения о вручении поставщику (подрядчику, исполнителю) указанного уведомления.

Заказчик обязан отменить не вступившее в силу решение об одностороннем отказе, если в течение десятидневного срока с даты надлежащего уведомления поставщика (подрядчика, исполнителя) о принятом решении устранено нарушение условий контракта, послужившее основанием для принятия указанного решения.

Данное правило не применяется в случае повторного нарушения поставщиком (подрядчиком, исполнителем) условий контракта.

Заказчик обязан принять решение об одностороннем отказе от исполнения контракта, если в ходе исполнения контракта установлено, что:

а) поставляемый товар не соответствует установленным извещением об осуществлении закупки и (или) документацией о закупке требованиям к поставляемому товару;

б) представлена недостоверная информация о своем соответствии и (или) соответствии поставляемого товара установленным требованиям, что позволило участнику стать победителем определения поставщика (подрядчика, исполнителя).

Поставщик (подрядчик, исполнитель) вправе принять решение об одностороннем отказе от исполнения контракта по основаниям, предусмотренным гражданским законодательством Приднестровской Молдавской Республики для одностороннего отказа от исполнения отдельных видов обязательств, если в контракте было предусмотрено право заказчика принять решение об одностороннем отказе от исполнения контракта.

При расторжении контракта в связи с односторонним отказом другая сторона контракта вправе потребовать возмещения только фактически понесенного ущерба, непосредственно обусловленного обстоятельствами, являющимися основанием для принятия решения об одностороннем отказе от исполнения контракта.

В случае расторжения контракта в связи с односторонним отказом поставщика (подрядчика, исполнителя) заказчик осуществляет закупку товара, работы, услуги, поставка, выполнение, оказание которых являлись предметом расторгнутого контракта, в соответствии с положениями Закона Приднестровской Молдавской Республики от 26 ноября 2018 года № 318-З-VI «О закупках в Приднестровской Молдавской Республике» (САЗ 18-48).

Информация об изменении контракта или о расторжении контракта, за исключением сведений, составляющих государственную тайну, размещается заказчиком в информационной системе в течение 3 (трех) рабочих дней, следующих за днем изменения контракта или расторжения контракта.

ФОРМА
обоснования закупок товаров, работ и услуг для обеспечения
государственных (муниципальных) нужд и коммерческих нужд

УТВЕРЖДЕНО
Руководитель (уполномоченное лицо)
И о Главы [illegible] и [illegible]

Л.И. Щеленкова
(подпись) (расшифровка подписи)

06 07 2022 г.

№ п/п закупки, соответствующий № п/п в плане закупки товаров, работ, услуг	Наименование предмета закупки	№ п/п лота в закупке	Наименование товара (работы, услуги)	Качественные и технические характеристики объекта закупки	Обоснование заявленных качественных и технических характеристик объекта закупки	Количественные характеристики объекта закупки		Начальная максимальная цена контракта (начальная максимальная цена лота), рублей Приднестровской Молдавской Республики	Наименование метода определения и обоснования начальной (максимальной) цены контракта (начальной максимальной цены лота)	Обоснование выбранного метода определения начальной (максимальной) цены контракта (начальной максимальной цены лота), указания на невозможность применения иных методов определения начальной (максимальной) цены	Способ определения поставщика (подрядчика, исполнителя)	Обоснование выбранного способа определения поставщика (подрядчика, исполнителя)	Обоснование дополнительных требований (пункт 2 статьи 21 Закона Приднестровской Молдавской Республики «О закупках в Приднестровской Молдавской Республике) к участникам закупки (при
						Единица измерения	Количество, объем закупки						
1	2	3	4	5	6	7	8	9	10	11	12	13	14
1.29.2	«Капитальный ремонт парка «Октябрьский» в г. Бендеры, в том числе проектные работы (I очередь)	1	«Капитальный ремонт парка «Октябрьский» в г. Бендеры, в том числе проектные работы (I очередь)	**Требования к применяемым материалам:** **Лот №1-5** В соответствии с проектной документацией (Приложение №2 к извещению о закупке товаров, работ, услуг для обеспечения государственных (муниципальных) нужд).	С целью выполнения ремонтно-строительных работ применяя качественные строительные материалы	В соответствии с проектной документацией		1 911 149,00	проектно-сметный метод	Ст.16 п.п. в п.1 Закона Приднестровской Молдавской Республики от 26.11.2019г. №318-З-VI "О закупках в Приднестровской Молдавской Республике"	Открытый запрос предложений	ст.44 Закона Приднестровской Молдавской Республики от 26.11.2019г. №318-З-VI "О закупках в Приднестровской Молдавской Республике"	
	Итого по закупке							1 911 149,00					

Ответственный исполнитель - Начальник УКСиР
06 07 2022 г.

ВЕДОМОСТЬ РАБОЧИХ ЧЕРТЕЖЕЙ ОСНОВНОГО КОМПЛЕКТА

ЛИСТ	НАИМЕНОВАНИЕ	ПРИМЕЧАНИЕ
НВК-1	Общие данные.	
НВК-2	План сети В1. М 1:500.Участок сети СВК-1 - ВК-3	
НВК-3	План сети В1. М 1:500	
НВК-4	План сети В1. М 1:500	
НВК-5	План сети В1. М 1:500	
НВК-6	Продольный профиль В1. Участок сети СВК-1 - ВК-3	
НВК-7	Продольный профиль В1. Участок сети ВК-3 - т.3	
НВК-8	Продольный профиль В1. Участок сети т.3 - Гп-1	
НВК-9	Продольный профиль В1. Участок сети т.5 - Гп-9	
НВК-10	Продольный профиль В1. Участок сети т.2 - Гп-15	
НВК-11	Продольный профиль В1. Участок сети т.1 - Гп-22	
НВК-12	Продольный профиль В1. Участок сети ВК-2 - т.32	
НВК-13	Продольный профиль В1. Участок сети т.32 - Гп-62	
НВК-14	Продольный профиль В1. Участок сети т.26 - Гп-29 Участок сети т.27 - Гп-35	
НВК-15	Продольный профиль В1. Участок сети т.28 - Гп-41	
НВК-16	Продольный профиль В1. Участок сети т.31 - Гп-47 Участок сети т.41 - Гп-68	
НВК-17	Деталировка водопроводных колодцев	
НВК-18	План сетей зон дождевального полива. М1:500	
НВК-19	План сетей зон капельного полива. М1:500	
НВК-20	Расстановка оборудования в водопроводной камере ВК-2	2л

ВЕДОМОСТЬ ССЫЛОЧНЫХ И ПРИЛАГАЕМЫХ ДОКУМЕНТОВ

ОБОЗНАЧЕНИЕ	НАИМЕНОВАНИЕ	ПРИМЕЧАНИЕ
	Ссылочные документы	
ТПР 901-09-11.84	Водопроводные колодцы	
СП ПМР 40-102-02	Инструкция по проектированию и монтажу сетей водоснабжения	
	и канализации из пластмассовых труб	
сер.4.900-9	Узлы и детали трубопроводов из пластмассовых труб для систем ВК	
	Прилагаемые документы	
2022 - 02 - 01 - РП - НВ.СО	Спецификация оборудования	2л

Проект разработан в соответствии с действующими на момент выпуска документации нормами и правилами.

Главный инженер проекта /Чокина /

Взам. инв.№ | Подпись и дата | Инв.№ подл.

Общие указания

Данный проект разработан на основании заявления, топосъемки, технических условий выданных филиалом ГУП " Водоснабжение и водоотведение" в г.Бендеры, действующих СНиП ПМР 40-02-02, СНиП ПМР 40-03-02.

Проектом предусматривается подключение к системе городского водоснабжения поливного водопровода сквера "Октябрьский".

Водоснабжение объекта произвести от существующего водопровода Ø150мм, проходящего по ул.Ткаченко в районе ЗАГС. В месте врезки, в существующем колодце установить запорную арматуру. В первом проеткируемом водопроводном колодце поливного водопровода установить водомерный узел.

Наружная сеть водопровода запроектирована из полиэтиленовых водопроводных труб марки PN20 Ø32-90мм, соединяемых методом контактной сварки в раструб.

Колодцы на сети выполнить из сборных ж/б элементов по ТПР 901-09-11.84 с устройством водонепроницаемых днища и стен колодцев на всю высоту.

Глубина укладки сети - согласно профилям, основание под трубопроводы - естественный выровненный грунт дна траншеи. В месте подсыпки доведения основания до проектных отметок выполнить песком. Грунт основания и обратной засыпки пластмассовых труб не должен содержать твердых включений (камней, кусков бетона, кирпича). При пересечении пластмассовой трубой стенок колодца выполнить в футляре. Зазор между рабочей трубой и футляром заделать просмоленной пеньковой прядью, предварительно обмотав рабочую трубу полиэтиленовой пленкой в 2-3 слоя.

Поливочный водопровод используется только в летний период, по окончанию которого вода из системы водопроовода сливается в специально отведенных местах, согласно проекту и через конечные нижние точки поливочных коверов.

В местах пересечения с действующими подземными коммуникациями работы должны вестись вручную в присутствии представителей организаций, эксплуатирующих эти коммуникации, и с принятием мер против их повреждений.

Все работы по прокладке, монтажу и приемке в эксплуатацию сетей водопровода и канализации вести согласно СНиП ПМР 40-02-02, СНиП ПМР 40-03-02, СНиП ПМР 40-05-02 с соблюдением правил по технике безопасности согласно СНиП ПМР 12-04-02.

ОСНОВНЫЕ ПОКАЗАТЕЛИ ПО ЧЕРТЕЖАМ ВОДОПРОВОДА И КАНАЛИЗАЦИИ

Наименование системы	Расчетные расходы			ПРИМЕЧАНИЕ
	$м^3$/сут	$м^3$/ч	л/с	
Холодный вод-д	60,0		0,7	
Канализация				

Изм.	Кол.уч.	Лист	№док	Подпись	Дата	2022 - 02 - 01 - РП - НВ			
						Реконструкция парка "Октябрьский" в г.Бендеры			
ГИП		Чокина			06.22	Наружные сети водопровода	СТАДИЯ	ЛИСТ	ЛИСТОВ
Провер.		Чокина			06.22		РП	1	20
Разраб.		Добера			06.22	Общие данные	ООО "СИГ-Инжиниринг" Лиц.серия АЮ №0024299		

План сети В1. М 1:500
Участок сети СВК-1 - ВК-3

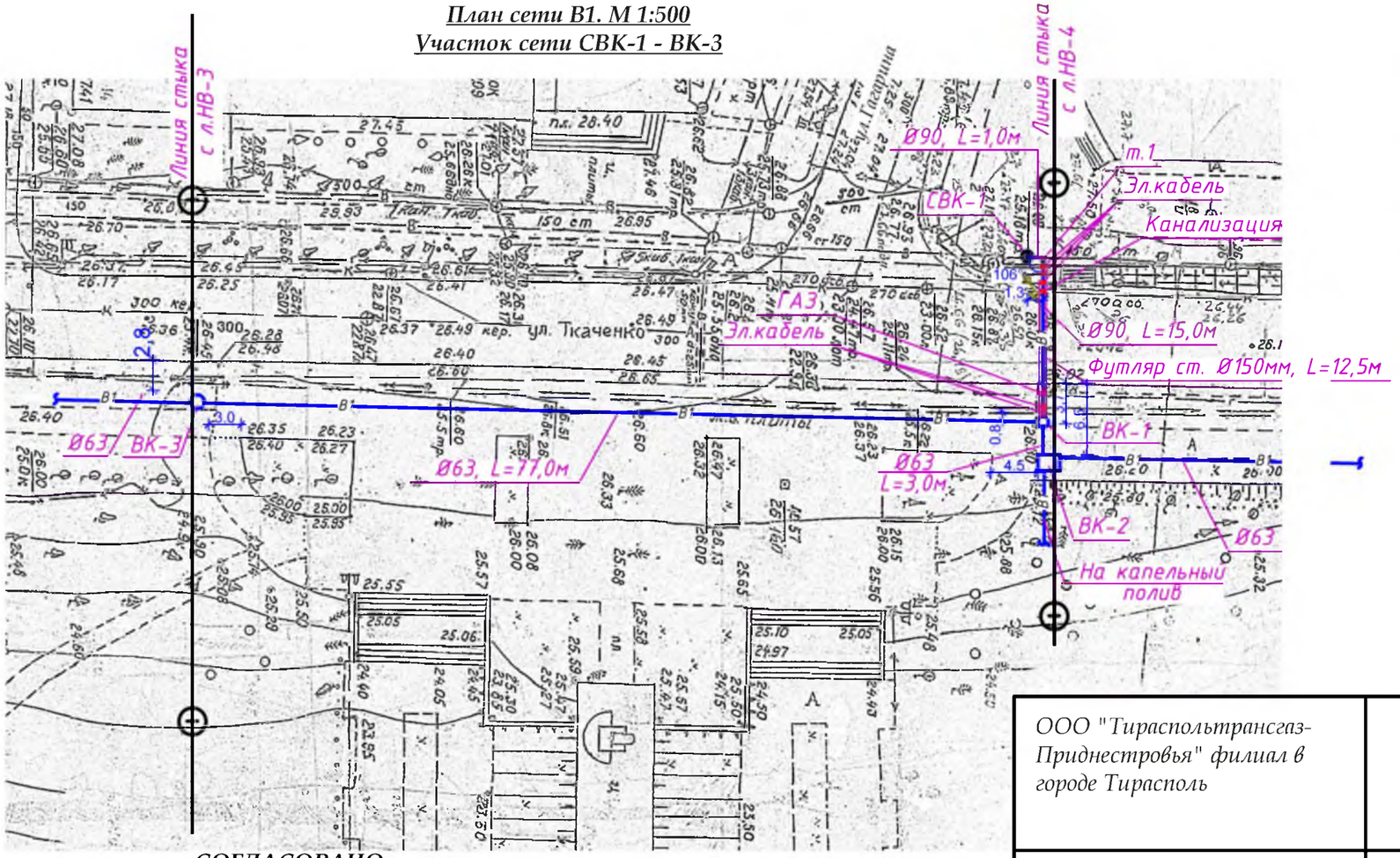

Ситуационный план

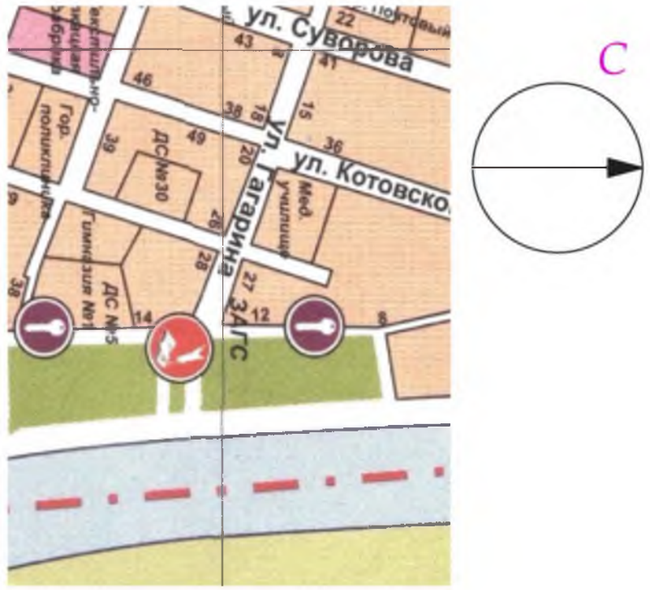

СОГЛАСОВАНО:

Управление Жилищно-коммунального Хозяйства	
ф-лГУП "Водоснабжение и водоотведение" в г.Бендеры	Предъявить специалисту ГУП "ВиВ" проложенные коммуникации в открытой траншее
ГУП "ЕРЭС" ТРЭС	
СЗАО "Интерднестрком"	

СОГЛАСОВАНО:

ООО "Тираспольтрансгаз-Приднестровья" филиал в городе Тирасполь	
ГУ "ТЦГ и Э" Санстанция.	
ГУ"БУСХПРи Э" Экология.	
МУП "Бендерытеплоэнерго"	

Изм.	Кол.уч.	Лист	№док	Подпись	Дата
ГИП		Чокина			06.22
Провер.		Чокина			06.22
Разраб.		Добера			06.22

2022 - 02 - 01 - РП - НВ

Реконструкция парка "Октябрьский" в г.Бендеры

Наружные сети водопровода

СТАДИЯ	ЛИСТ	ЛИСТОВ
РП	2	

План сети В1. М 1:500
Участок сети СВК-1 - ВК-3

ООО "СИГ-Инжиниринг"
Лиц.серия АЮ №0024299

Взам. инв №

Подпись и дата

Инв № подл.

План сети В1. М 1:500

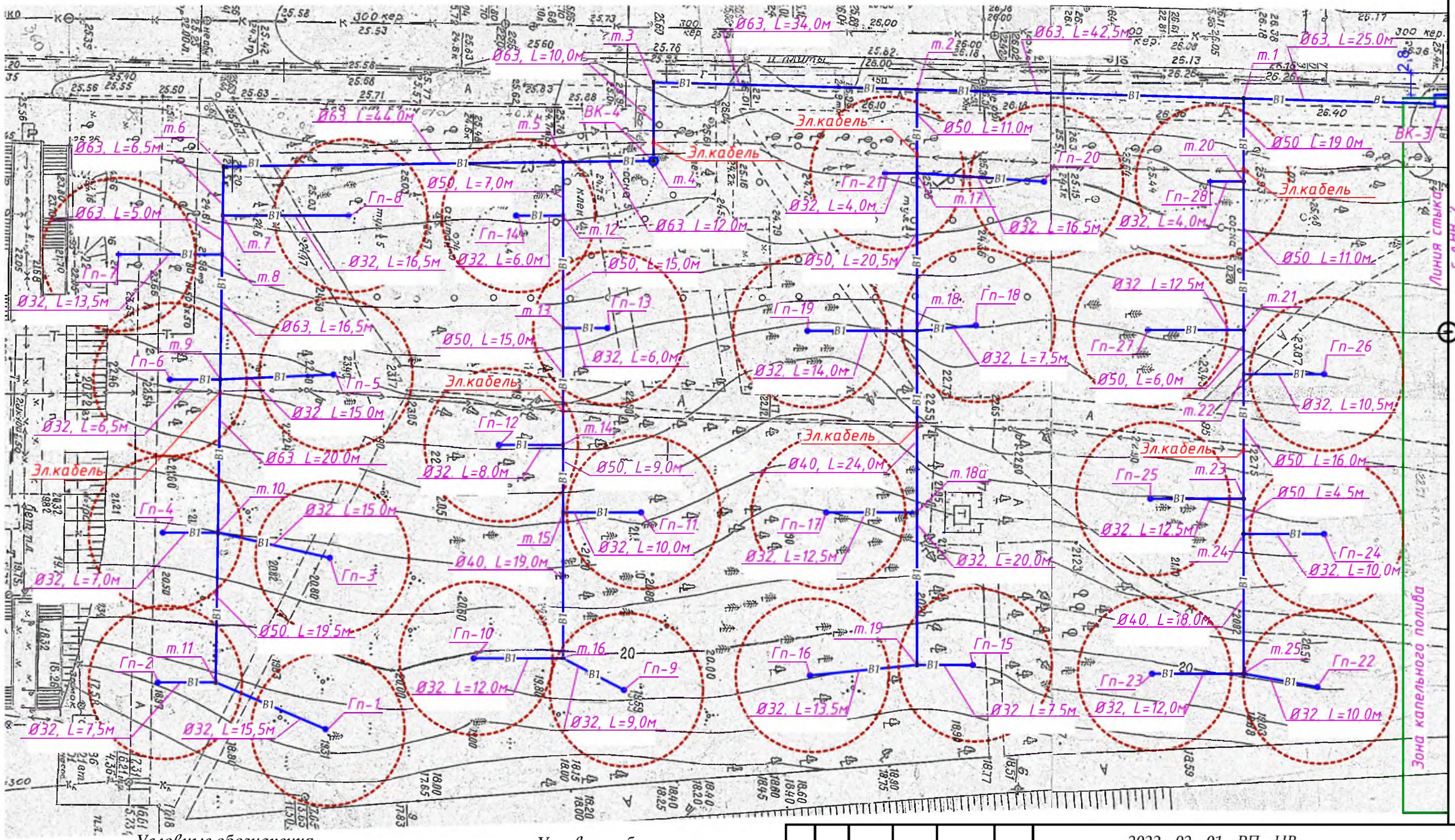

Условные обозначения

- В1 — Проектируемый водопровод
- В1 — Водопроводный колодец
- **СВК** — Существующий водопроводный колодец
- **ВК** — Проектируемый водопроводный колодец

Условные обозначения

Гп - Гидрант поливочный (ковер)

- радиус поливочного шланга L=15,0м

Изм.	Кол.уч.	Лист	№док	Подпись	Дата
ГИП		Чокина			06.22г
Провер.		Чокина			06.22г
Разраб.		Добера			06.22г

2022 - 02 - 01 - РП - НВ

Реконструкция парка "Октябрьский" в г.Бендеры

Наружные сети водопровода

СТАДИЯ	ЛИСТ	ЛИСТОВ
РП	3	

План сети В1. М 1:500

ООО "СИГ-Инжиниринг"
Лиц.серия АЮ №0024299

Взам. инв. №

Подпись и дата

Инв. № подл.

План сети В1. М 1:500

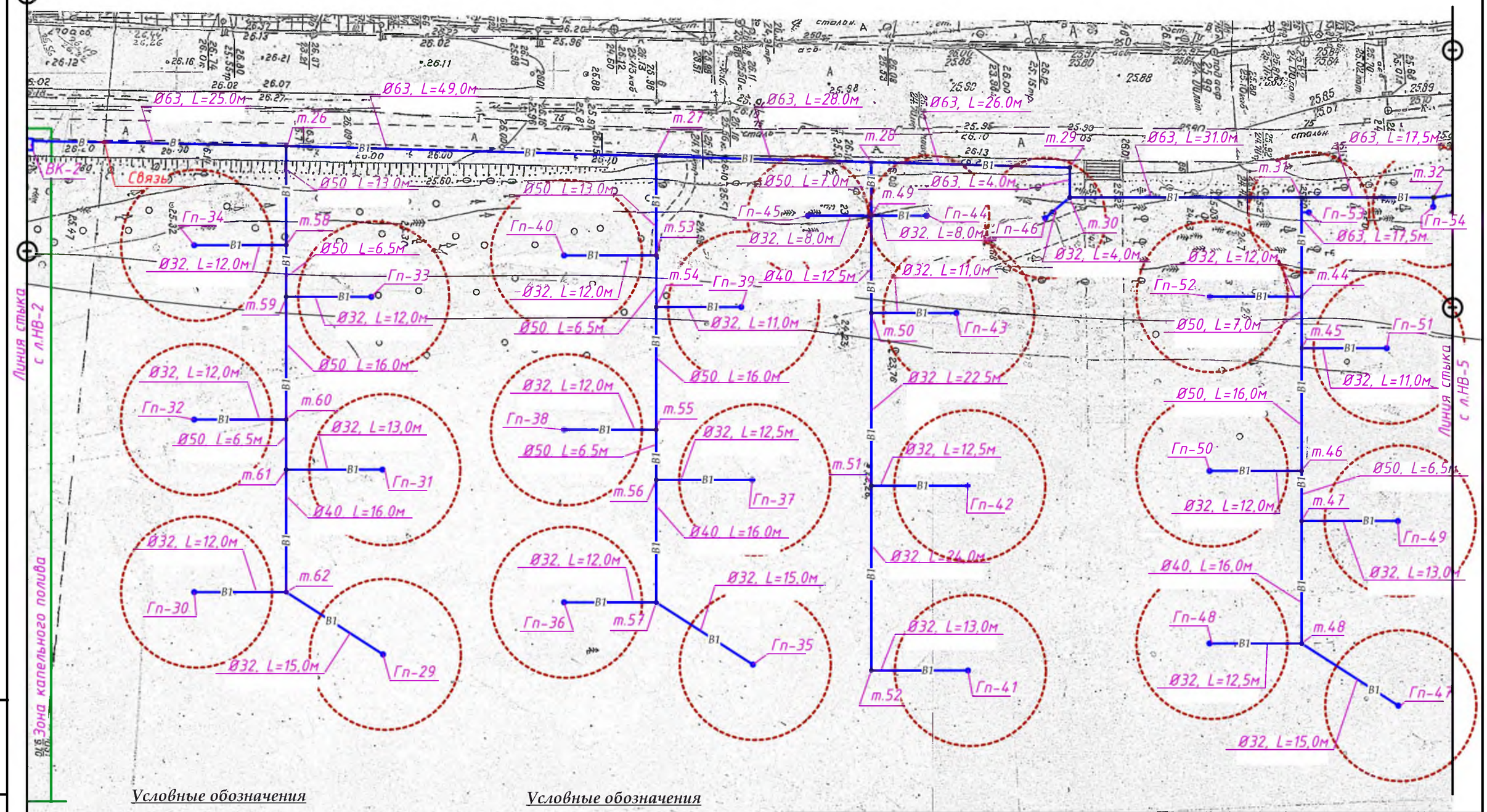

Условные обозначения

- В1 — Проектируемый водопровод
- В1 — Водопроводный колодец
- **СВК** — Существующий водопроводный колодец
- **ВК** — Проектируемый водопроводный колодец

Условные обозначения

Гп - Гидрант поливочный (ковер)

- радиус поливочного шланга L=15,0м

Изм.	Кол.уч.	Лист	№док	Подпись	Дата
ГИП		Чокина			06.22
Провер.		Чокина			06.22
Разраб.		Добера			06.22

2022 - 02 - 01 - РП - НВ

Реконструкция парка "Октябрьский" в г.Бендеры

Наружные сети водопровода

СТАДИЯ	ЛИСТ	ЛИСТОВ
РП	4	

План сети В1. М 1:500

ООО "СИГ-Инжиниринг"
Лиц.серия АЮ №0024299

Взам. инв №

Подпись и дата

Инв № подл.

План сети В1. М 1:500

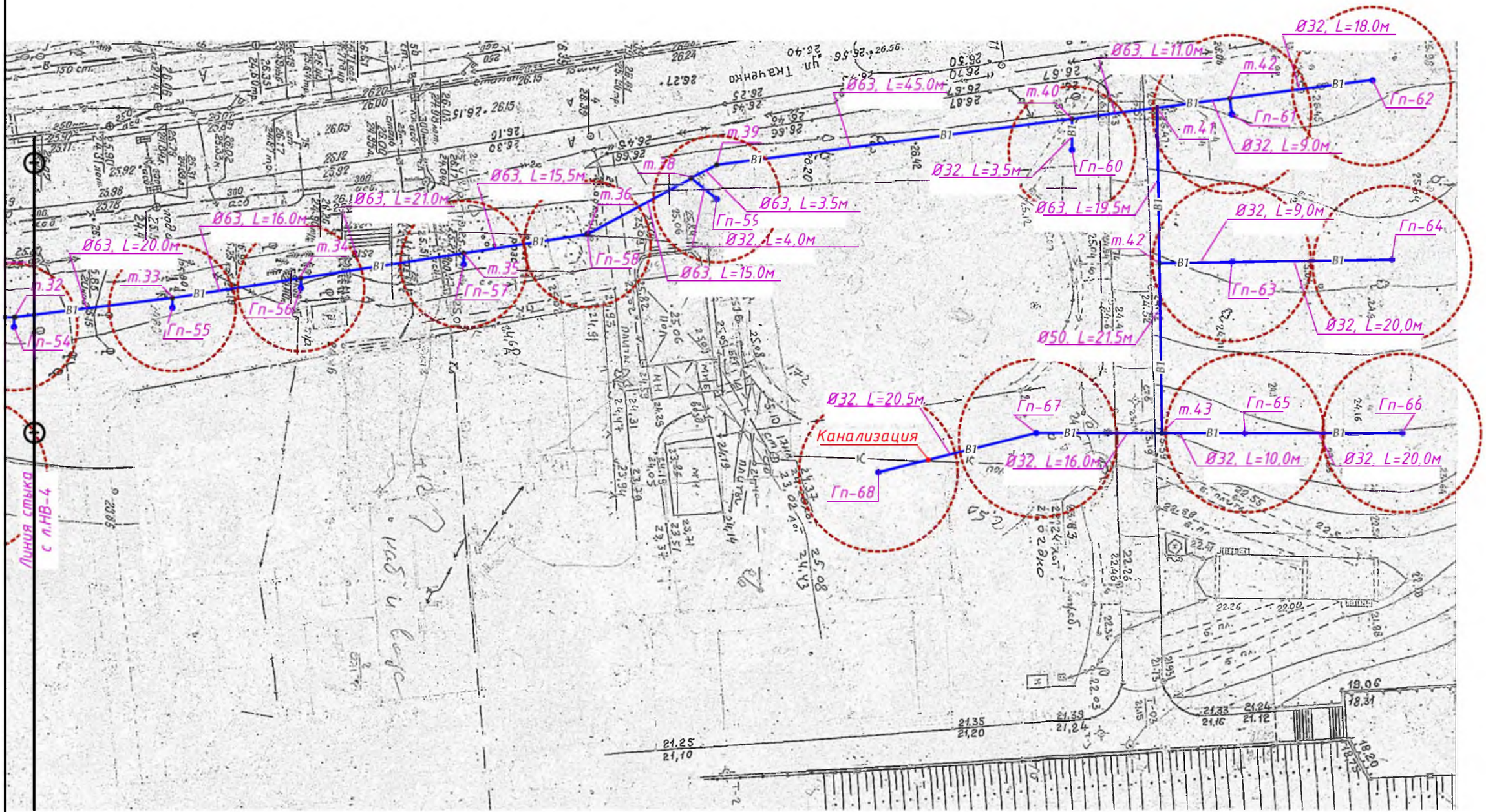

Условные обозначения

- *В1* — *- Проектируемый водопровод*
- *В1* — *- Водопроводный колодец*
- ***СВК*** *- Существующий водопроводный колодец*
- ***ВК*** *- Проектируемый водопроводный колодец*

Условные обозначения

Гп - Гидрант поливочный (ковер)

- радиус поливочного шланга L=15,0м

Изм.	Кол.уч.	Лист	№док	Подпись	Дата
ГИП		Чокина			06.22
Провер.		Чокина			06.22
Разраб.		Добера			06.22

2022 - 02 - 01 - РП - НВ

Реконструкция парка "Октябрьский" в г.Бендеры

Наружные сети водопровода	*СТАДИЯ*	*ЛИСТ*	*ЛИСТОВ*
	РП	*5*	

План сети В1. М 1:500

ООО "СИГ-Инжиниринг"
Лиц.серия АЮ №0024299

Взам. инв №

Подпись и дата

Инв № подл.

Продольный профиль В1.
Участок сети СВК-1 - ВК-3

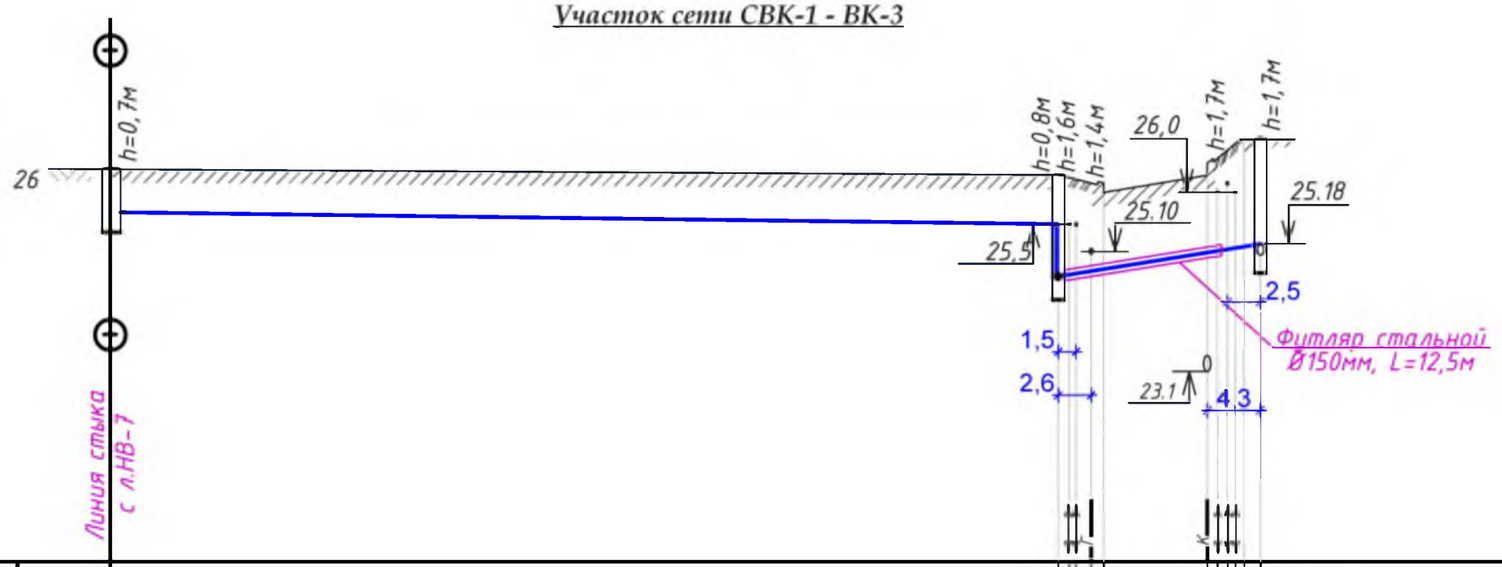

Мв 1:100
Мг 1:500

20,000

Отметка низа или лотка трубы	25,700	25,500	24,700	24,180	25,180
Проектная отметка земли					
Натурная отметка земли	26,400	26,300	26,180	26,020	26,300 / 26,500 / 26,880
Обозначение трубы и тип изоляции	Трубопровод из полиэтиленовых водопроводных труб Ø63мм		Ø90мм		
Основание	естественный выровненный грунт дна траншеи не содержащий твердых включений (камней, кусков бетона, кирпича и т.д.)				
Длина, м / Уклон	77,0 / 0,003		0,03 / 16,0		
Расстояние, м	77,0		15,0		1,0
Номер колодца,точки, угла поворота	ВК-3		ВК-1	т.1	СВК-1

Примечание: Участок сети ВК-1 - ВК-2 проложить из полиэтиленовых труб Ø63мм на глубине 0,7м от поверхности земли.

Изм.	Кол.уч.	Лист	№док	Подпись	Дата
ГИП		Чокина			06.22г
Провер.		Чокина			06.22г
Разраб.		Добера			06.22г

2022 - 02 - 01 - РП - НВ

Реконструкция парка "Октябрьский" в г.Бендеры

Наружные сети водопровода

СТАДИЯ	ЛИСТ	ЛИСТОВ
РП	6	

Продольный профиль В1.
Участок сети СВК-1 - ВК-3

ООО "СИГ-Инжиниринг"
Лиц.серия АЮ №0024299

Взам. инв №
Подпись и дата
Инв № подл

Продольный профиль В1.
Участок сети ВК-3 - т.3

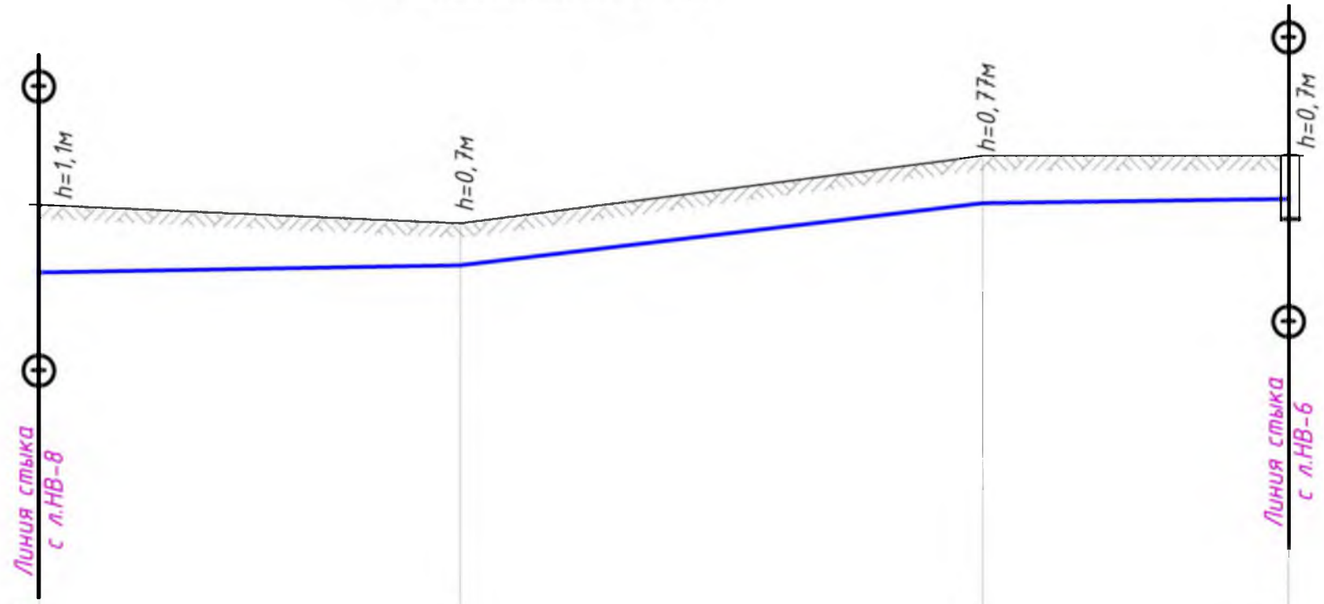

Мв 1:100
Мг 1:500

19,000

Отметка низа или лотка трубы	24,500	24,600	25,630	25,700
Проектная отметка земли				
Натурная отметка земли	25,600	25,300	26,400	26,400
Обозначение трубы и тип изоляции	Трубопровод из полиэтиленовых водопроводных труб Ø63мм			
Основание	естественный выровненный грунт дна траншеи не содержащий твердых включений (камней, кусков бетона, кирпича и т.д.)			
Длина, м / Уклон	0,003 / 34,0	0,02 / 42,5	0,0028 / 25,0	
Расстояние, м	34,0	42,5	25,0	
Номер колодца,точки, угла поворота	т.3	т.2	т.1	ВК-3

Примечание: Участки сети от крайних коверов, примыкающие к центальным веткам водопровода указанным в профилях, проложить на глубине 0,5м от поверхности земли с уклоном 0,003 в сторону гидранта поливочного (ковера), диаметром, указанным на общих планах сети.

Взам. инв №
Подпись и дата
Инв № подл.

Изм.	Кол.уч.	Лист	№док	Подпись	Дата
ГИП		Чокина			06.22
Провер.		Чокина			06.22
Разраб.		Добера			06.22

2022 - 02 - 01 - РП - НВ

Реконструкция парка "Октябрьский" в г.Бендеры

Наружные сети водопровода

СТАДИЯ	ЛИСТ	ЛИСТОВ
РП	7	

Продольный профиль В1.
Участок сети ВК-3 - т.3

ООО "СИГ-Инжиниринг"
Лиц.серия АЮ №0024299

Продольный профиль В1.
Участок сети т.3 - Гп-1

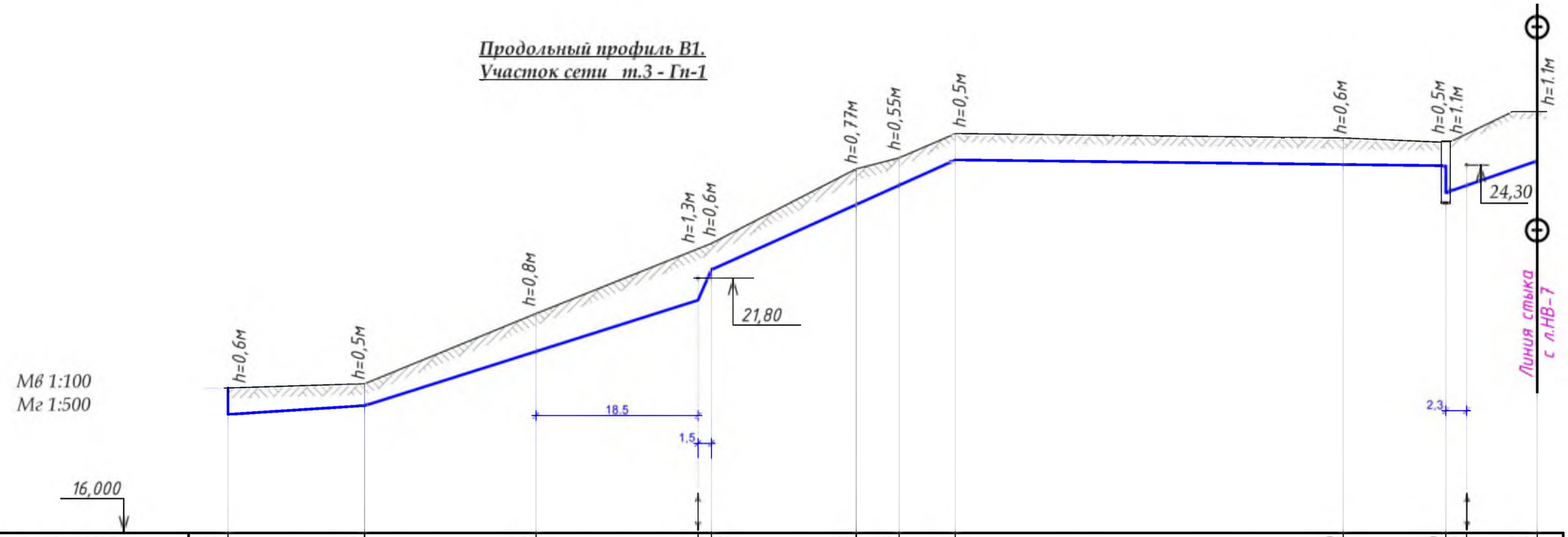

Отметка низа или лотка трубы	18,700	18,900	20,170	21,300	22,000	23,530	24,000	24,600	24,400	24,400	23,800	24,500	
Проектная отметка земли													
Натурная отметка земли	19,310	19,400	21,000	22,600	24,300	24,550	25,100	25,000	24,900	25,600			
Обозначение трубы и тип изоляции	Трубопровод из полиэтиленовых водопроводных труб												
	Ø32мм	Ø50мм	Ø63мм										
Основание	естественный выровненный грунт дна траншеи не содержащий твердых включений (камней, кусков бетона, кирпича и т.д.)												
Длина, м / Уклон	0,013 / 15,5	0,065 / 37,0	0,047 / 1,5	0,093 / 28,0	56,0	0,0045 / 12,0	0,05 / 10,0						
Расстояние, м	15,5	19,5	20,0	16,5	5,0	6,5	44,0	12,0	10,0				
Номер колодца, точки, угла поворота	Гп-1	т.11	т.10	т.9	т.8	т.7	т.6	т.5	т.4 ВК-4	т.3			

Примечание: Участки сети от крайних коверов, примыкающие к центальным веткам водопровода указанным в профилях, проложить на глубине 0,5м от поверхности земли с уклоном 0,003 в сторону гидранта поливочного (ковера), диаметром, указанным на общих планах сети.

Взам. инв №

Подпись и дата

Инв № подл.

Изм.	Кол.уч.	Лист	№док	Подпись	Дата
ГИП		Чокина			06.22г
Провер.		Чокина			06.22г
Разраб.		Добера			06.22г

2022 - 02 - 01 - РП - НВ

Реконструкция парка "Октябрьский" в г.Бендеры

Наружные сети водопровода

СТАДИЯ	ЛИСТ	ЛИСТОВ
РП	8	

Продольный профиль В1.
Участок сети т.3 - Гп-1

ООО "СИГ-Инжиниринг"
Лиц.серия АЮ №0024299

Продольный профиль В1.
Участок сети т.5 - Гп-9

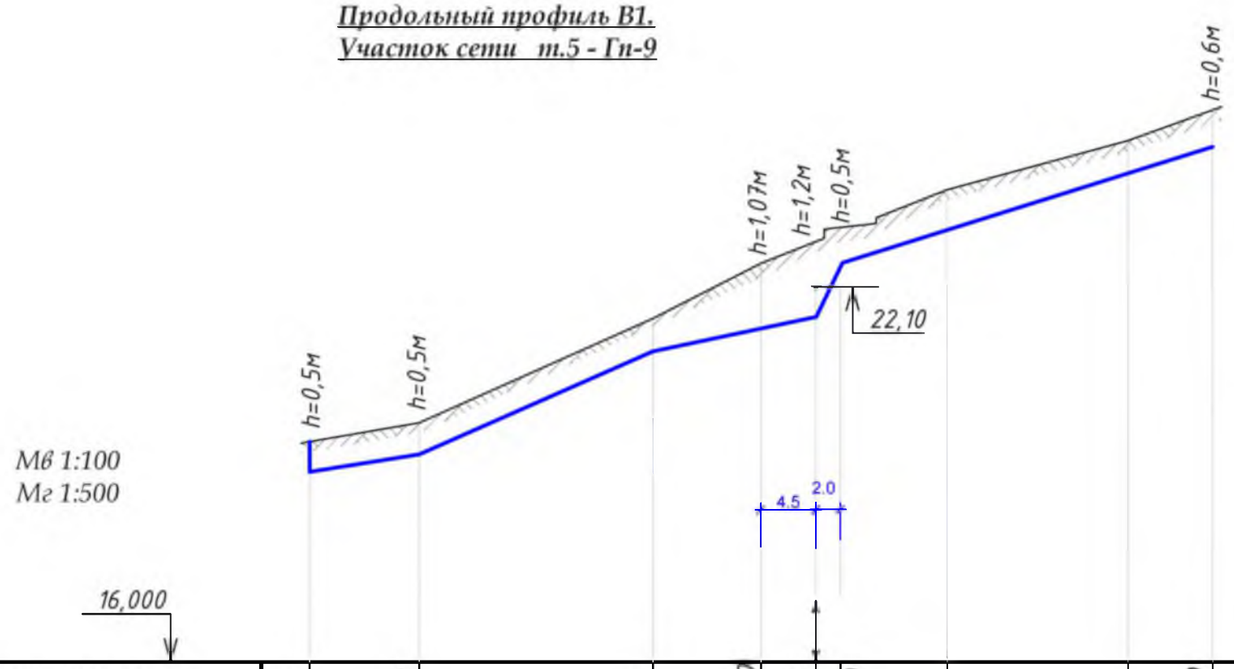

Мв 1:100
Мг 1:500

Отметка низа или лотка трубы	19,100	19,400	21,100	21,430	21,600	22,600			24,400	
Проектная отметка земли										
Натурная отметка земли	19,600	19,900	21,600	22,500	22,800	23,100	23,700	24,500	25,000	
Обозначение трубы и тип изоляции		Трубопровод из полиэтиленовых водопроводных труб								
		Ø32мм	Ø40мм					Ø50мм		
Основание		естественный выровненный грунт дна траншеи не содержащий твердых включений (камней. кусков бетона. кирпича и т.д.)								
Длина, м / Уклон		0.03 / 9,0	0.09 / 19,0	0,037 / 13,5	0,5 / 2,0	0,06 / 30,5				
Расстояние, м		9,0	19,0	9,0	15,0			15,0	7,0	
Номер колодца,точки, угла поворота	Гп-9	т.16		т.15	т.14		т.13		т.12	т.5

Примечание: Участки сети от крайних коверов, примыкающие к центальным веткам водопровода указанным в профилях, проложить на глубине 0,5м от поверхности земли с уклоном 0,003 в сторону гидранта поливочного (ковера), диаметром, указанным на общих планах сети.

Взам. инв №
Подпись и дата
Инв № подл

Изм.	Кол.уч.	Лист	№док	Подпись	Дата
ГИП		Чокина			06.22
Провер.		Чокина			06.22
Разраб.		Добера			06.22

2022 - 02 - 01 - РП - НВ

Реконструкция парка "Октябрьский" в г.Бендеры

Наружные сети водопровода

СТАДИЯ	ЛИСТ	ЛИСТОВ
РП	9	

Продольный профиль В1.
Участок сети т.5 - Гп-9

ООО "СИГ-Инжиниринг"
Лиц.серия АЮ №0024299

Продольный профиль В1.
Участок сети т.2 - Гп-15

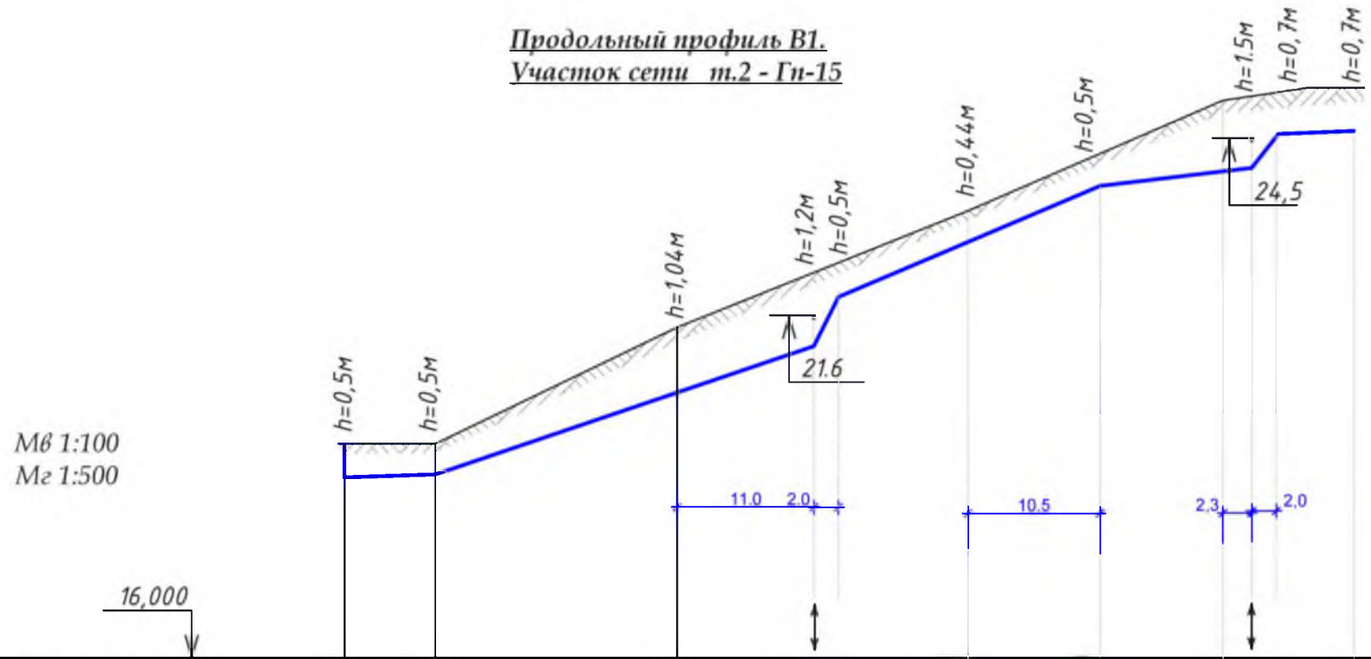

Отметка низа или лотка трубы	18,980	19,000	20,360	21,100	22,000	22,860	23,700	24,500	24,000	24,500	24,600
Проектная отметка земли											
Натурная отметка земли	19,500	19,500	21,400	22,300	22,500	23,300	24,200	25,100	25,200	25,300	
Обозначение трубы и тип изоляции	Трубопровод из полиэтиленовых водопроводных труб										
	Ø32мм			Ø40мм			Ø50мм				
Основание	естественный выровненный грунт дна траншеи не содержащий твердых включений (камней, кусков бетона, кирпича и т.д.)										
Уклон / Длина, м	0,003 / 7.5		0,068 / 31,0		0,45 / 2,0	0,08 / 21,5		0.03 / 10.0		0,015 / 6,7	0.25 / 2.0
Расстояние, м		7.5	20,0		24,0	20.5			11,0		
Номер колодца, точки, угла поворота	Гп-15	т.19		т.18а		т.18		т.17		т.2	

Примечание: Участки сети от крайних коверов, примыкающие к центальным веткам водопровода указанным в профилях, проложить на глубине 0,5м от поверхности земли с уклоном 0,003 в сторону гидранта поливочного (ковера), диаметром, указанным на общих планах сети.

Взам. инв №

Подпись и дата

Инв № подл.

Изм.	Кол.уч.	Лист	№док	Подпись	Дата
ГИП		Чокина			06.22
Провер.		Чокина			06.22
Разраб.		Добера			06.22

2022 - 02 - 01 - РП - НВ

Реконструкция парка "Октябрьский" в г.Бендеры

Наружные сети водопровода

СТАДИЯ	ЛИСТ	ЛИСТОВ
РП	10	

Продольный профиль В1.
Участок сети т.2 - Гп-15

ООО "СИГ-Инжиниринг"
Лиц.серия АЮ №0024299

Продольный профиль В1.
Участок сети т.1 - Гп-22

Мв 1:100
Мг 1:500

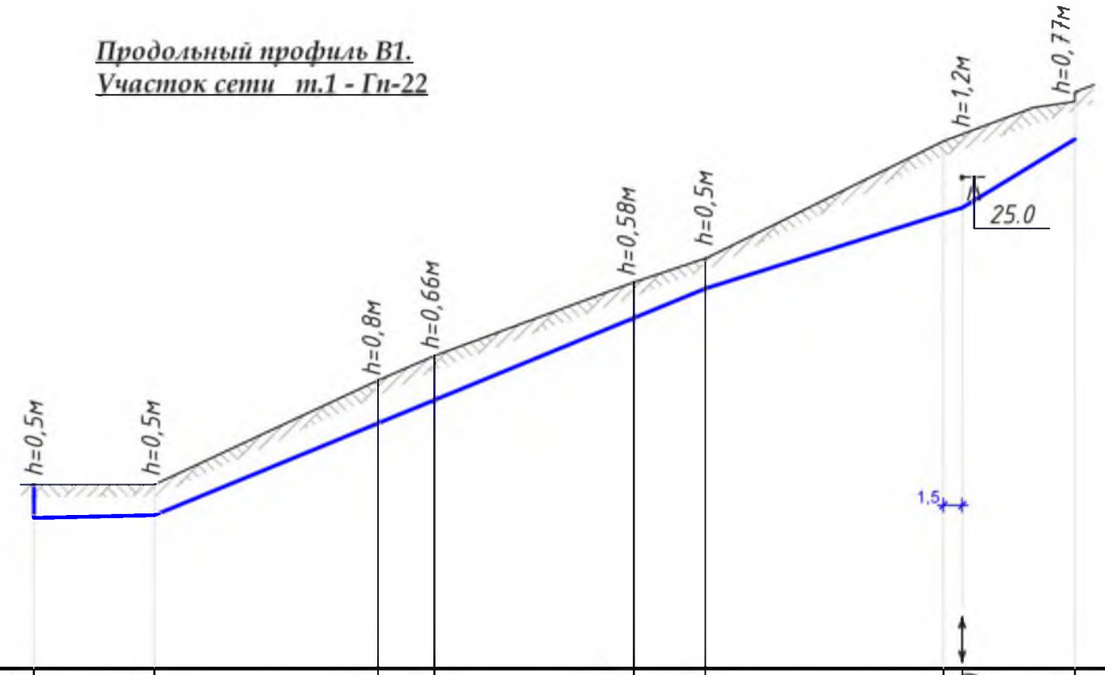

17,000

Отметка низа или лотка трубы	19,470	19,500	20.900	21,440	22.720	23,200		24,500	25,630	
Проектная отметка земли										
Натурная отметка земли	20,000	20,000	21,700	22,100	23,300	23,700	25,600	25,700	26,400	
Обозначение трубы и тип изоляции	Трубопровод из полиэтиленовых водопроводных труб									
	Ø32мм	Ø40мм			Ø50мм					
Основание	естественный выровненный грунт дна траншеи не содержащий твердых включений (камней, кусков бетона, кирпича и т.д.)									
Длина, м / Уклон	0.003 / 10,0	0.08 / 44,5				0,1 / 12,5		0,065 / 17.5		
Расстояние, м	10,0	18,0		4,5	16,0	6.0	11,0		19,0	
Номер колодца,точки, угла поворота	Гп-22	т.25	т.24	т.23	т.22	т.21	т.20		т.1	

Примечание: Участки сети от крайних коверов, примыкающие к центальным веткам водопровода указанным в профилях, проложить на глубине 0,5м от поверхности земли с уклоном 0,003 в сторону гидранта поливочного (ковера), диаметром, указанным на общих планах сети.

Взам. инв №
Подпись и дата
Инв № подл.

Изм.	Кол.уч.	Лист	№док	Подпись	Дата
ГИП		Чокина			06.22
Провер.		Чокина			06.22
Разраб.		Добера			06.22

2022 - 02 - 01 - РП - НВ

Реконструкция парка "Октябрьский" в г.Бендеры

Наружные сети водопровода

СТАДИЯ	ЛИСТ	ЛИСТОВ
РП	11	

Продольный профиль В1.
Участок сети т.1 - Гп-22

ООО "СИГ-Инжиниринг"
Лиц.серия АЮ №0024299

Продольный профиль В1.
Участок сети ВК-2 - т.32

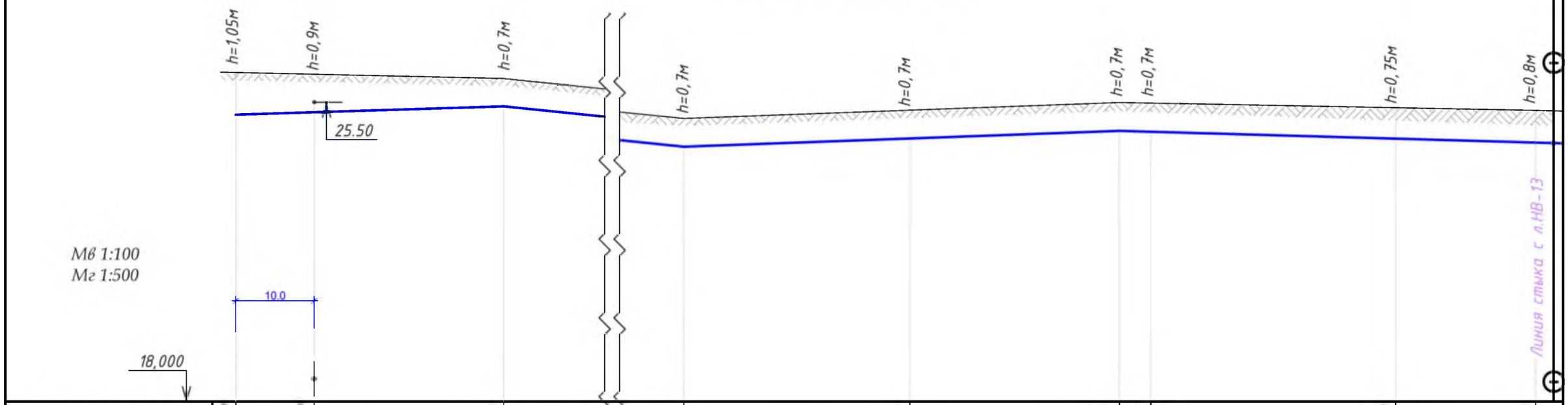

Отметка низа или лотка трубы	25.200	25.280	25.400	24.400	24,620	24.800	24.780	24,600	24,500		
Проектная отметка земли											
Натурная отметка земли	26.250	26.200	26,100	25,100	25,300	25,500	25,500	25,350	25,300		
Обозначение трубы и тип изоляции	Трубопровод из полиэтиленовых водопроводных труб Ø63мм						Ø63мм				
Основание	естественный выровненный грунт дна траншеи не содержащий твердых включений (камней. кусков бетона. кирпича и т.д.)										
Уклон / Длина, м	0,008	25.0	49,0	0,02	0,007	54,0	88,5		0,0056		
Расстояние, м		25.0	49,0		28,0	26,0	4,0	31,0	17,5		
Номер колодца,точки, угла поворота	ВК-2	т.26		т.27	т.28	т.29	т.30	т.31	т.32		

Примечание: Участки сети от крайних коверов, примыкающие к центальным веткам водопровода указанным в профилях, проложить на глубине 0,5м от поверхности земли с уклоном 0,003 в сторону гидранта поливочного (ковера), диаметром, указанным на общих планах сети.

Взам. инв № | Подпись и дата | Инв № подл

Изм.	Кол.уч.	Лист	№док	Подпись	Дата
ГИП		Чокина			06.22
Провер.		Чокина			06.22
Разраб.		Добера			06.22

2022 - 02 - 01 - РП - НВ

Реконструкция парка "Октябрьский" в г.Бендеры

Наружные сети водопровода

СТАДИЯ	ЛИСТ	ЛИСТОВ
РП	12	

Продольный профиль В1.
Участок сети ВК-2 - т.32

ООО "СИГ-Инжиниринг"
Лиц.серия АЮ №0024299

Продольный профиль В1.
Участок сети т.32 - Гп-62

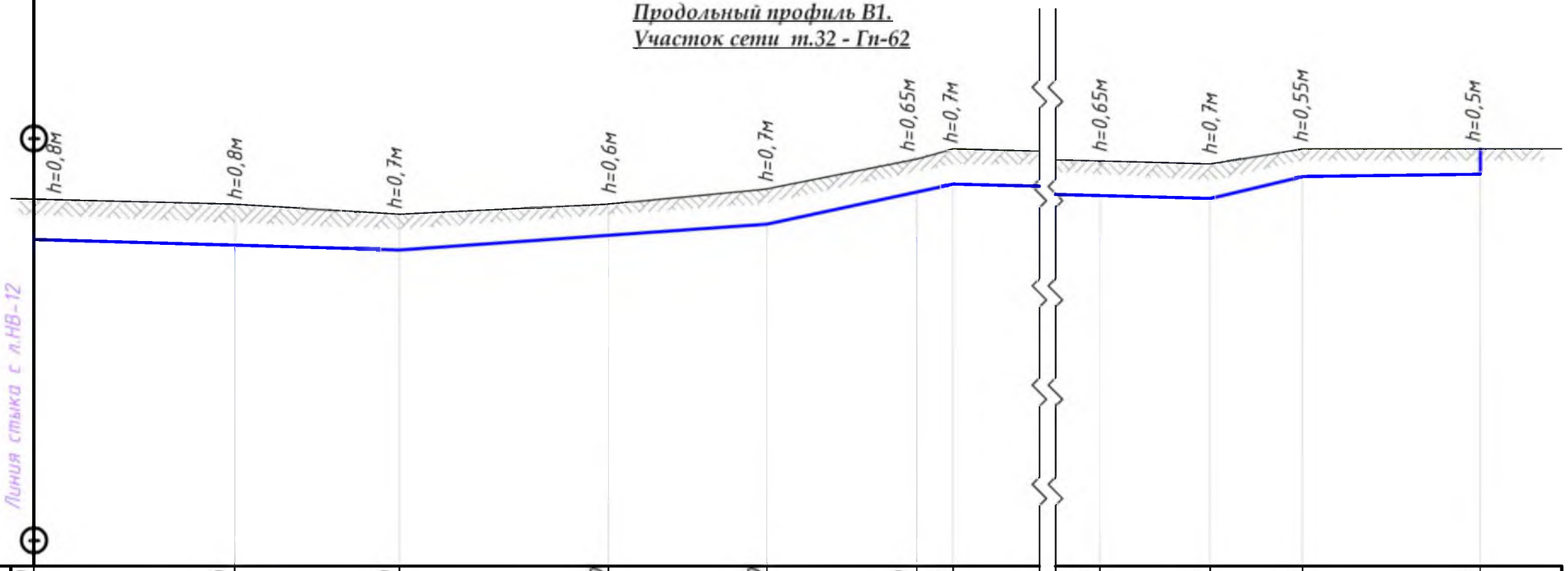

Мв 1:100
Мг 1:500

18,000

Отметка низа или лотка трубы	24,500	24,390	24,300	24,600	24,800	25,450	25,600	25,350	25,300	25,750	25,800	
Проектная отметка земли												
Натурная отметка земли	25,300	25,200	25,000	25,200	25,500	26,100	26,300	26,000	26,000	26,300	26,300	
Обозначение трубы и тип изоляции	Трубопровод из полиэтиленовых водопроводных труб Ø63мм						Ø63мм	Ø32мм				
Основание	естественный выровненный грунт дна траншеи не содержащий твердых включений (камней, кусков бетона, кирпича и т.д.)											
Уклон / Длина, м	88,5	0,0056		0,014	36,5	0,043	18,5	56,0	0,005	0,05 / 9,0	0,0028	18,0
Расстояние, м		20,0	16,0	21,0	15,5	15,0	3,5	45,0	11.0	9,0	18,0	
Номер колодца, точки, угла поворота	т.32	т.33	т.34	т.35	т.36		т.38	т.39	т.40	т.41	т.42	Гп-62

Примечание: Участки сети от крайних коверов, примыкающие к центальным веткам водопровода указанным в профилях, проложить на глубине 0,5м от поверхности земли с уклоном 0,003 в сторону гидранта поливочного (ковера), диаметром, указанным на общих планах сети.

Взам. инв №

Подпись и дата

Инв № подл.

Изм.	Кол.уч.	Лист	№док	Подпись	Дата
ГИП		Чокина			06.22
Провер.		Чокина			06.22
Разраб.		Добера			06.22

2022 - 02 - 01 - РП - НВ

Реконструкция парка "Октябрьский" в г.Бендеры

Наружные сети водопровода

СТАДИЯ	ЛИСТ	ЛИСТОВ
РП	13	

Продольный профиль В1.
Участок сети т.32 - Гп-62

ООО "СИГ-Инжиниринг"
Лиц.серия АЮ №0024299

Продольный профиль В1.
Участок сети т.26 - Гп-29

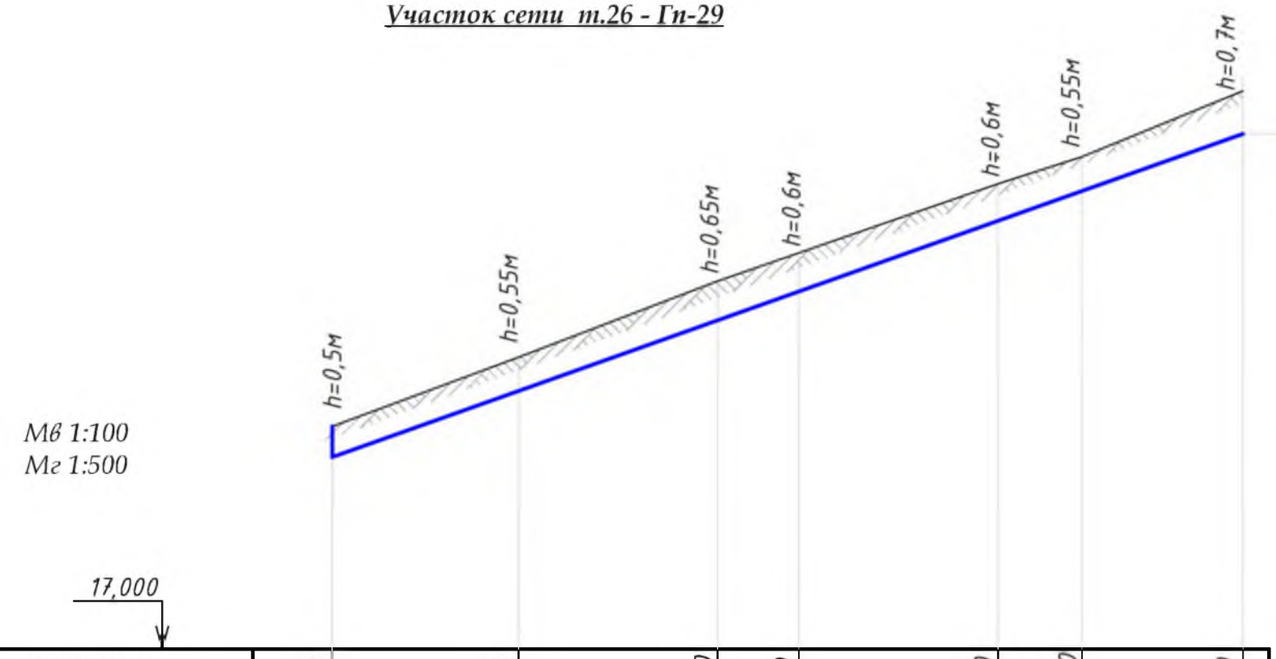

Отметка низа или лотка трубы	20,130	21,210	22,360	22,830	23,980	24,450	25.400
Проектная отметка земли							
Натурная отметка земли	20,630	21,760	23,000	23,460	24,600	25,000	26,100
Обозначение трубы и тип изоляции	Трубопровод из полиэтиленовых водопроводных труб						
	Ø32мм	Ø40мм	Ø50мм				
Основание	естественный выровненный грунт дна траншеи не содержащий твердых включений (камней, кусков бетона, кирпича и т.д.)						
Длина, м / Уклон	0,072						73,0
Расстояние, м	15,0	16,0	6,5	16,0	6,5	13,0	
Номер колодца, точки, угла поворота	Гп-29	т.62	т.61	т.60	т.59	т.58	т.26

Продольный профиль В1.
Участок сети т.27 - Гп-35

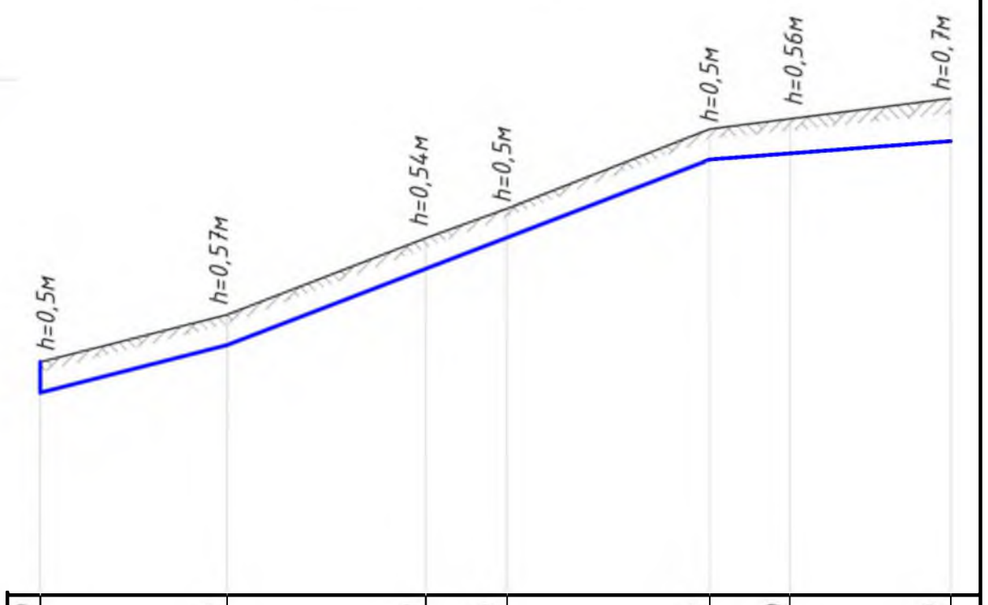

Отметка низа или лотка трубы	20,300	21,000	22,280	22,800	24,100	24,200	24.400
Проектная отметка земли							
Натурная отметка земли	20,800	21,570	22,820	23,300	24,600	24,760	25,100
Обозначение трубы и тип изоляции	Трубопровод из полиэтиленовых водопроводных труб						
	Ø32мм	Ø40мм	Ø50мм				
Основание	естественный выровненный грунт дна траншеи не содержащий твердых включений (камней, кусков бетона, кирпича и т.д.)						
Длина, м / Уклон	0,05 / 15,0	0,08			38,5	0,015 / 19,5	
Расстояние, м	15,0	16,0	6,5	16,0	6,5	13,0	
Номер колодца, точки, угла поворота	Гп-35	т.57	т.56	т.55	т.54	т.53	т.27

Примечание: Участки сети от крайних коверов, примыкающие к центальным веткам водопровода указанным в профилях, проложить на глубине 0,5м от поверхности земли с уклоном 0,003 в сторону гидранта поливочного (ковера), диаметром, указанным на общих планах сети.

Взам. инв № | Подпись и дата | Инв № подл.

Изм.	Кол.уч.	Лист	№док	Подпись	Дата
ГИП		Чокина			06.22
Провер.		Чокина			06.22
Разраб.		Добера			06.22

2022 - 02 - 01 - РП - НВ

Реконструкция парка "Октябрьский" в г.Бендеры

Наружные сети водопровода

СТАДИЯ	ЛИСТ	ЛИСТОВ
РП	14	

Продольный профиль В1.
Участок сети т.26 - Гп-29
Продольный профиль В1.
Участок сети т.27 - Гп-35

ООО "СИГ-Инжиниринг"
Лиц.серия АЮ №0024299

Продольный профиль В1.
Участок сети т.28 - Гп-41

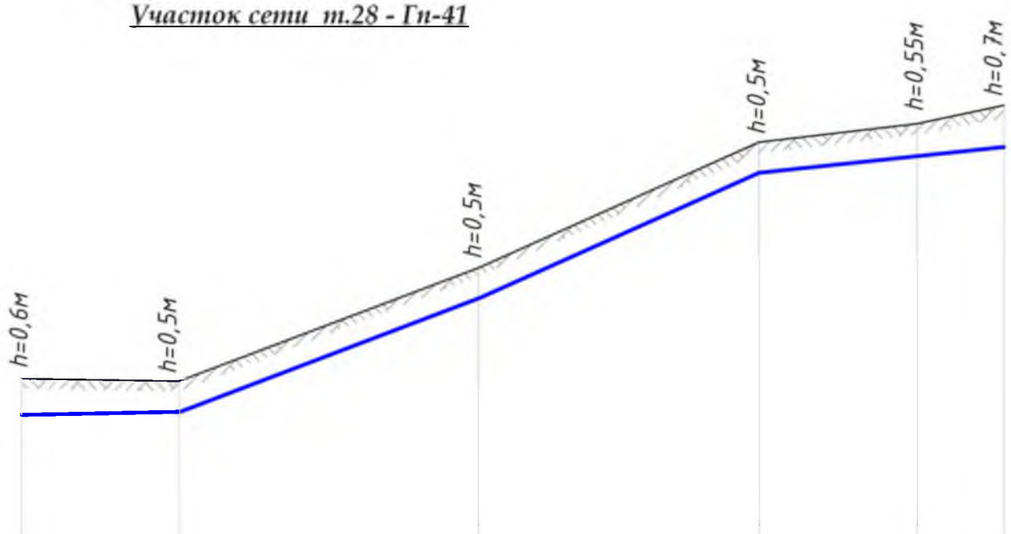

Мв 1:100
Мг 1:500

17,000

Отметка низа или лотка трубы	20,250	20,300	22,150	24,200	24,450	24,620	
Проектная отметка земли							
Натурная отметка земли	20.840	20.800	22.650	24.700	25.000	25,300	
Обозначение трубы и тип изоляции		Трубопровод из полиэтиленовых водопроводных труб Ø32мм			Ø40мм	Ø50мм	
Основание		естественный выровненный грунт дна траншеи не содержащий твердых включений (камней, кусков бетона, кирпича и т.д.)					
Длина, м / Уклон		0,0038 / 13,0	0,077 / 24,0	0,09 / 22,5	0,02 / 19,5		
Расстояние, м		13,0	24,0	22,5	12,5	7,0	
Номер колодца,точки, угла поворота	Гп-41	т.52	т.51	т.50	т.49	т.28	

Примечание: Участки сети от крайних коверов, примыкающие к центальным веткам водопровода указанным в профилях, проложить на глубине 0,5м от поверхности земли с уклоном 0,003 в сторону гидранта поливочного (ковера), диаметром, указанным на общих планах сети.

Взам. инв №
Подпись и дата
Инв № подл

Изм.	Кол.уч	Лист	№док	Подпись	Дата
ГИП		Чокина			06.22
Провер.		Чокина			06.22
Разраб.		Добера			06.22

2022 - 02 - 01 - РП - НВ

Реконструкция парка "Октябрьский" в г.Бендеры

Наружные сети водопровода

СТАДИЯ	ЛИСТ	ЛИСТОВ
РП	15	

Продольный профиль В1.
Участок сети т.28 - Гп-41

ООО "СИГ-Инжиниринг"
Лиц.серия АЮ №0024299

Продольный профиль В1.
Участок сети т.31 - Гп-47

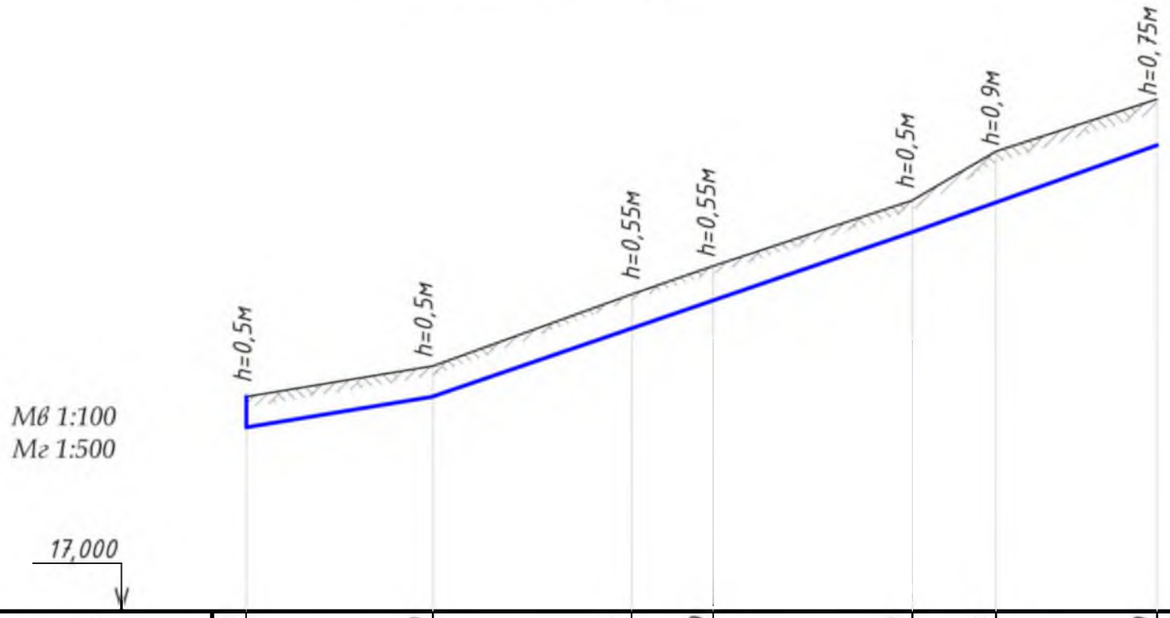

Продольный профиль В1.
Участок сети т.41 - Гп-68

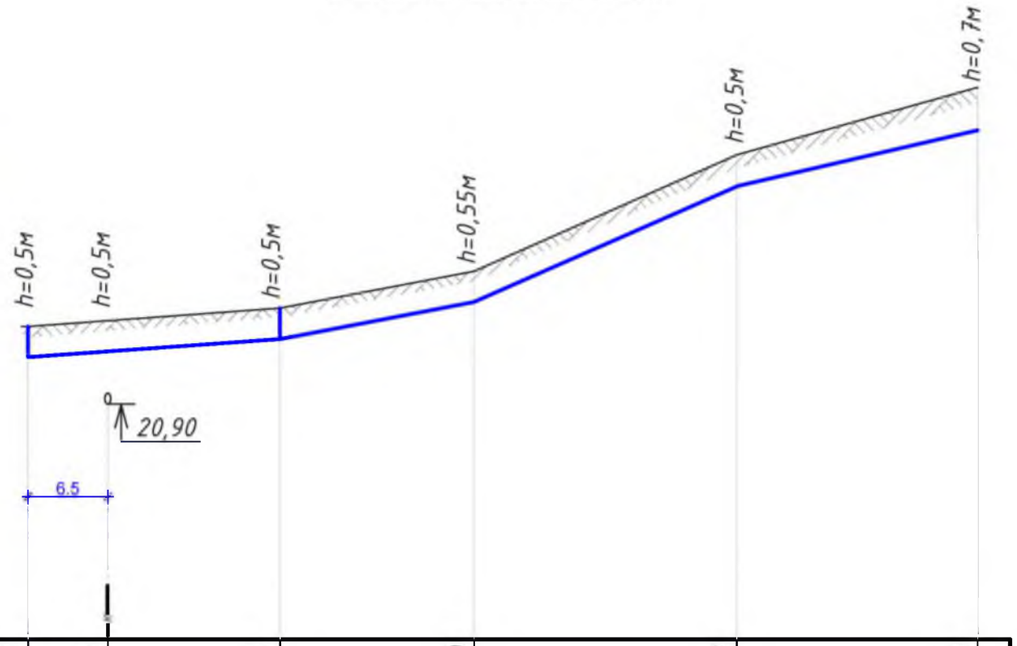

Отметка низа или лотка трубы	20,000	20,500	21,620	22,080	23,200	23,600	24,600	21,600	21,700	21,900	22,500	24,400	25,300
Проектная отметка земли													
Натурная отметка земли	20,500	21,000	22,170	22,630	23,700	24,500	25,350	22,100	22,200	22,400	23,050	24,900	26,000
Обозначение трубы и тип изоляции	Трубопровод из полиэтиленовых водопроводных труб							Трубопровод из полиэтиленовых водопроводных труб					
	Ø32мм		Ø40мм		Ø50мм		Ø63мм	Ø32мм			Ø50мм		Ø63мм
Основание	естественный выровненный грунт дна траншеи не содержащий твердых включений (камней, кусков бетона, кирпича и т.д.)							естественный выровненный грунт дна траншеи не содержащий твердых включений (камней, кусков бетона, кирпича и т.д.)					
Уклон / Длина, м	0,03 / 15,0		0,07 / 38.5			0,057 / 24,5		0,015 / 20,5		0,037 / 16,0	0,09 / 21,5		0,05 / 19,5
Расстояние, м	15,0		16,0	6,5	16,0	7,0	17,5	20,5		16,0	21,5		19,5
Номер колодца,точки, угла поворота	Гп-47	т.48	т.47	т.46	т.45	т.44	т.31	Гп-68		Гп-67	т.43	т.42	т.41

Примечание: Участки сети от крайних коверов, примыкающие к центальным веткам водопровода указанным в профилях, проложить на глубине 0,5м от поверхности земли с уклоном 0,003 в сторону гидранта поливочного (ковера), диаметром, указанным на общих планах сети.

Взам. инв №

Подпись и дата

Инв № подл.

Изм.	Кол.уч.	Лист	№док	Подпись	Дата
ГИП		Чокина			06.22
Провер.		Чокина			06.22
Разраб.		Добера			06.22

2022 - 02 - 01 - РП - НВ

Реконструкция парка "Октябрьский" в г.Бендеры

Наружные сети водопровода

СТАДИЯ	ЛИСТ	ЛИСТОВ
РП	16	

Продольный профиль В1.
Участок сети т.31 - Гп-47
Продольный профиль В1.
Участок сети т.41 - Гп-68

ООО "СИГ-Инжиниринг"
Лиц.серия АЮ №0024299

Деталировка водопроводных колодцев

Деталировка колодца СВК-1

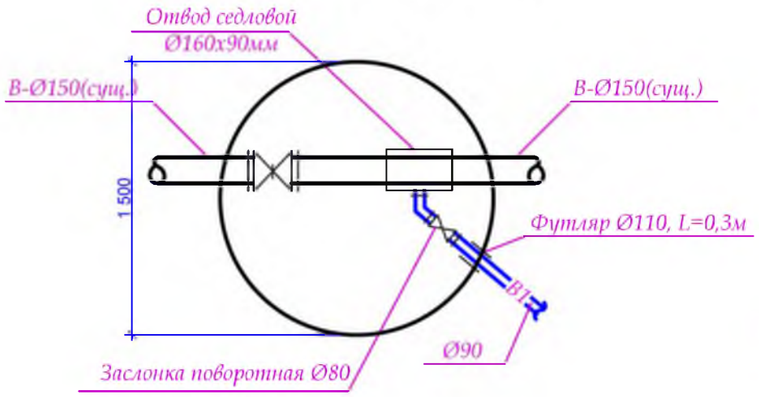

Деталировка колодца ВК-1

Деталировка колодца ВК-2

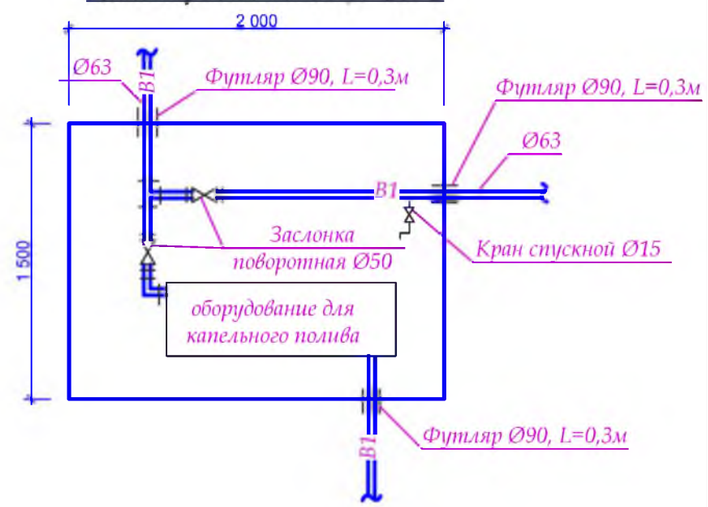

Деталировка колодца ВК-3

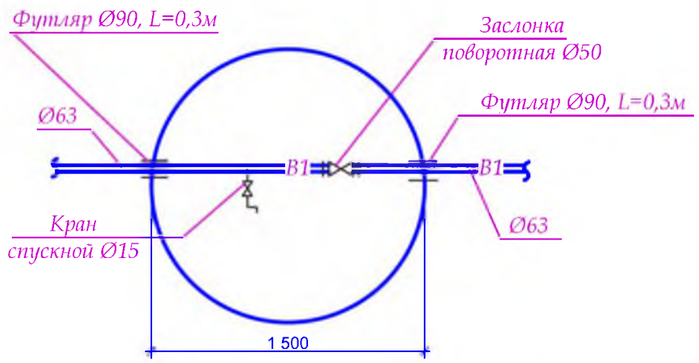

Деталировка колодца ВК-4

Водомерный узел ВУ-1

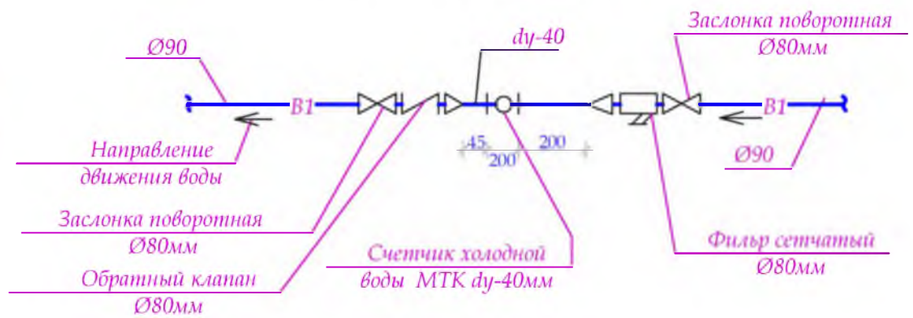

Таблица колодцев

№колодца по плану	Марка колодца по грунтовым условиям	Марка колодца	Полная глубина колодца по профилю, Н мм	Диаметр колодца, Дк мм	Глубина лотка, hл мм	Высота рабочей части, Нр мм	Высота горловины, hг мм	Расход материалов: Днище: Объем бетона на лоток, м³	Днище: Сборные железобетонные элементы серия 3,900-3 выпуск 7: КЦД-10	КЦД-15	КЦД-20	Рабочая часть: КЦ-20-9	КЦ-15-9	КЦ-15-6	Плита перекрытия: КЦП1-20-1, КЦП1-10-1	КЦП1-15-1	Горловина: КЦО-1	Кирпичная кладка, ряды	Тип люка	Стремянка	Гидроизоляция
1	2	3	4	5	6	7	8	9	10	11	12	13	14	15	16	17	18	19	20	21	22
Водопроводный колодец																					
ВК-1	II	-	1900	1500	-	1500	400	-	-	1	-	-	1	1	-	1	1	-	Л	С-1	Да
ВК-3	II	-	1200	1500	-	900	310	-	-	1	-	-	1	-	-	1	1	-	Л	С-1	Да
ВК-4	II	-	1500	1500	-	1200	400	-	-	1	-	-	-	2	-	1	1	-	Л	С-1	Да

Взам. инв №

Подпись и дата

Инв № подл

Изм.	Кол.уч.	Лист	№док	Подпись	Дата
ГИП		Чокина			06.22г
Провер.		Чокина			06.22г
Разраб.		Добера			06.22г

2022 - 02 - 01 - РП - НВ

Реконструкция парка "Октябрьский" в г.Бендеры

Наружные сети водопровода

СТАДИЯ	ЛИСТ	ЛИСТОВ
РП	17	

Деталировка водопроводных колодцев

ООО "СИГ-Инжиниринг"
Лиц.серия АЮ №0024299

План сетей зон дождевального полива. М1:500

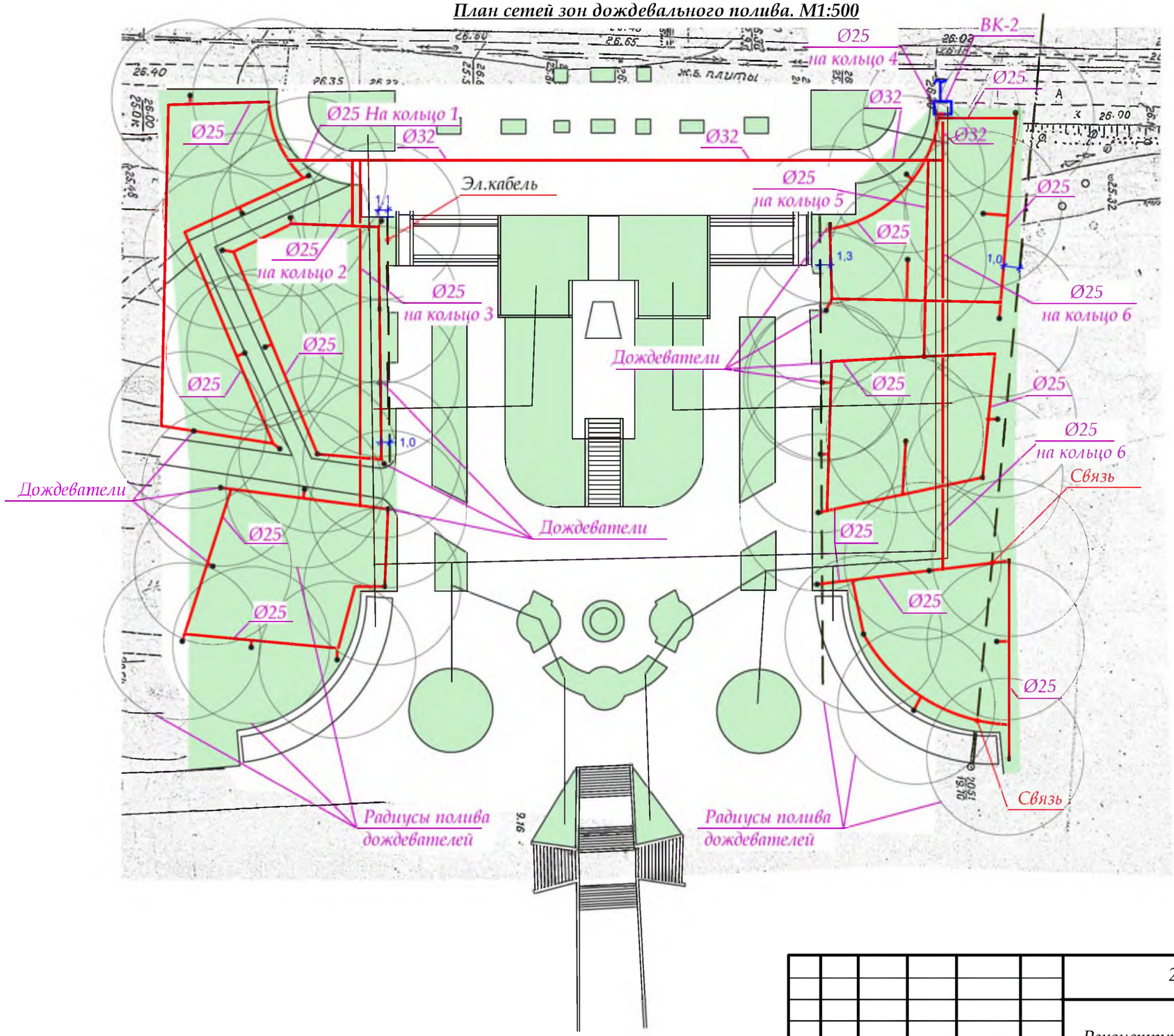

Примечание: Естественный уклон участка подлежащий капельному поливу, позволяет сливать воду из системы полива н азимний период, без принудительного оборудования и дополнительных колодцев для слива.

Трубопроводы проложить на глубине 0,3м от уровня земли. В местах пересечения с электроккабелями, трубопроводы заключить в футляры.

Тип поливочного водопровода для поливки клумб и насаждений был выбран в зависимости от предполагаемой высадки растений и их предпочтения в поливе.

Изм.	Кол.уч.	Лист	№док	Подпись	Дата	2022 - 02 - 01 - РП - НВ
						Реконструкция парка "Октябрьский" в г.Бендеры
ГИП		Чокина			06.22г	Наружные сети водопровода — СТАДИЯ: РП; ЛИСТ: 18; ЛИСТОВ:
Провер.		Чокина			06.22г	
Разраб.		Добера			06.22г	План сетей зон дождевального полива. М1:500 — ООО "СИГ-Инжиниринг" Лиц.серия АЮ №0024299

Взам. инв №

Подпись и дата

Инв № подл.

План сетей зон капельного полива. М1:500

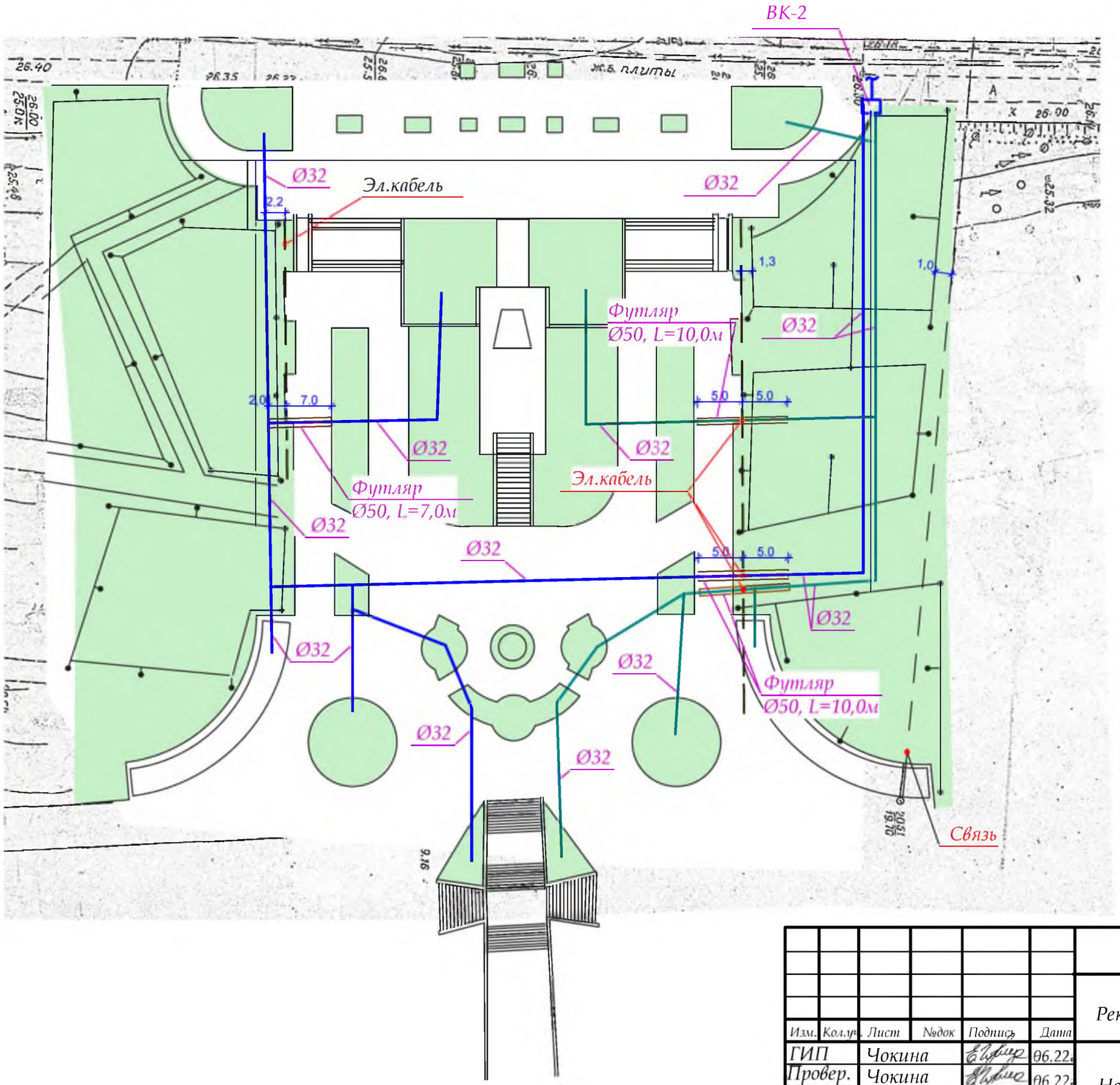

Примечание: Естественный уклон участка подлежащий капельному поливу, позволяет сливать воду из системы полива н азимний период, без принудительного оборудования и дополнительных колодцев для слива.

Трубопроводы проложить на глубине 0,3м от уровня земли. В местах пересечения с электроккабелями, трубопроводы заключить в футляры.

Примечание: В проекте указана подземная часть сетей капельного полива. Надземная часть укладывается по месту после высадки растений.

						2022 - 02 - 01 - РП - НВ
						Реконструкция парка "Октябрьский" в г.Бендеры
Изм.	Кол.уч.	Лист	№док	Подпись	Дата	
ГИП		Чокина			06.22	Наружные сети водопровода
Провер.		Чокина			06.22	
Разраб.		Добера			06.22	
						План сетей зон капельного полива. М1:500

СТАДИЯ	ЛИСТ	ЛИСТОВ
РП	19	

ООО "СИГ-Инжиниринг"
Лиц.серия АЮ №0024299

Взам. инв. №

Подпись и дата

Инв. № подл.

Расстановка оборудования в водопроводной камере ВК-2

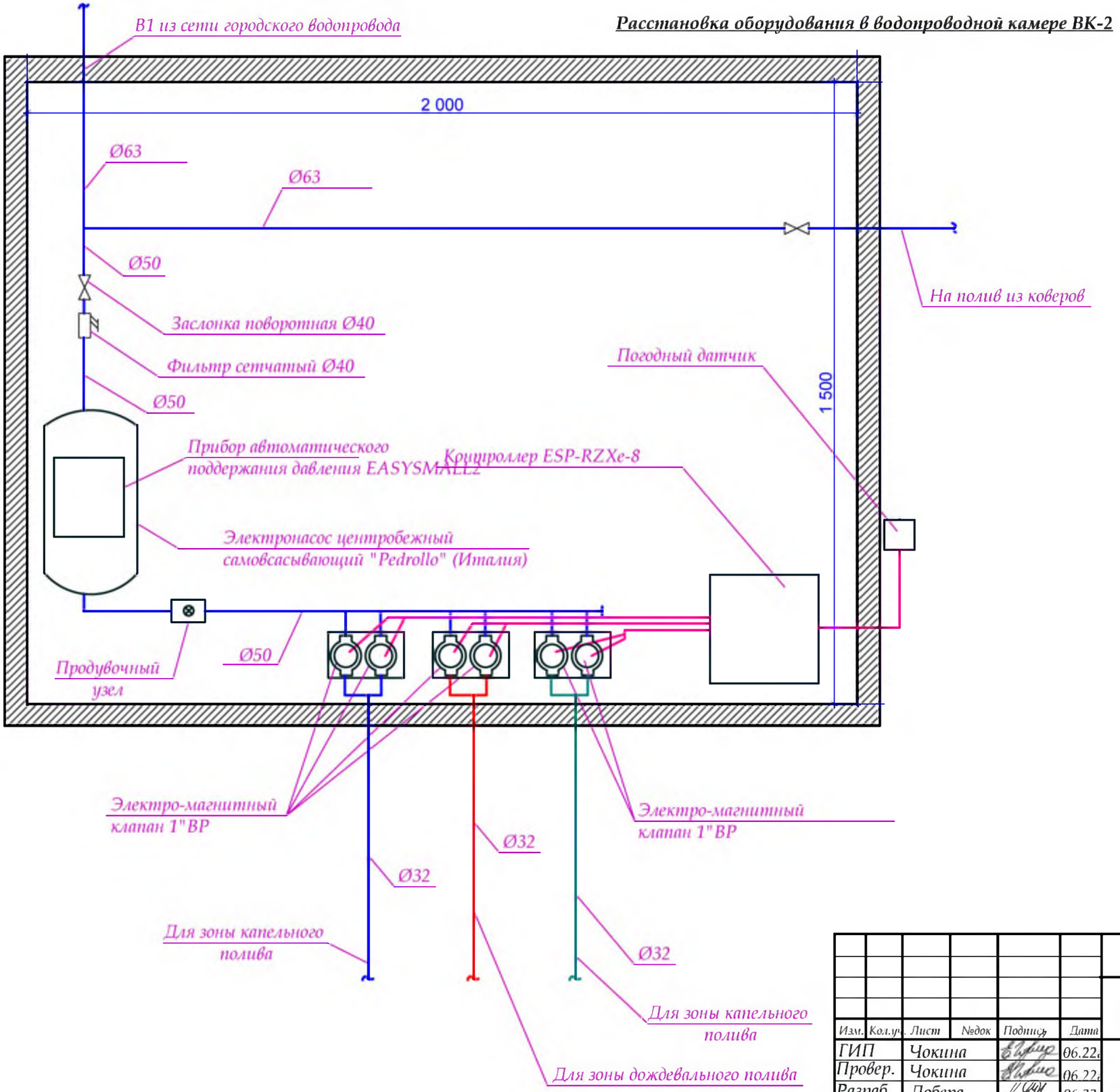

Изм.	Кол.уч.	Лист	№док	Подпись	Дата	2022 - 02 - 01 - РП - НВ			
						Реконструкция парка "Октябрьский" в г.Бендеры			
ГИП		Чокина			06.22	Наружные сети водопровода	СТАДИЯ	ЛИСТ	ЛИСТОВ
Провер.		Чокина			06.22		РП	20	
Разраб.		Добера			06.22	Расстановка оборудования в водопроводной камере ВК-2	ООО "СИГ-Инжиниринг" Лиц.серия АЮ №0024299		

Взам. инв №

Подпись и дата

Инв № подл.

Позиция	Наименование и техническая характеристика оборудования и материалов Завод-изготовитель (для импортного оборудования-страна, фирма)	Тип, марка оборудования, обозначение документа и № опросного листа	Единица измерения		Код завода-изготовителя	Код оборудования, материала	Цена единицы, тыс.руб	Кол-во	Масса единицы оборудования, кг
			наименование	код					
	Водопровод В1.								
	Врезка Ø90мм в существующую водопроводную сеть Ø150мм		шт					1	
	Трубопровод из полиэтиленовых водопроводных труб PN10 Ø90мм	ПЭ 100	м					17,0	
	Трубопровод из полиэтиленовых водопроводных труб PN10 Ø63мм	ПЭ 100	м					740,0	
	Трубопровод из полиэтиленовых водопроводных труб PN10 Ø50мм	ПЭ 100	м					315,0	
	Трубопровод из полиэтиленовых водопроводных труб PN10 Ø40мм	ПЭ 100	м					135,0	
	Трубопровод из полиэтиленовых водопроводных труб PN10 Ø32мм	ПЭ 100	м					910,0	
	Отвод седловой Ø160х90мм		шт					1	
	Заслонка поворотная Ø80 Ру-1,6МПа		шт					3	
	Заглушка на трубу Ø200мм		шт					68	
	Заслонка поворотная Ø50 Ру-1,6МПа		шт					6	
	Гидрант поливочный (ковер) для полива газона		шт					68	
	Кран шаровый спускной Ø15 Ру-1,6МПа		шт					5	
	Кран шаровый для ковера Ø25 Ру-1,6МПа		шт					68	
	Водомерный узел комплектно:		шт					1	
	а) Счетчик холодной воды МТК dy-40мм	ф."ZENNER"	шт					1	
	б) Обратный клапан Ø80мм Ру-1,6МПа		шт					1	
	в) Фильтр сетчатый Ø80мм		шт					1	
	Трубопровод из вторичного полиэтилена Ø200мм. L=0,5м		шт					68	
	Переход Ø80х40мм		шт					2	
	Футляр из полиэтиленовой трубы Ø90, L=0,3м		шт					9	
	Футляр из полиэтиленовой трубы Ø110, L=0,3м		шт					2	
	Переход через дорогу открытым способом L=15,0м		шт					1	
	Водопроводный колодец из сборных ж/б элементов Ø1,5м	ТП 901-09-11.84	шт					3	см.л.НВ-17
	Водопроводный колодец 2,0х1,5м из кирпича.		шт					2	
	Ремонт существующего колодца: бетон марки М100		$м^3$					0,2	

Взам. инв. № | Подпись и дата | Инв. № подл.

Изм.	Кол.уч.	Лист	№док	Подпись	Дата
ГИП		Чокина			06.22
Провер.		Чокина			06.22
Разраб.		Добера			06.22

2022 - 02 - 01 - РП - НВ. СО

Реконструкция парка "Октябрьский" в г.Бендеры

Наружные сети водопровода

СТАДИЯ	ЛИСТ	ЛИСТОВ
РП	1	2

Спецификация оборудования

ООО "СИГ-Инжиниринг"
Лиц.серия АЮ №0024299

Позиция	Наименование и техническая характеристика оборудования и материалов Завод-изготовитель (для импортного оборудования-страна, фирма)	Тип, марка оборудования, обозначение документа и № опросного листа	Единица измерения		Код завода-изготовителя	Код оборудования, материала	Цена единицы, тыс.руб	Кол-во	Масса единицы оборудования, кг
			наименование	код					
	Водопровод В1. Зона капельного полива.								
	Контроллер ESP-RZXe наружный на 8 станций	ESP-RZXe-8	шт					1	
	Комплект: 100-DV + 1" фильтр с рег. давления	XCZ-100-PRF	шт					2	
	Электро-магнитный клапан, 1" ВР, соленоид 24В	100-DV	шт					6	
	Роторный ороситель 5000, выдв часть 10 см.	5004E-PC	шт					47	
	Коллектор 1"НР х 1"ВР х 4 выхода 1"НР	RB1301-410	шт					2	
	Коннектор для кабеля влагостойкий	DBM10	шт					16	
	Стойка для трубопроводов	C-12	шт					1500	
	Труба капельная XFDripline, кап. 33 см.,бухта 100м	XFDripline33-100	шт					15	
	Переходная муфта 1/2"НР х штуцер 17мм	XFF-MA-050	шт					10	
	Переходная муфта 3/4"НР х штуцер 17мм	XFF-MA-075	шт					10	
	Переходной тройник штуцер 17мм х 1/2"НР х шт 17	XFF-TMA-050	шт					25	
	Штуцерный уголок 17 мм.	XFF-Elbow	шт					15	
	Штуцерный тройник 17 мм.	XFF-Tee	шт					40	
	Штуцерная муфта 17 мм.	XFF-Coup	шт					25	
	Тройник 32х32х32		шт					27	
	Тройник 32х1/2"х32 ВР		шт					14	
	Тройник 25х1/2"х25 ВР		шт					47	
	Тройник 25х25х25		шт					25	
	Муфта редукционная 32х25		шт					15	
	Муфта 25х25		шт					5	
	Муфта 32х32		шт					5	
	Муфта 25х1/2" ВР		шт					8	
	Колено 32х32		шт					12	
	Муфта 32х1/2" ВР		шт					16	
	Труба полиэтиленовая, Ø 25 мм SDR 17	ПЭ-100	м					700,0	
	Труба полиэтиленовая, Ø 32 мм SDR 17	ПЭ-100	м					900,0	
	Футляр из полиэтиленовой трубы Ø50мм, L=10,0м/7,0м		шт					1/1	

Взам. инв.№

Подпись и дата

Инв.№ подл.

Изм.	Кол.уч.	Лист	№док	Подпись	Дата
ГИП		Чокина			06.22
Провер.		Чокина			06.22
Разраб.		Добера			06.22

2022 - 02 - 01 - РП - НВ. СО

Реконструкция парка "Октябрьский" в г.Бендеры

Наружные сети водопровода

СТАДИЯ	ЛИСТ	ЛИСТОВ
РП	2	

Спецификация оборудования

ООО "СИГ-Инжиниринг"
Лиц.серия АЮ №0024299

СИГ
ИНЖИНИРИНГ

Капитальный ремонт парка "Октябрьский" в г. Бендеры

Объект 2022-02-01-АС

Заказчик: Государственная администрация г. Бендеры

г. Бендеры, 2022г.
Лицензия сер. АЮ №0024299

Ведомость чертежей основного комплекта АС

Лист №	Наименование	Примечание
1	Общие данные	
2	Генеральный план (М1:1000)	
3	I очередь. Центральная часть. Генплан (М1:500)	
4	Ротонда. План на отм. 0,000. Фасад (М1:50)	
5	Ротонда. План фундаментов. Спецификация	
6	Ротонда. Разрезы 2-2, 3-3 (М1:50)	
7	Ротонда. Купол. Спецификация	
8	Балка БМ-1. Закладная деталь М-2. Спецификация	
9	Декоративные элементы колонн	
10	Ограждение ОГ-1	
11	Ведомость декоративных изделий	
12	Визуализация	
13	Пергола. План фундаментов. ФМ-2. Спецификация	
14	Пергола. Схема каркаса	
15	Пергола. СТ-1 (М1:50)	
16	Пергола. СТ-2 (М1:50)	
17	Пергола. СТ-3 (М1:50)	
18	Пергола. СТ-4 (М1:50)	
19	Пергола. СТ-5 (М1:50)	
20	Пергола. СТ-6 (М1:50)	
21	Пергола. СТ-7 (М1:50)	
22	Пергола. СТ-8 (М1:50)	
23	Секция покрытия СП-1	
24	Пергола. Визуализация	
25	Пергола. Визуализация	
26	Ограждения ОГ-2 - ОГ-5	
27	Ограждения. Разрезы а-а, б-б. БМ-2, ФМ-3	
28	Ограждения верхней террасы. Схема ограждения, узел "А". Спецификация	
29	Ограждения верхней террасы. Участок от центральной аллеи до территории речного вокзала	
30	Ограждения верхней террасы. Участок от пер. VI Береговой до центральной аллеи	
31	Усиление подпорной стены	

Общие указания

В качестве исходных данных для проектирования капитального ремонта прака "Октябрьский" в г.Бендеры использовано:
- Решение Госадминистрации г. Бендеры № 000065 от 25.01.2022г.

1. Проект разработан для площадки со следующими природно-климатическими характеристиками:
- сейсмичность района - 7 баллов
- район по весу снегового покрова - I (100кг/м2;)
- район по скоростному напору ветра - II (50 кг/м2)
- средняя температура наиболее холодной пятидневки - 16 град;

2. Проектом предусмотрено:
- строительство ротонды;
- строительство двух пергол;
- замена центральной части металлического ограждения верхней террасы на бетонное;
- усиление подпорной стены рядом с памятником "Борца за Власть Советов"
- восстановление и ремонт ограждения верхней террасы

3. Перед заказом материалов и изделий проверить площади, объемы, размеры.
4. Все работы должны производиться в соответствии с требованиями действующих нормативных документов и технологическими рекомендациями (инструкциями) по материалам, изделиям и оборудованию.
5. Подрядчик и изготовитель заказных элементов должны изучить проект и в случае обнаружения неоговоренных в проекте деталей и возникновения противоречий решить их совместно с проектировщиками.
6. Перед выполнением работ, разработать и выполнить мероприятия по технике безопасности работ и пожарной безопасности.
7. Металлические конструкции и крепежные детали должны быть обработаны в соответствии с нормами (защита строительных конструкций от коррозии).
8. Все деревянные элементы должны быть подвергнуты глубокой пропитке антисептиками и антипиринами в соответствии с действующими нормативными требованиями.
9. Все коммуникации выполнить до укладки тротуарной плитки.

Особые условия:

1. При изменении проекта работы производятся по отдельному договору. Авторский надзор за строительством осуществляется по отдельному договору в размере 0,2% от стоимости строительства

Настоящий проект выполнен в соответствии с действующими строительными нормами и правилами и предусматривает мероприятия, обеспечивающие пожарную безопасность при эксплуатации здания.

Главный архитектор проекта Бешляга В.В.

Изм.	Кол.уч.	Лист	№док.	Подп.	Дата	2022-02-01-АС		
						Капитальный ремонт парка "Октябрьский" в г. Бендеры		
Директор		Морару			06.22.		Стадия	Лист	Листов
ГАП		Бешляга			06.22.		РП	1	31
Разработал		Крошкин			06.22.	Общие данные	ООО"СИГ-Инжиниринг" Лиц. серия АЮ №0024299	
Проверил		Бешляга			06.22.			

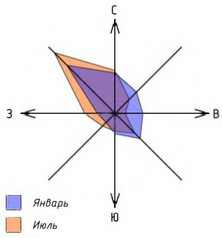

Ситуационная схема

Участок проектирования

Генеральный план (М1:1000)

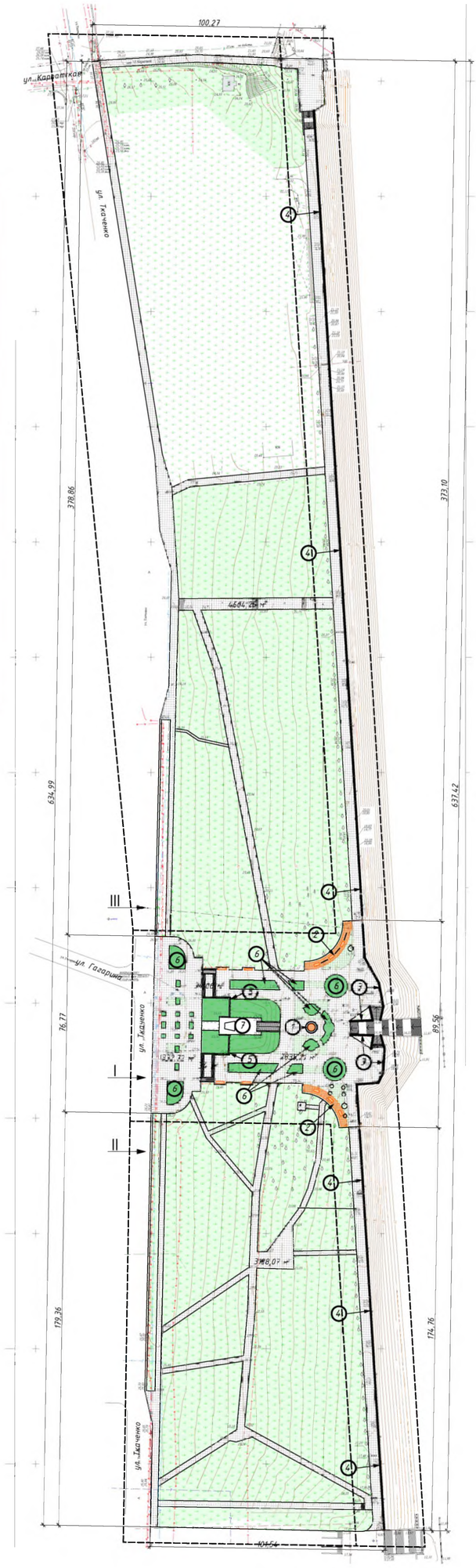

Условные обозначения

Схема	Наименование
I, II, III	Очередь строительства
	Плитка тротуарная
	Газон обыкновенный травяной

Экспликация зданий и сооружений

№ по ГП	Наименование	Примечание
1	Ротонда	Проектируемое
2	Пергола (2шт.)	Проектируемое
3	Ограждение (центральная часть)	Проектируемое
4	Ограждение (северная и южная часть)	Проектируемое
5	Подпорная стена	Проектируемое
6	Цветник	Проектируемое
7	Памятник «Борцам за власть советов»	Существующее

Изм.	Кол.уч.	Лист	№док.	Подп.	Дата	2022-02-01-АС		
						Капитальный ремонт парка "Октябрьский" в г. Бендеры		
							Стадия	Лист	Листов
ГАП		Бешляга			06.22.		РП	2	
Разработал		Крошкин			06.22.	Генеральный план (М1:1000)	ООО"СИГ-Инжиниринг" Лиц. серия АЮ №0024299		
Проверил		Бешляга			06.22.				

I очередь. Центральная часть. Генплан (М1:500)

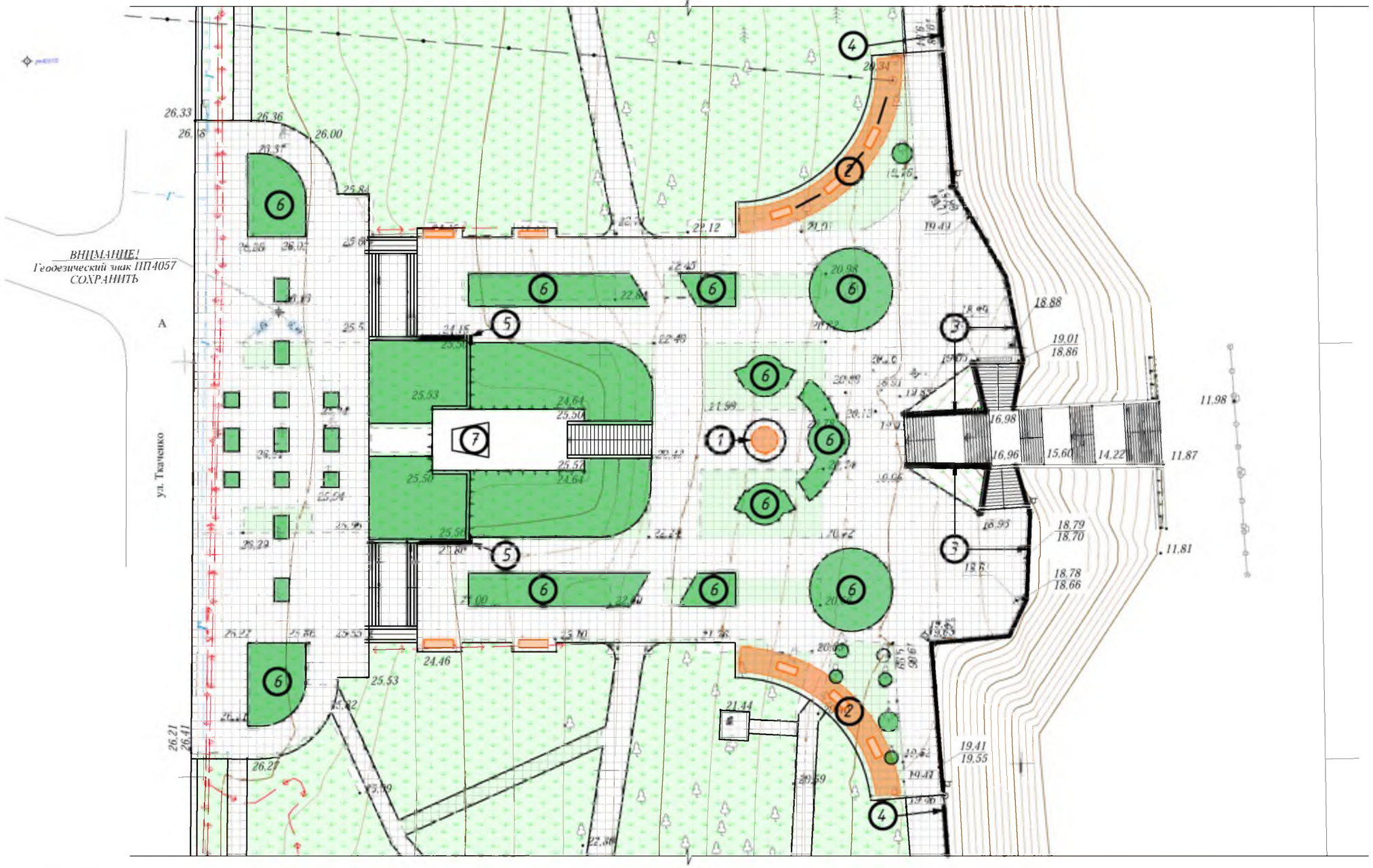

Экспликация зданий и сооружений

№ по ГП	Наименование	Примечание
1	Ротонда	Проектируемое
2	Пергола (2шт.)	Проектируемое
3	Ограждение (центральная часть)	Проектируемое
4	Ограждение (северная и южная часть)	Проектируемое
5	Подпорная стена	Проектируемое
6	Цветник	Проектируемое
7	Памятник «Борцам за власть советов»	Существующее

Изм.	Кол.уч.	Лист	№док.	Подп.	Дата	2022-02-01-АС		
						Капитальный ремонт парка "Октябрьский" в г. Бендеры		
							Стадия	Лист	Листов
							РП	3	
ГАП		Бешляга			06.22.				
Разработал		Крошкин			06.22.	I очередь. Центральная часть. Генплан (М1:500)	ООО"СИГ-Инжиниринг" Лиц. серия АЮ №0024299		
Проверил		Бешляга			06.22.				

План на отм. 0,000 (М:50)

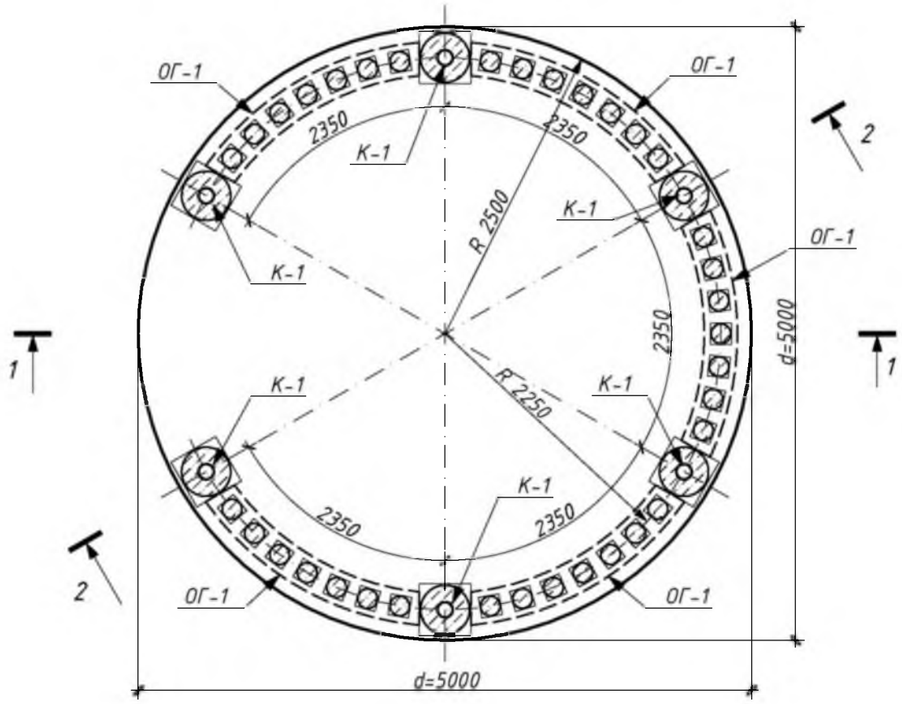

Фасад (М:50)

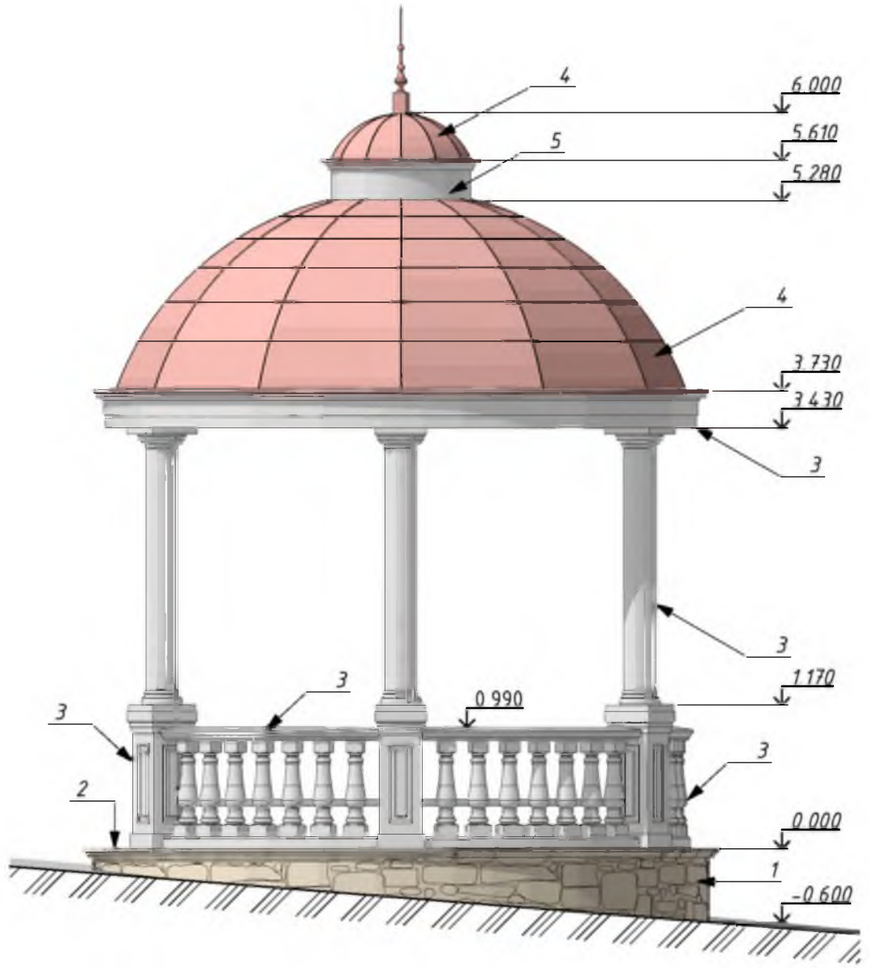

Ведомость отделки фасадов

Поз.	Наименование	Вид отделки	RAL	Площадь, м²
1	Цоколь	Облицовка натуральным камнем	RAL 8025	6,3
2	Полы	Облицовка керамогранитной плиткой с шероховатой поверхностью	RAL 8025	19,63
3	Декоративные элементы	Существующая поверхность бетона	RAL 9010	-
4	Кровля	Фальцевая из медного листа δ=0,5мм	Медь	26,8
5	Декоративные элементы	Металлический лист с покраской δ=0,5мм	RAL 9010	1,2

Изм.	Кол.уч.	Лист	№док.	Подп.	Дата	2022-02-01-01-АС			
						Капитальный ремонт парка "Октябрьский" в г. Бендеры			
							Стадия	Лист	Листов
ГАП		Бешляга			06.22.		РП	4	
Разработал		Крошкин			06.22.	Ротонда. План на отм. 0,000. Фасад (М1:50)	ООО"СИГ-Инжиниринг" Лиц. серия АЮ №0024299		
Проверил		Бешляга			06.22.				

План фундаментов (М1:50)

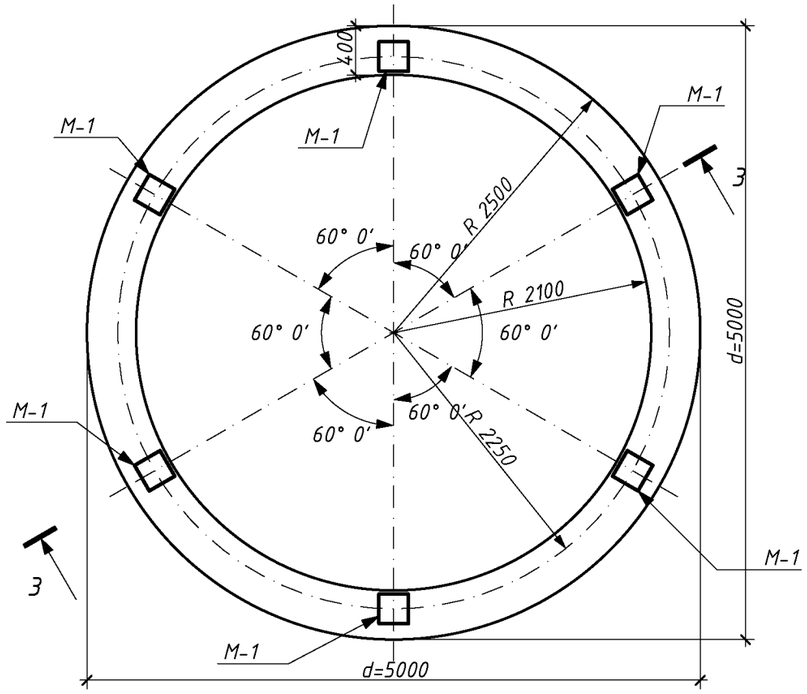

М-1 (М1:10)

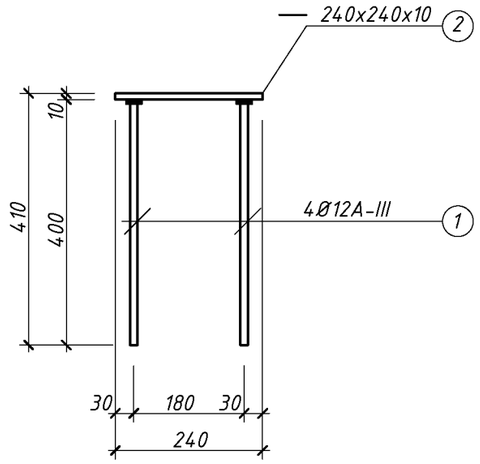

3-3 (М1:50)

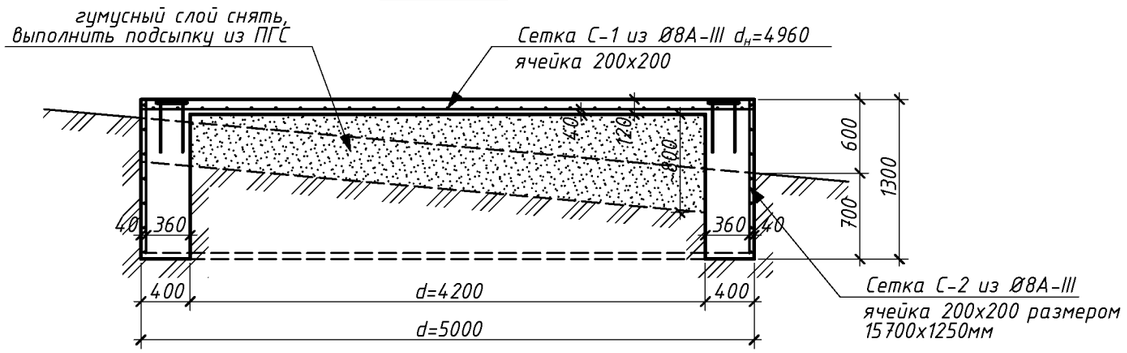

Спецификация материалов на элементы фундамента

Марка позиция	Обозначение	Наименование	Кол-во	масса ед.,кг	Σ
	Фундамент ФМ-1		1,0	360,0	360,0
С-1		Ø8А-III м.п.	195,0	0,89	173,0
С-2		Ø8А-III м.п.	210,0	0,89	187,0
		Бетон М200 $м^3$	10,0	-	10,0
	М-1		6,0	5,9	35,5
1		Ø12А-III l=400мм шт.	4,0	0,35	1,40
2		—240х240х10 шт.	1	4,5	4,5

Изм.	Кол.уч.	Лист	№док.	Подп.	Дата	2022-02-01-05-АС		
						Капитальный ремонт парка "Октябрьский" в г. Бендеры		
							Стадия	Лист	Листов
							РП	5	
ГАП		Бешляга			06.22.				
Разработал		Олексиюк			06.22.	Ротонда. План фундаментов. Спецификация	ООО"СИГ-Инжиниринг" Лиц. серия АЮ №0024299		
Проверил		Бешляга			06.22.				

1-1 (М:50)

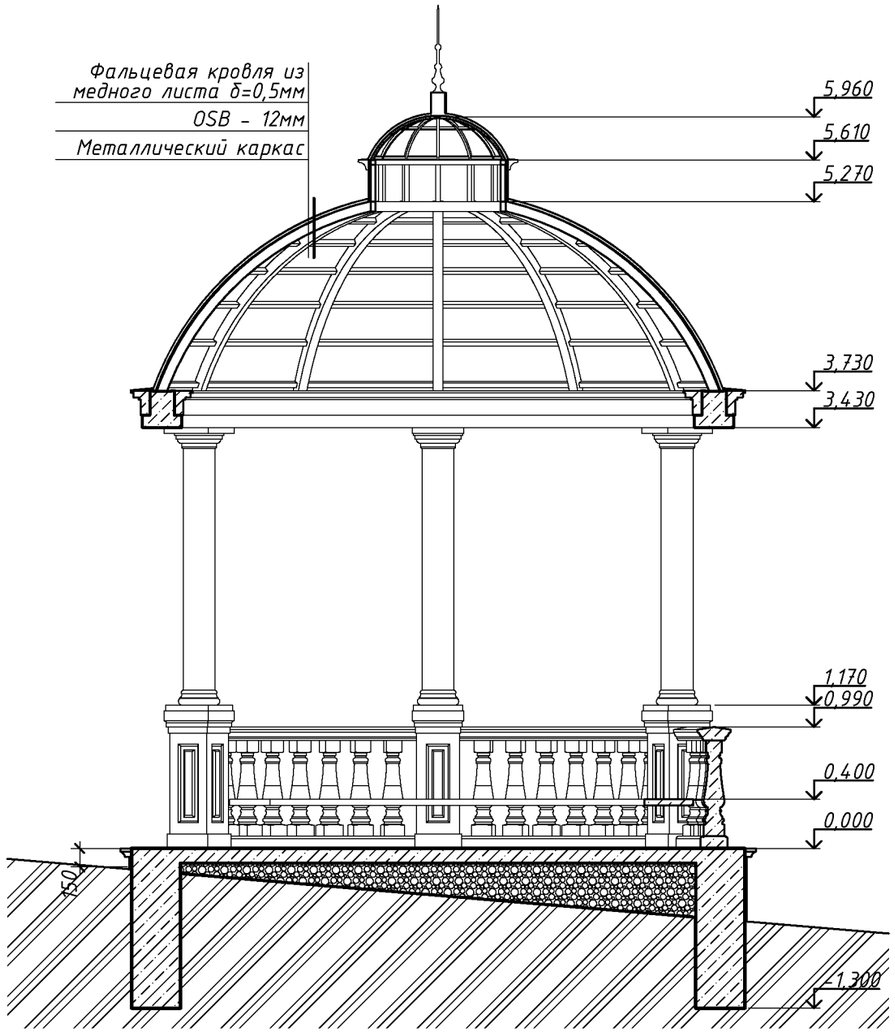

2-2 (М:50)

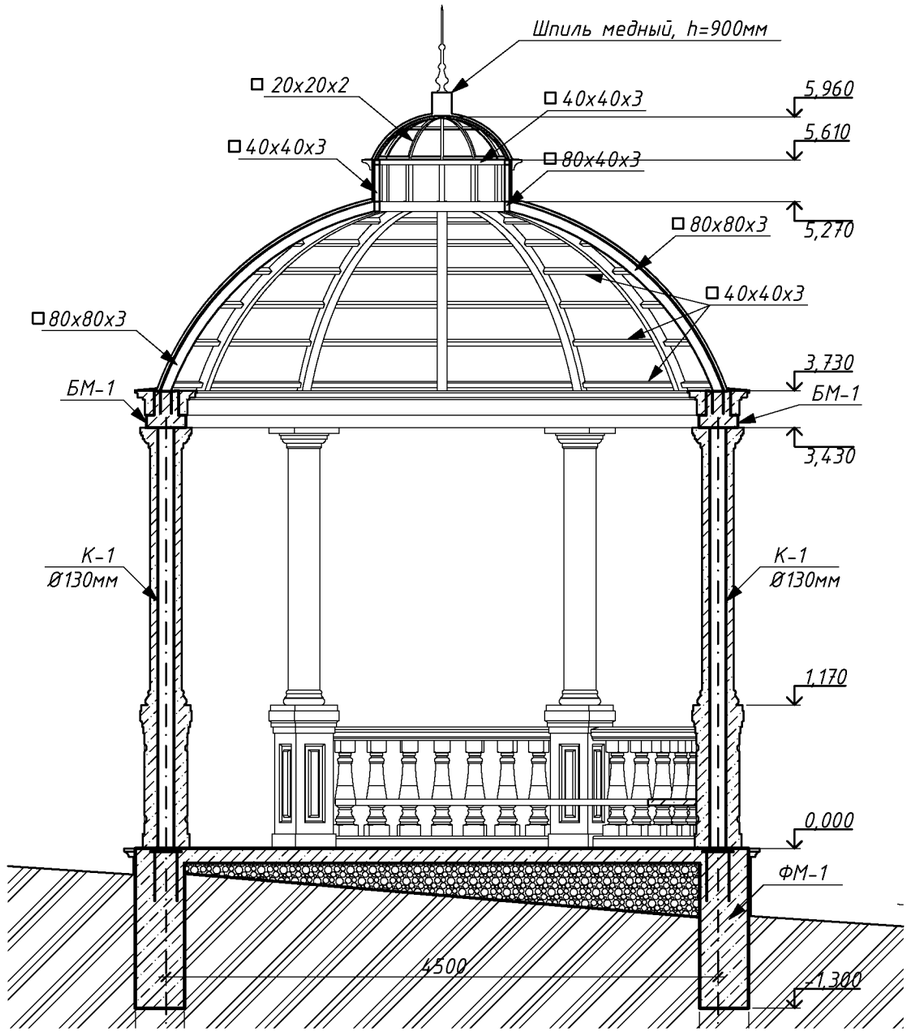

Примечание:

1. Все соединения каркаса - встык на электросварке. Электроды типа Э-42
3. Высоту сварного шва принять равной толщине стенки профиля, варить по всему периметру стыка
4. Металлоконструкции каркаса окрасить красками по металлу (ПФ-115) за 2 раза по грунтовке (ГФ-20).
5. Каркас купола варить к закладным М-2 в БМ-1

						2022-02-01-01-АС		
						Капитальный ремонт парка "Октябрьский" в г. Бендеры		
Изм.	Кол.уч.	Лист	№док.	Подп.	Дата			
							Стадия	Лист	Листов
							РП	6	
ГАП		Бешляга			06.22.			
Разработал		Крошкин			06.22.	Ротонда. Разрезы 2-2, 3-3 (М1:50)	ООО"СИГ-Инжиниринг" Лиц. серия АЮ №0024299	
Проверил		Бешляга			06.22.			

План на отм. 3,760 (М:50)

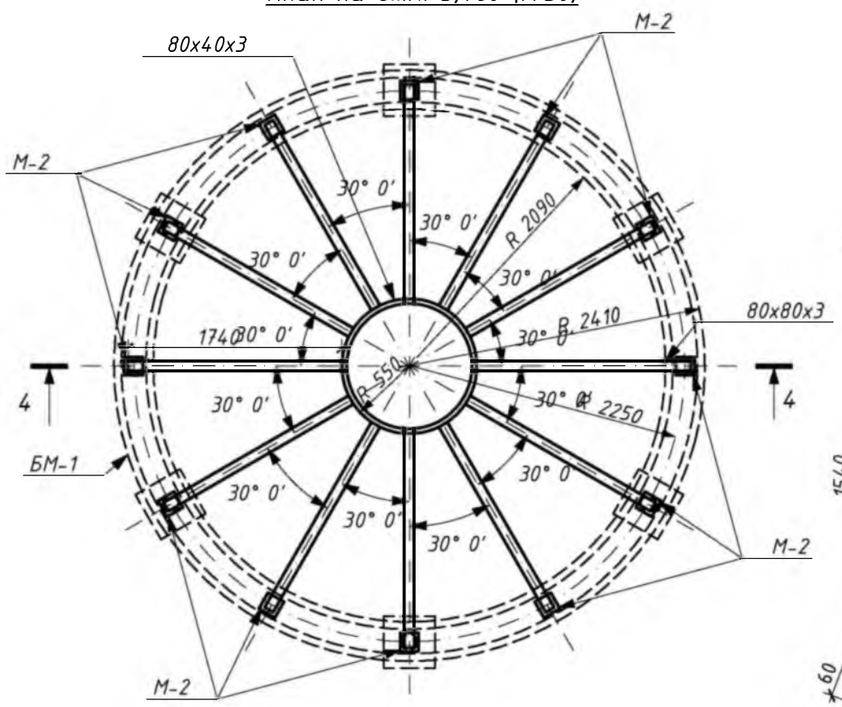

4-4 (М:20)

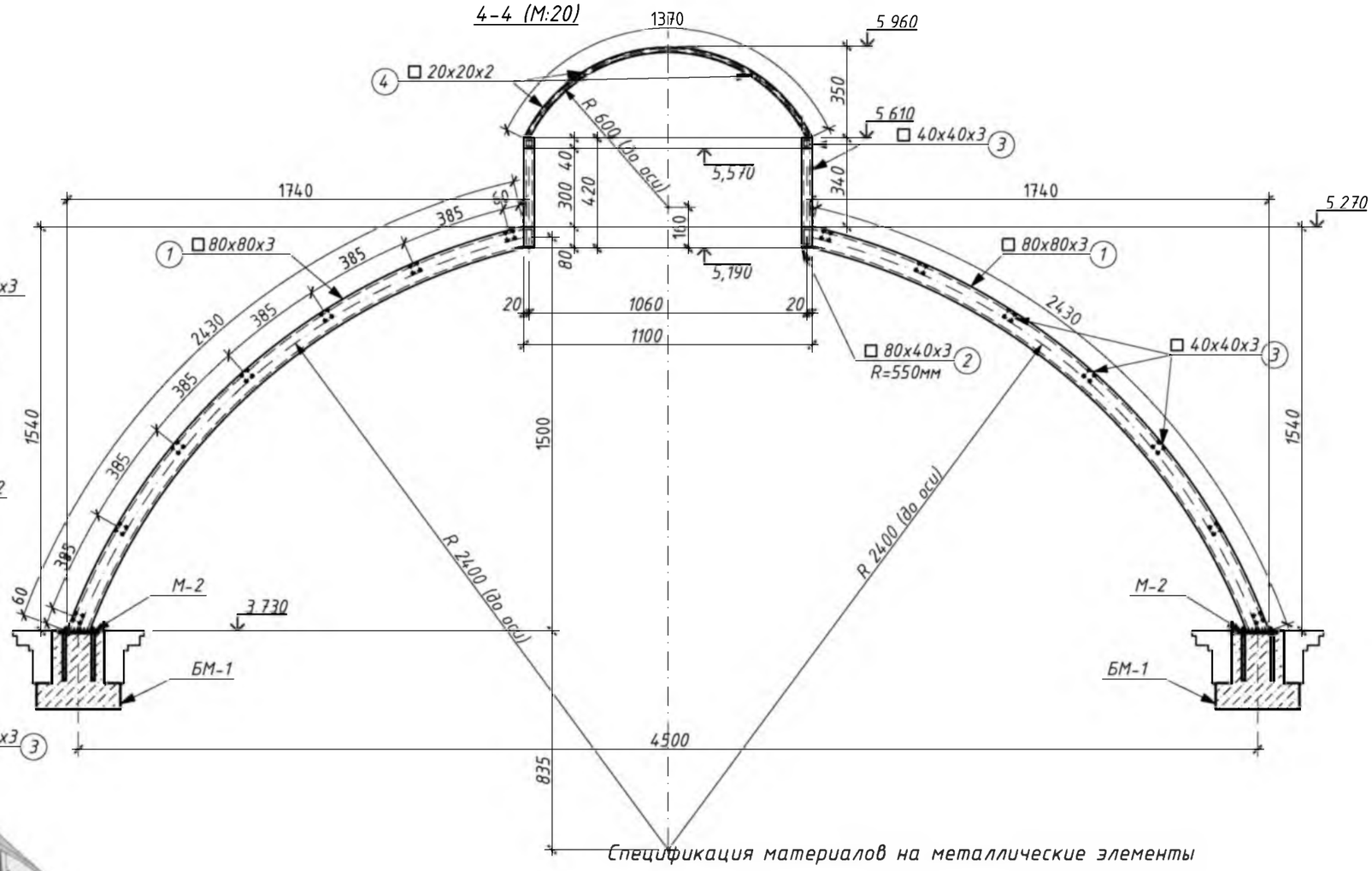

Общий вид каркаса купола

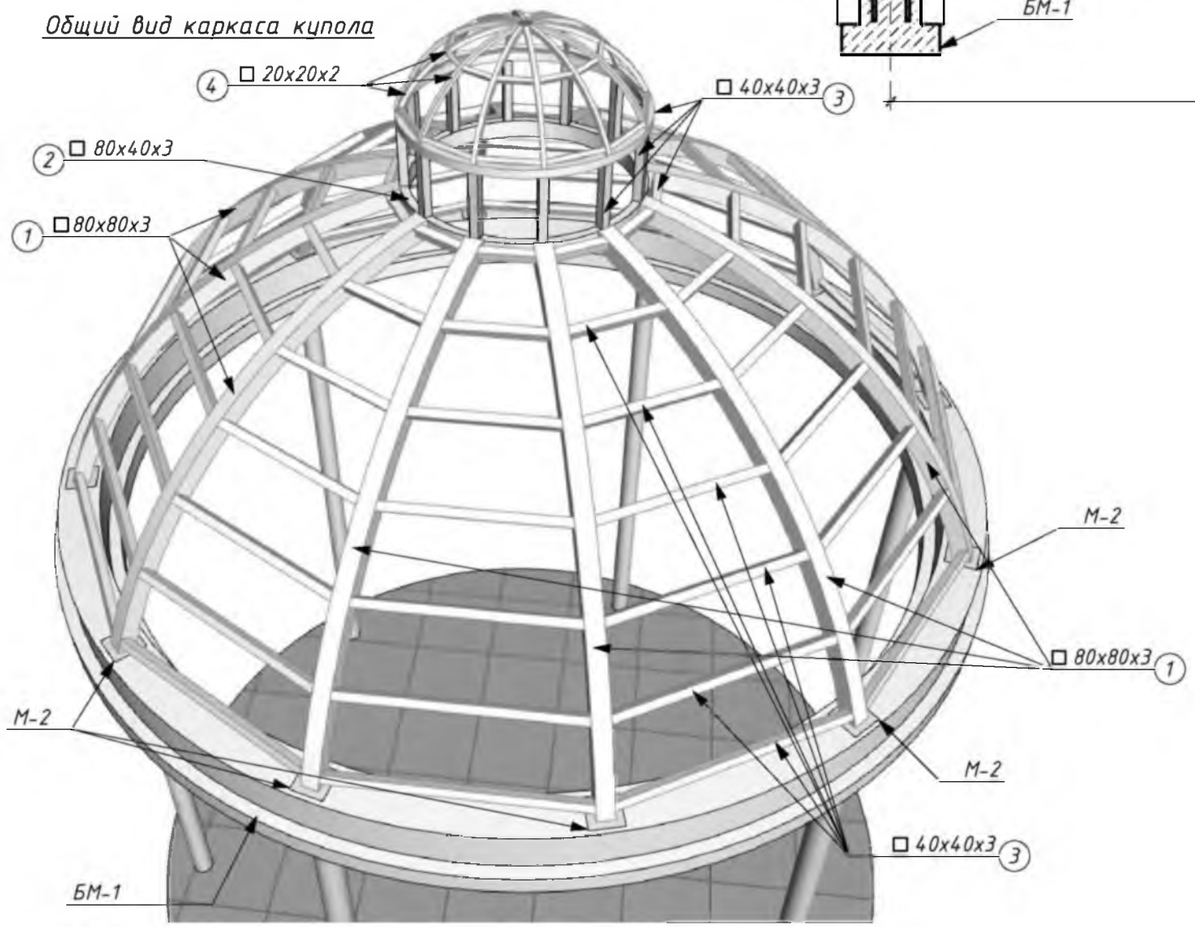

Спецификация материалов на металлические элементы

Марка позиция	Обозначение	Наименование		Кол-во	масса ед., кг	Σ
1		□80x80x3 l=2430мм	шт.	12,0	17,51	210,1
2		□80x40x3 l=3455мм	шт.	1,0	18,43	18,43
3		□40x40x3	п.м.	60,7	3,46	210,0
4		□20x20x2	п.м.	10,38	1,12	11,6
					Всего	450,13

Изм.	Кол.уч.	Лист	№док.	Подп.	Дата
ГАП		Бешляга			06.22.
Разработал		Крошкин			06.22.
Проверил		Бешляга			06.22.

2022-02-01-01-АС

Капитальный ремонт парка "Октябрьский" в г. Бендеры

Стадия	Лист	Листов
РП	7	

Ротонда. Купол. Спецификация

ООО"СИГ-Инжиниринг"
Лиц. серия АЮ №0024299

БМ-1 (М1:10)

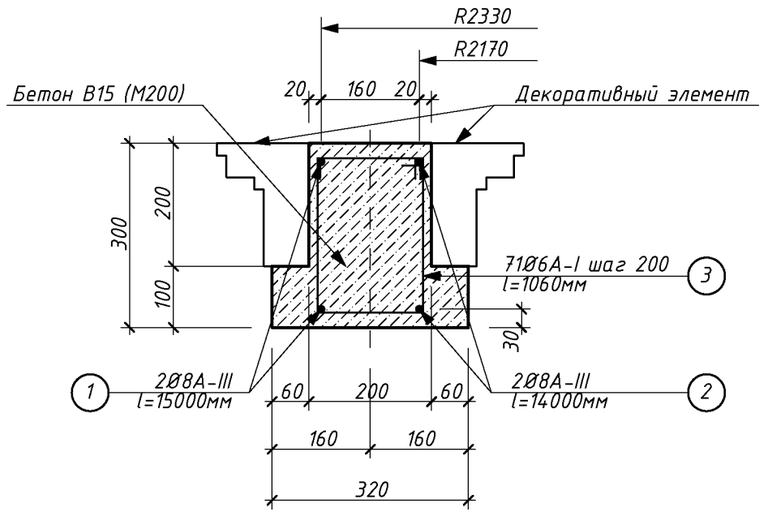

М-2 (М1:10)

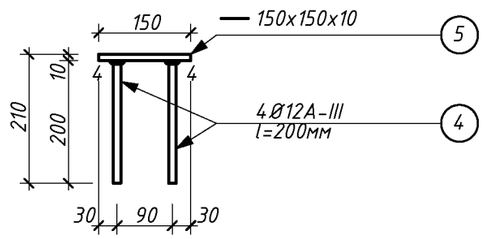

К-1 (М1:10)

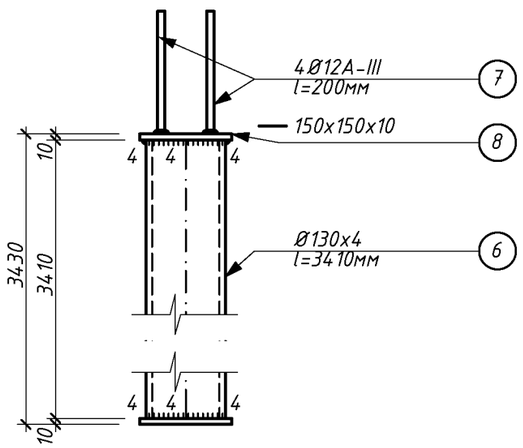

Спецификация материалов на ж.б. элементы

Марка позиция	Обозначение	Наименование	Кол-во	масса ед.,кг	Σ
	БМ-1		1,0	39,14	39,14
1		Ø8А-III l=15000мм шт.	2,0	5,88	11,76
2		Ø8А-III l=14000мм шт.	2,0	5,49	10,98
3	275, 255, 355, 175	Ø6А-I l=1060мм шт.	71,0	0,23	16,4
		Бетон В15 (М200) $м^3$	1,0	-	1,0
	М-2		12,0	2,48	29,76
4		Ø12А-III l=200мм шт.	4,0	0,18	0,72
5		— 150x150x10 шт.	1	1,76	1,76
	К-1		6,0	44,58	267,5
6		Ø130x4 l=3410мм шт.	1,0	42,1	42,1
7		Ø12А-III l=200мм шт.	4,0	0,18	0,72
8		— 150x150x10 шт.	1	1,76	1,76
				Всего	336,4

Примечание:

1. Все соединения каркаса купола, М-2 и К-1 - встык на электросварке. Электроды типа Э-42
2. Высоту сварного шва металлического каркаса купола принять равной толщине стенки профиля, варить по всему периметру стыка
2. Металл каркаса купола и К-1 окрасить красками по металлу (ПФ-115) за 2 раза по грунтовке (ГФ-20).

Изм.	Кол.уч.	Лист	№док.	Подп.	Дата	2022-02-01-01-АС			
						Капитальный ремонт парка "Октябрьский" в г. Бендеры			
							Стадия	Лист	Листов
ГАП		Бешляга			06.22.		РП	8	
Разработал		Крошкин			06.22.	Балка БМ-1. Закладная деталь М-2. Спецификация	ООО"СИГ-Инжиниринг" Лиц. серия АЮ №0024299		
Проверил		Бешляга			06.22.				

1-1 (М1:5)

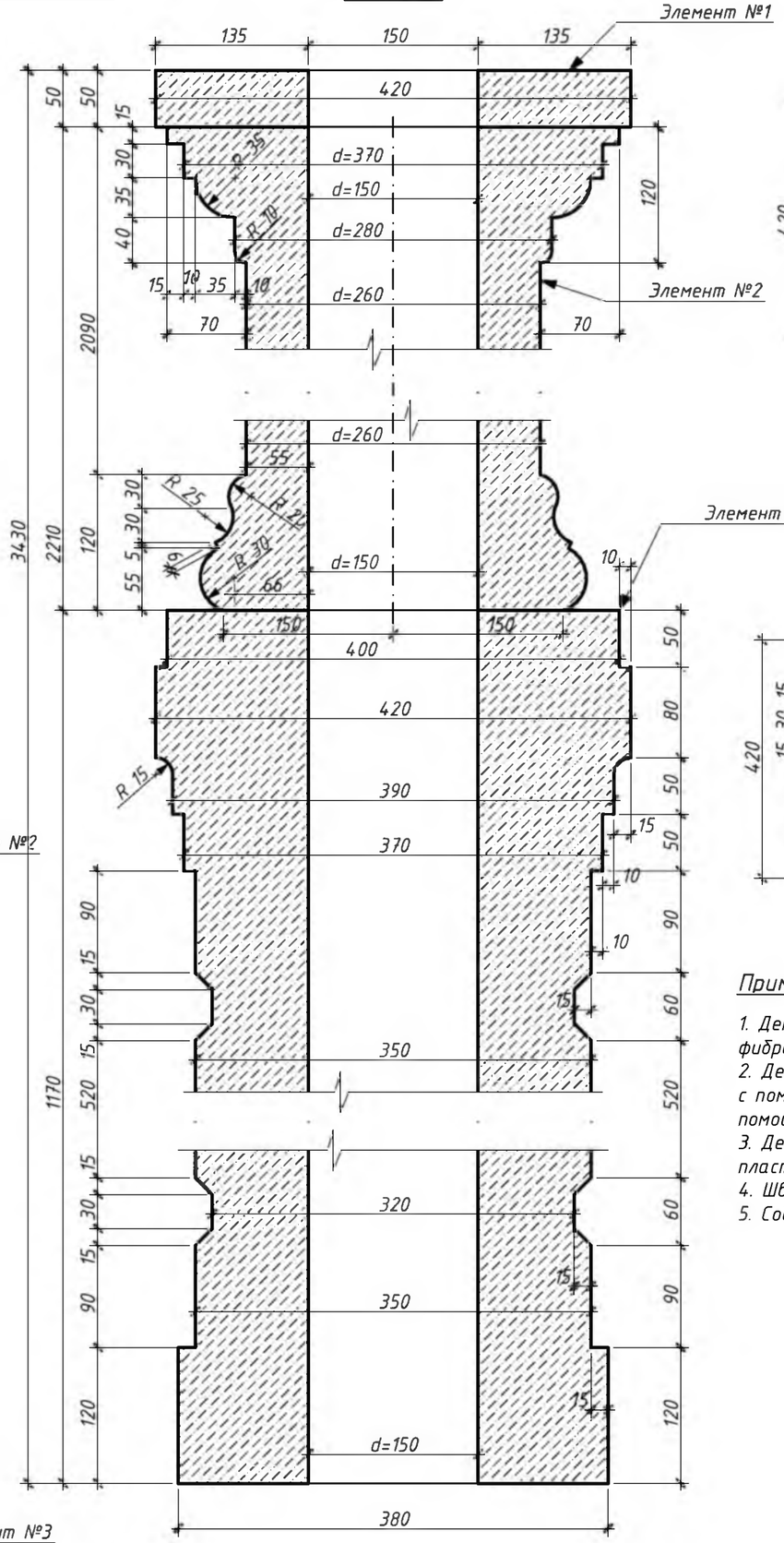

Декоративный элемент №1. План (М1:10)

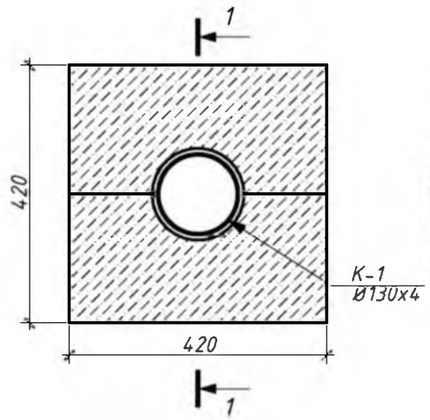

Декоративный элемент №2. План (М1:10)

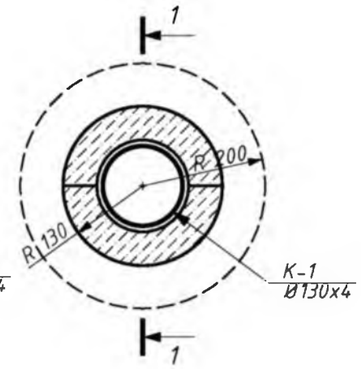

Декоративный элемент №3. План (М1:10)

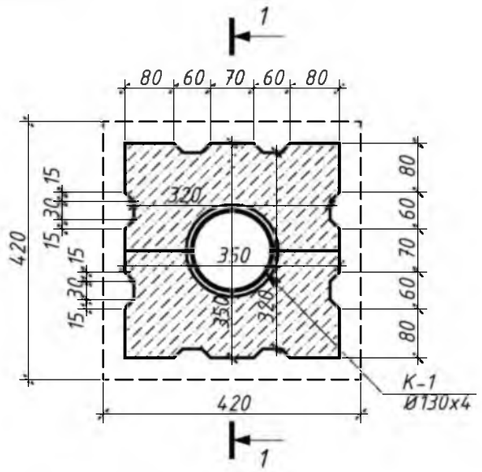

Декоративные элементы колонны

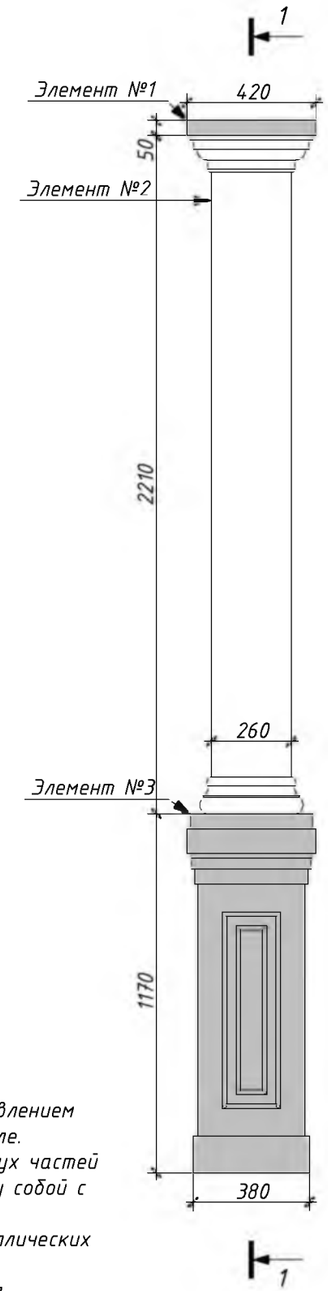

Примечание:

1. Декортаивные элементы выполнить из бетона М400 и кварцевого песка с добавлением фиброволокна и белого пигмента методом вибропресования на фирме изготовителе.
2. Декоративный элемент выполняется отдельно и собирается на площадке из двух частей с помощью штифтов и металлических пластин. Дополнительно скрепляются между собой с помощью строительного клея.
3. Декоративные элементы скрепляются между собой с помощью штифтов и металлических пластин, а так же дополнительно с помощью строительного клея.
4. Швы между элементами заделываются смесью из песка и акрилового герметика.
5. Собранные изделия отмываются от загрязнений и покрываются гидрофобизатором.

						2022-02-01-01-АС		
Изм.	Кол.уч.	Лист	№док.	Подп.	Дата	Капитальный ремонт парка "Октябрьский" в г. Бендеры		
							Стадия	Лист	Листов
							РП	9	
ГАП		Бешляга			06.22.				
Разработал		Крошкин			06.22.	Декоративные элементы колонн	ООО"СИГ-Инжиниринг" Лиц. серия АЮ №0024299		
Проверил		Бешляга			06.22.				

ОГ-1. План. (М1:20)

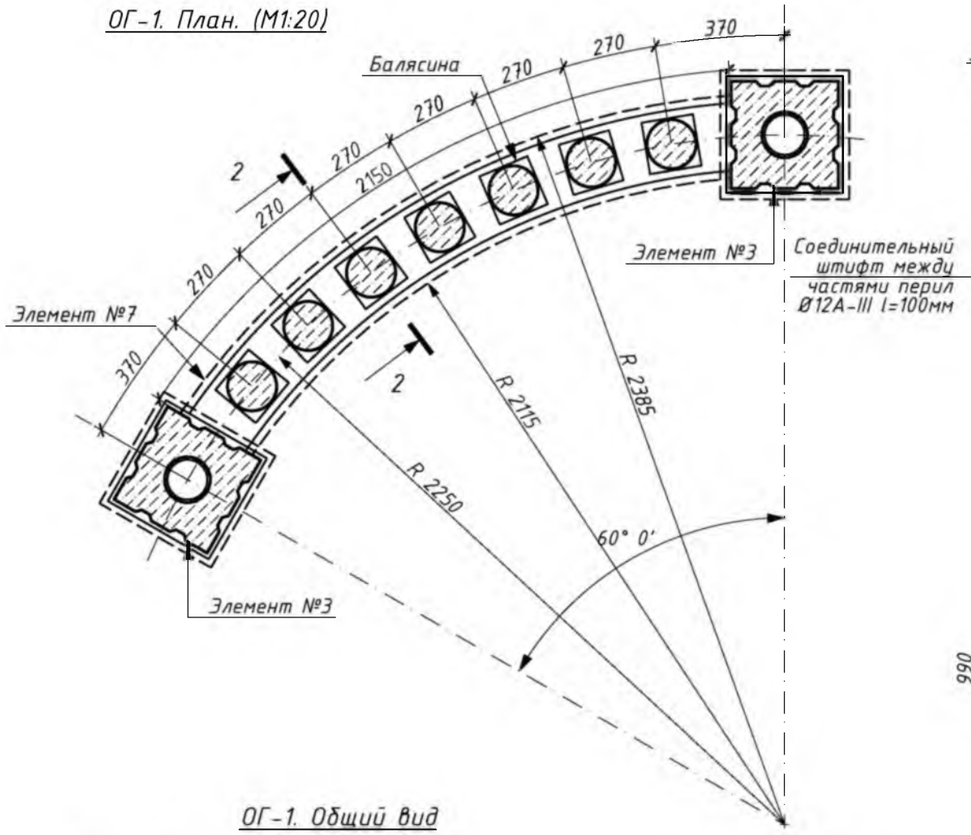

2-2 (М1:5)

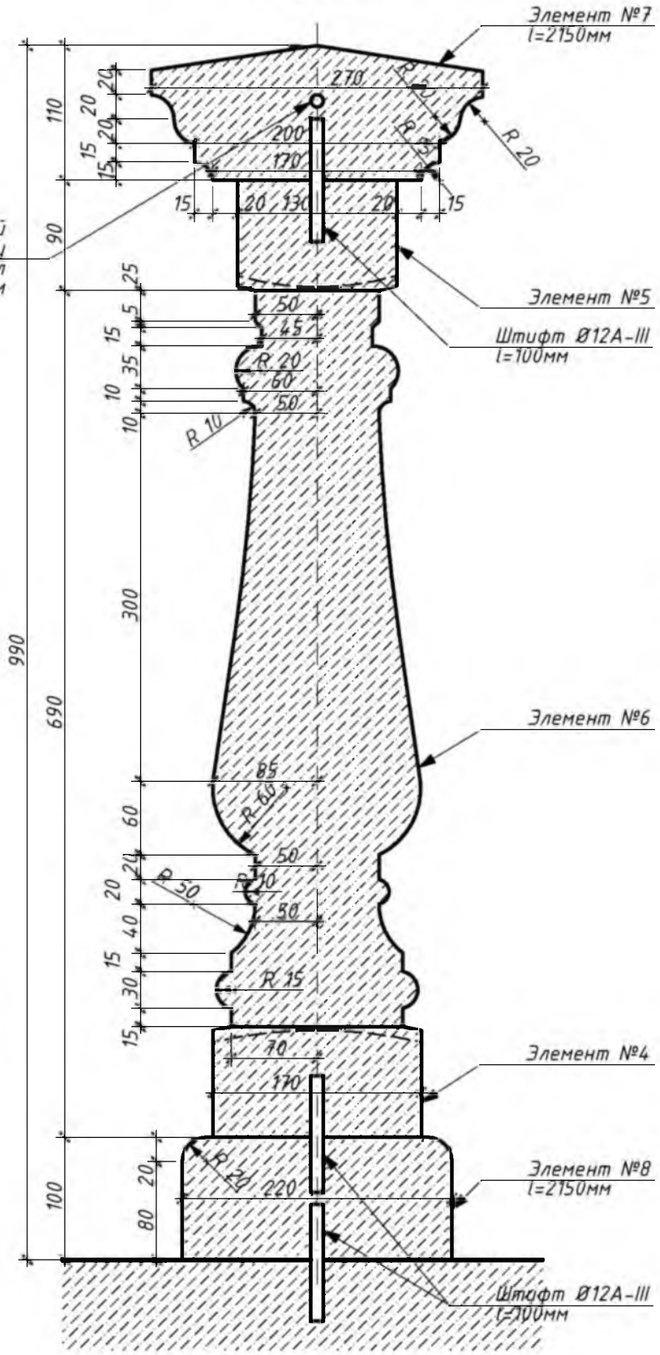

Балясина. План (М1:5)

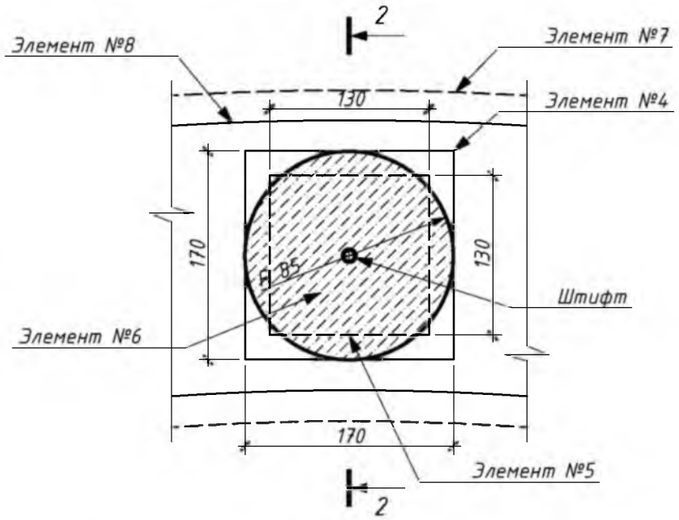

Элемент №4. План (М1:5)

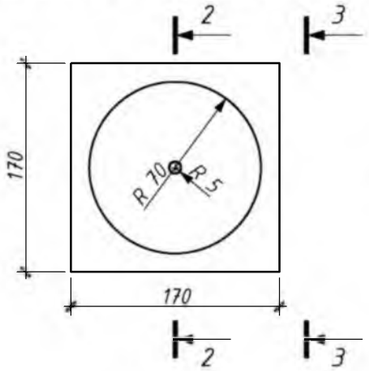

Элемент №5. План (М1:5)

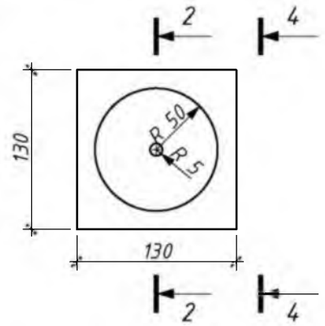

3-3 (М1:5)

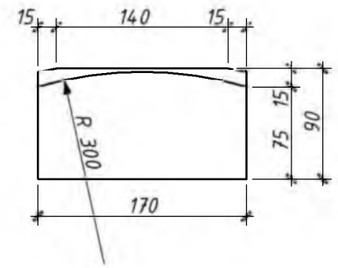

4-4 (М1:5)

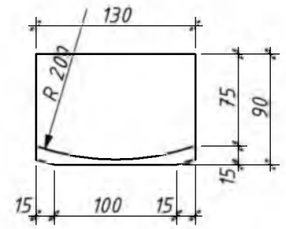

ОГ-1. Общий вид

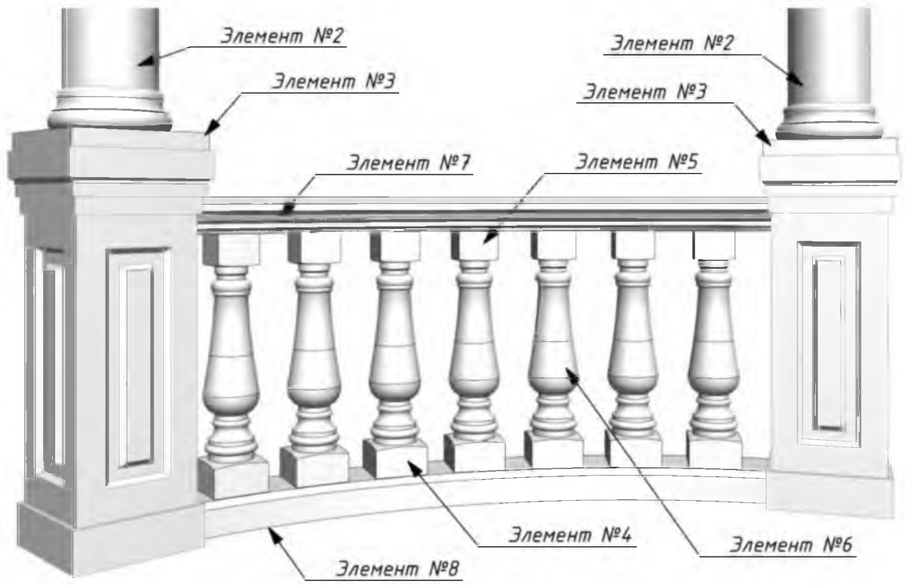

Примечание:

1. Декортаивные элементы выполнить из бетона М400 и кварцевого песка с добавлением фиброволокна и белого пигмента методом вибропресования на фирме изготовителе.
2. Декоративные элементы выполняются отдельно и собираются на площадке с помощью штифтов и металлических пластин. Дополнительно скрепляются между собой с помощью строительного клея.
3. Балясина состоит из трех элементов и отливается за один раз.
4. Швы между элементами ограждения заделываются смесью из песка и акрилового герметика.
5. Собранные изделия отмываются от загрязнений и покрываются гидрофобизатором.

Изм.	Кол.уч.	Лист	№док.	Подп.	Дата	2022-02-01-01-АС		
						Капитальный ремонт парка "Октябрьский" в г. Бендеры		
							Стадия	Лист	Листов
ГАП		Бешляга			06.22.		РП	10	
Разработал		Крошкин			06.22.	Ограждение ОГ-1	ООО"СИГ-Инжиниринг" Лиц. серия АЮ №0024299		
Проверил		Бешляга			06.22.				

План на отм. +3,730 (М1:50)

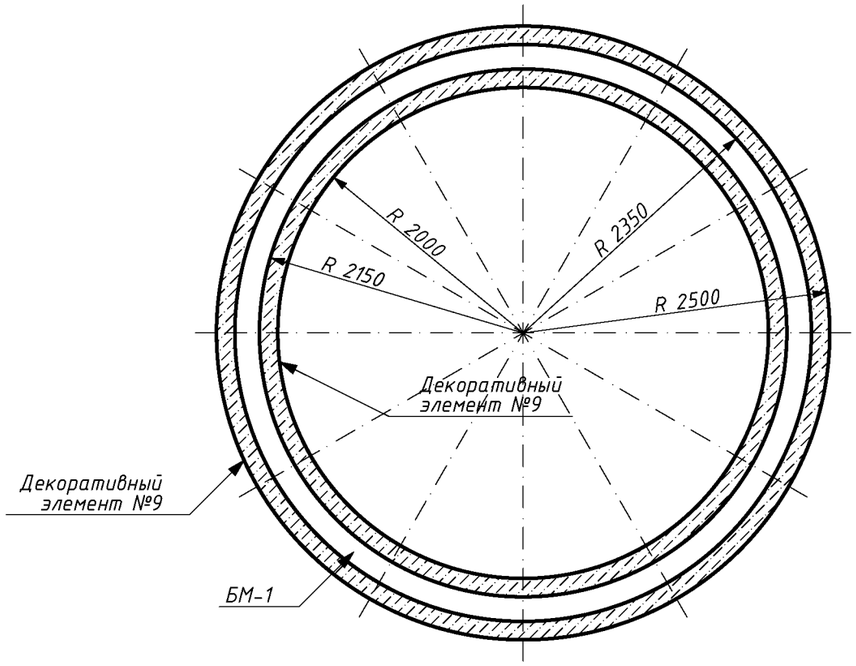

Декоративный элемент №9 (карниз) (М1:5)

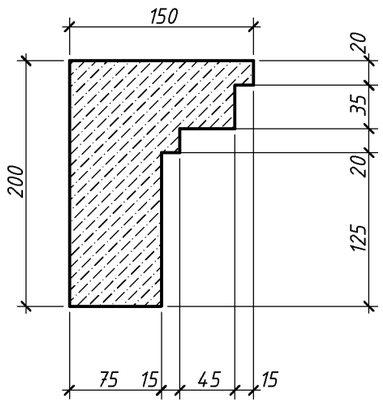

Спецификация материалов на декоративные элементы элементы

Марка позиция	Обозначение		Кол-во	Объем ед., $м^3$	Σ
	Колонна		6,0	0,238	1,43
1	Декоративный элемент №1	шт.	1,0	0,008	0,238
2	Декоративный элемент №2	шт.	1,0	0,11	
3	Декоративный элемент №3	шт.	1,0	0,12	
	ОГ-1		5,0	0,2	1,0
4	Декоративный элемент №4	шт.	7,0	0,003	0,021
5	Декоративный элемент №5	шт.	7,0	0,002	0,014
6	Декоративный элемент №6	шт.	7,0	0,012	0,084
7	Декоративный элемент №7	шт.	1,0	0,04	0,04
8	Декоративный элемент №8	шт.	1,0	0,04	0,04
	Карниз				
9	Декоративный элемент №9	м.п.	27,9	0,02	0,6
				Всего	3,03

Примечание:

1. Декортаивный элемент выполнить из бетона М400 и кварцевого песка с добавлением фиброволокна и белого пигмента методом вибропресования на фирме изготовителе.
2. Декоративные элементы выполняются отдельно и собираются на площадке с помощью штифтов и металлических пластин. Дополнительно скрепляются между собой с помощью строительного клея.
3. Швы между элементами заделываются смесью из песка и акрилового герметика.
4. Собранные изделия отмываются от загрязнений и покрываются гидрофобизатором.

Изм.	Кол.уч.	Лист	№док.	Подп.	Дата	2022-02-01-01-АС		
						Капитальный ремонт парка "Октябрьский" в г. Бендеры		
							Стадия	Лист	Листов
							РП	11	
ГАП		Бешляга			06.22.				
Разработал		Крошкин			06.22.	Ведомость декоративных изделий	ООО"СИГ-Инжиниринг" Лиц. серия АЮ №0024299		
Проверил		Бешляга			06.22.				

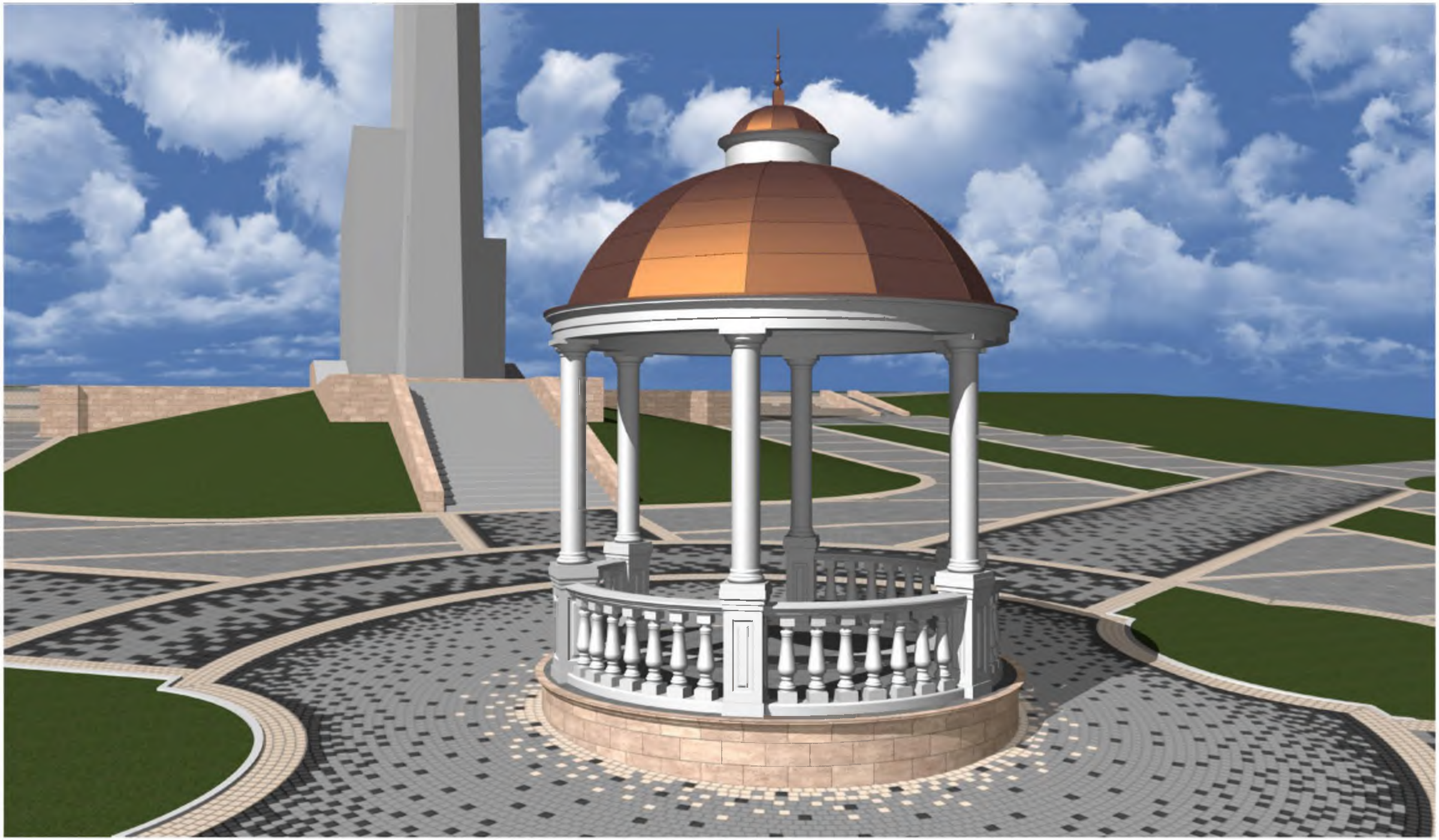

						2022-02-01-01-АС		
						Капитальный ремонт парка "Октябрьский" в г. Бендеры		
Изм.	Кол.уч.	Лист	№док.	Подп.	Дата			
							Стадия	Лист	Листов
							РП	12	
ГАП		Бешляга			06.22.				
Разработал		Крошкин			06.22.	Визуализация	ООО"СИГ-Инжиниринг" Лиц. серия АЮ №0024299		
Проверил		Бешляга			06.22.				

Пергола. План фундаментов (М1:100)

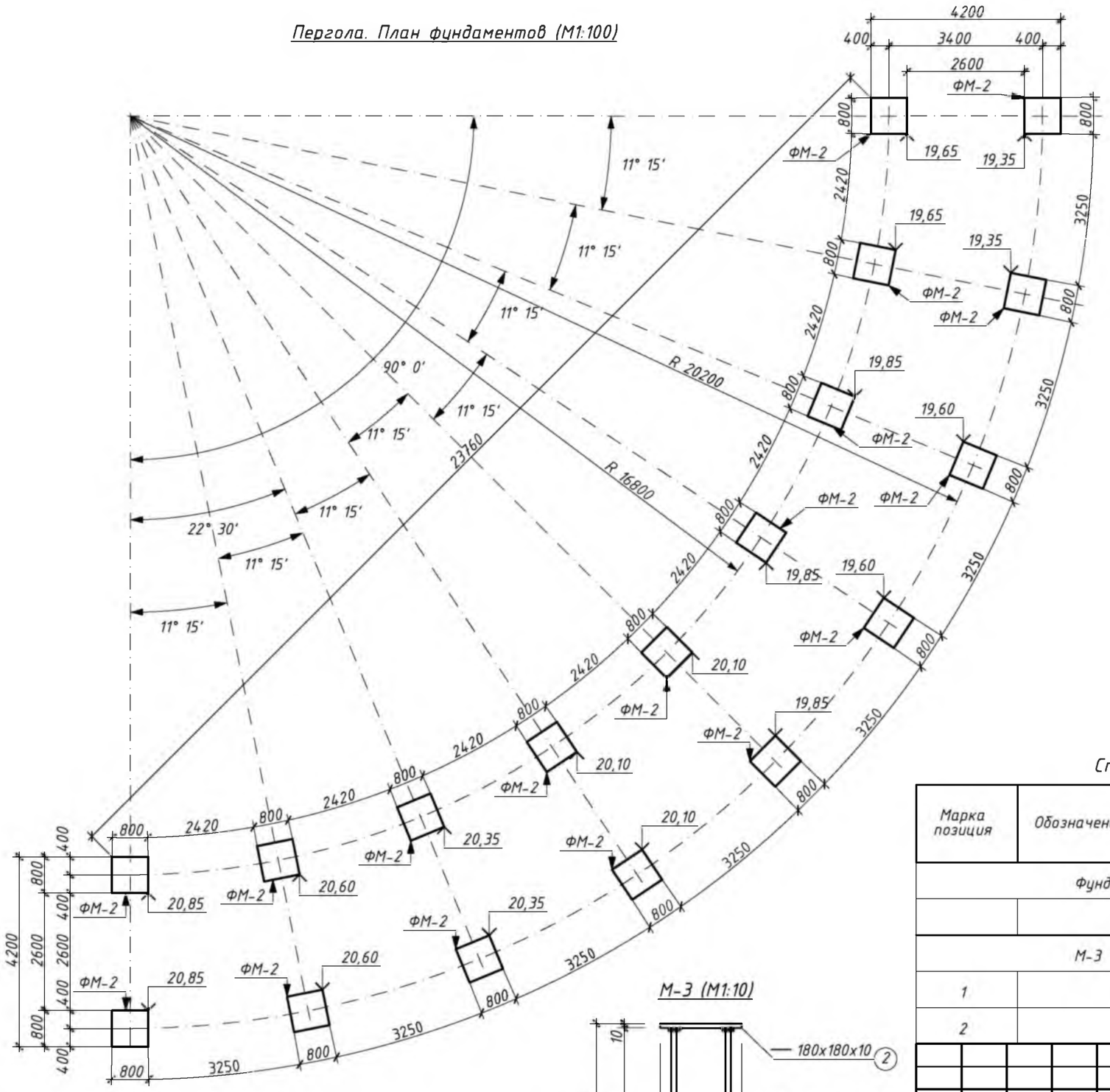

ФМ-2 (М1:20)

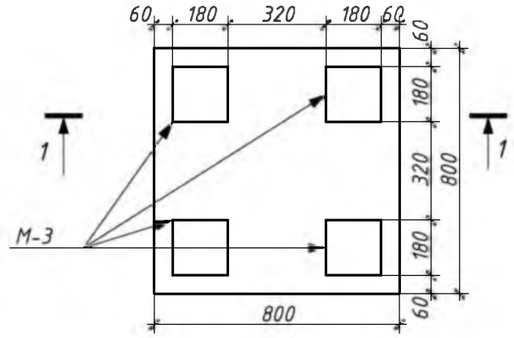

1-1 (М1:20)

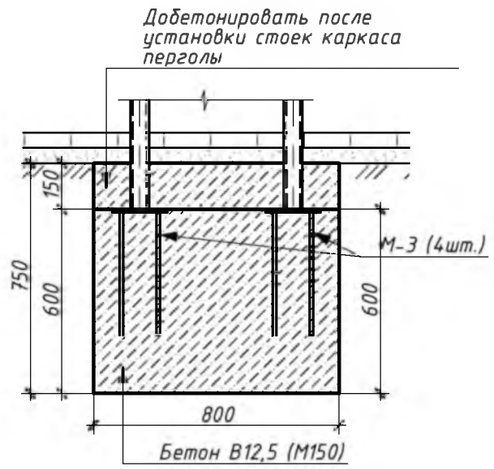

М-3 (М1:10)

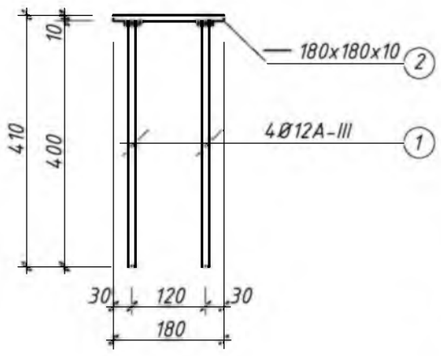

Спецификация материалов на элементы фундаментов

Марка позиция	Обозначение	Наименование	Кол-во	масса ед.,кг	Σ
		Фундамент ФМ-2 шт.	18,0		8,64м³
		Бетон М200 м³	0,48	-	0,48
		М-3 шт.	72,0	3,93	282,96
1		Ø12А-III l=400мм шт.	4,0	0,35	1,40
2		— 180x180x10 шт.	1	2,53	2,53

Условные обозначения

19,60 — Отметка низа фундамента

Примечания:

В случае обнаружения под подошвой фундамента неуплотненного слабого грунта, в основании утрамбовать щебень h=200мм

Изм.	Кол.уч.	Лист	№док.	Подп.	Дата	2022-02-01-02-АС		
						Капитальный ремонт парка "Октябрьский" в г. Бендеры		
							Стадия	Лист	Листов
ГАП		Бешляга			06.22.		РП	13	
Разработал		Крошкин			06.22.	Пергола. План фундаментов. ФМ-2 Спецификация	ООО"СИГ-Инжиниринг" Лиц. серия АЮ №0024299		
Проверил		Бешляга			06.22.				

Пергола. Схема каркаса (М1:100)

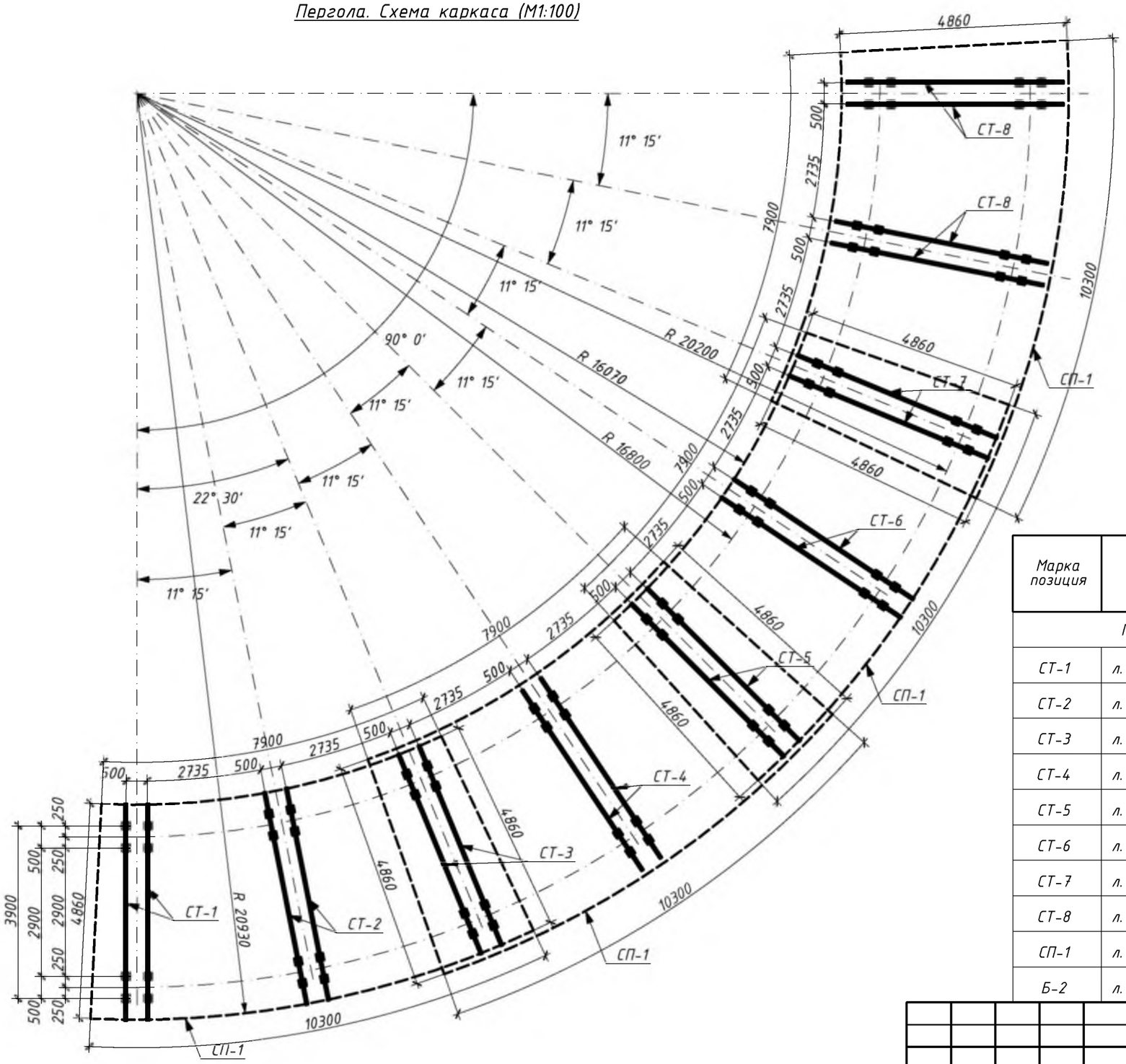

Спецификация элементов каркаса

Марка позиция	Обозначение	Наименование		Кол-во	масса ед.,кг	Σ
Пергола			шт.	2,0	4803,14	9606,28
СТ-1	л. АС 14	Стойка каркаса	шт.	2,0	208,27	416,54
СТ-2	л. АС 15	Стойка каркаса	шт.	2,0	219,39	438,78
СТ-3	л. АС 16	Стойка каркаса	шт.	2,0	229,17	458,34
СТ-4	л. АС 17	Стойка каркаса	шт.	2,0	219,39	438,78
СТ-5	л. АС 18	Стойка каркаса	шт.	2,0	226,51	453,02
СТ-6	л. АС 19	Стойка каркаса	шт.	2,0	216,71	433,42
СТ-7	л. АС 20	Стойка каркаса	шт.	2,0	221,19	442,38
СТ-8	л. АС 21	Стойка каркаса	шт.	4,0	210,83	843,32
СП-1	л. АС 22	Секция покрытия	шт.	4,0	219,64	878,56
Б-2	л. АС 22	Брус 150х50 l=4860	шт.	232	0,036м³	8,35м³

Изм.	Кол.уч.	Лист	№док.	Подп.	Дата
ГАП		Бешляга			06.22.
Разработал		Крошкин			06.22.
Проверил		Бешляга			06.22.

2022-02-01-АС

Капитальный ремонт парка "Октябрьский" в г. Бендеры

Стадия	Лист	Листов
РП	14	

Пергола. Схема каркаса

ООО"СИГ-Инжиниринг"
Лиц. серия АЮ №0024299

СТ-1 (М1:50)

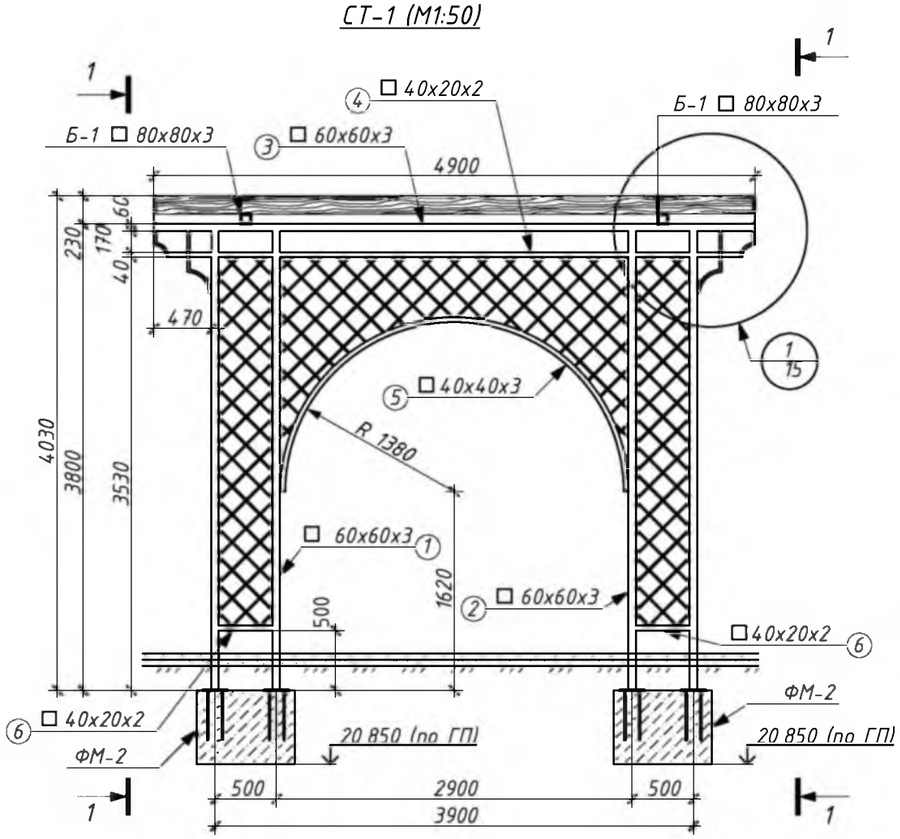

1-1 (М1:50)

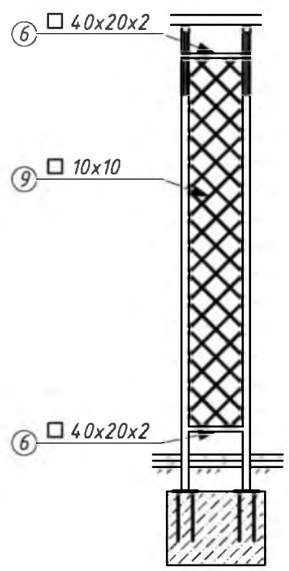

Спецификация металлических элементов

Марка позиция	Обозначение	Наименование		Кол-во	масса ед.,кг	Σ
	СТ-1		шт.	2,0	208,27	416,54
1		□60х60х3 l=3470мм	шт.	2,0	18,51	37,02
2		□60х60х3 l=3470мм	шт.	2,0	18,51	37,02
3		□60х60х3 l=4900мм	шт.	1,0	26,14	26,14
4		□ 40х20х2 l=4900мм	шт.	1,0	8,56	8,56
5		□40х40х3 l=4460мм	шт.	1,0	15,45	15,45
6		□ 40х20х2 l=440мм	шт.	6,0	0,77	4,62
7		□20х20х2 l=610мм	шт.	4,0	0,69	2,76
8		□20х20х2 l=265мм	шт.	4,0	0,3	1,2
9		□10х10	м.п.	96,8	0,78	75,5

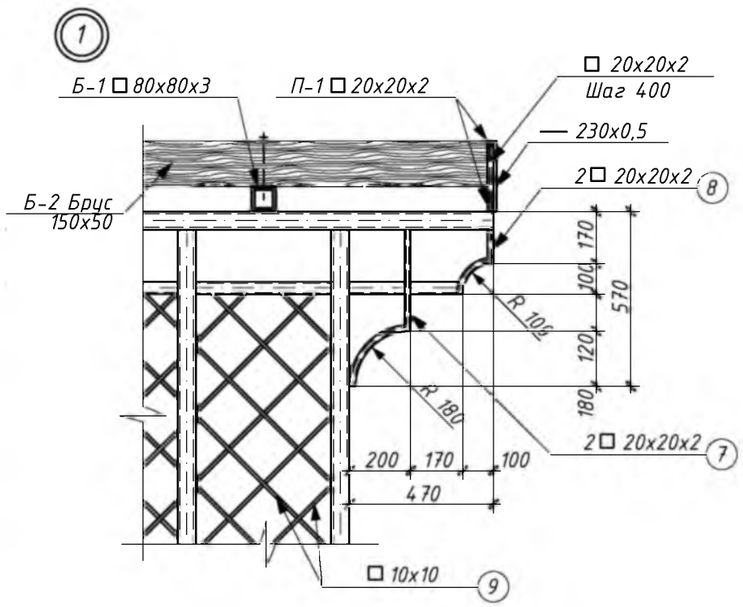

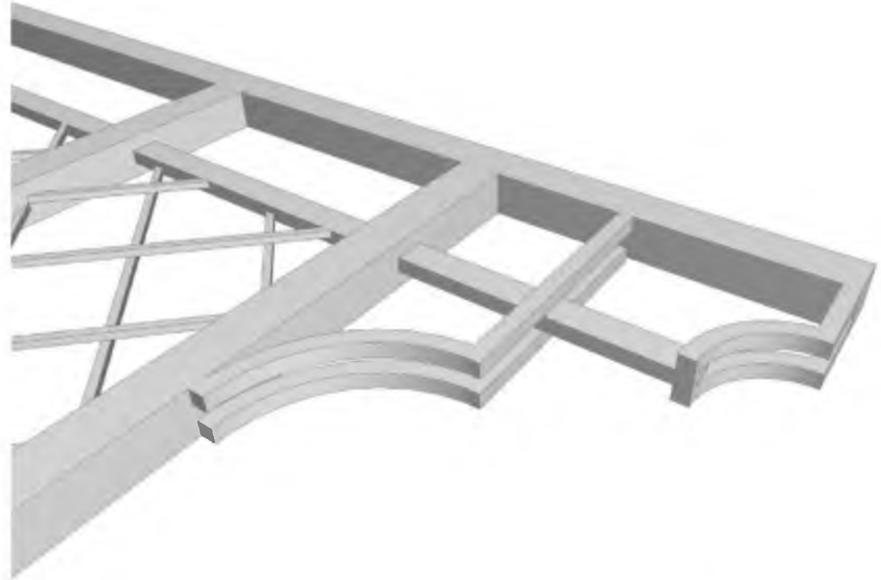

Изм.	Кол.уч.	Лист	№док.	Подп.	Дата	2022-02-01-02-АС		
						Капитальный ремонт парка "Октябрьский" в г. Бендеры		
							Стадия	Лист	Листов
							РП	15	
ГАП		Бешляга			06.22.				
Разработал		Крошкин			06.22.	Пергола. СТ-1 (М1:50)	ООО"СИГ-Инжиниринг" Лиц. серия АЮ №0024299		
Проверил		Бешляга			06.22.				

СТ-2 (М1:50)

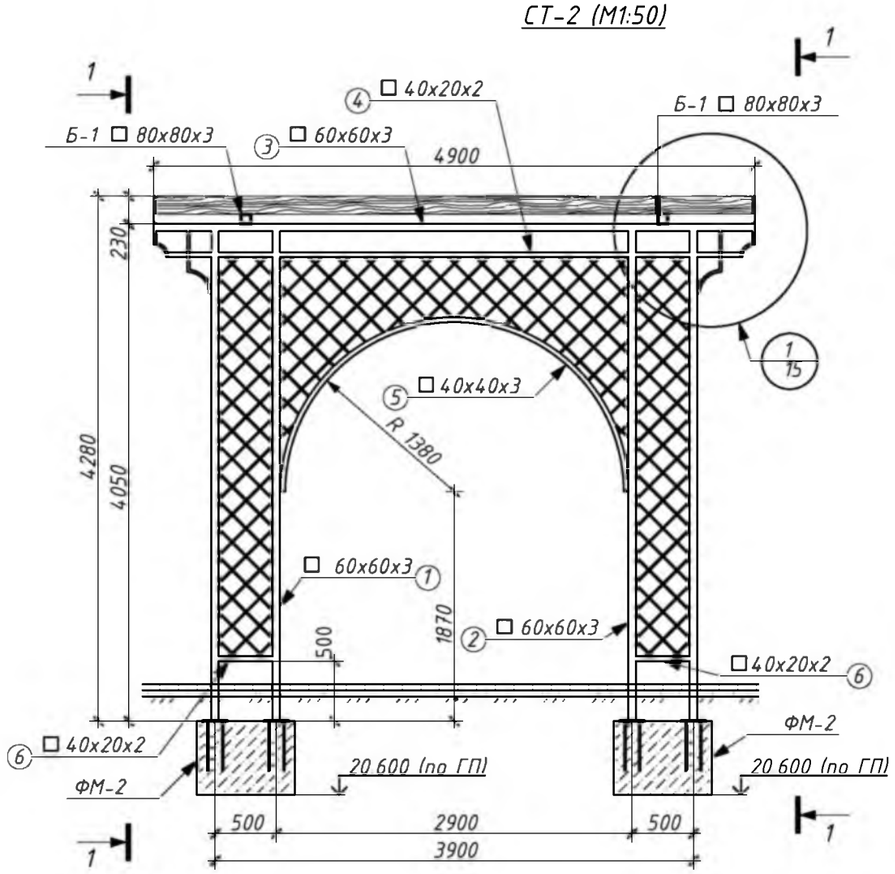

1-1 (М1:50)

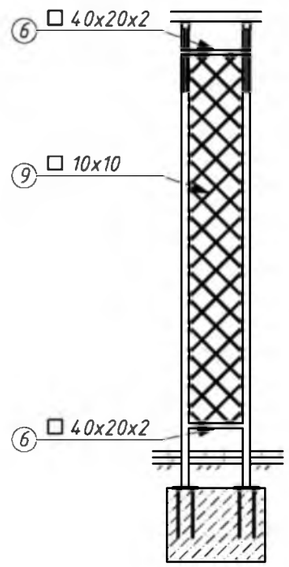

Спецификация металлических элементов

Марка позиция	Обозначение	Наименование		Кол-во	масса ед.,кг	Σ
	СТ-2		шт.	2,0	219,39	438,78
1		□60х60х3 l=3990мм	шт.	2,0	21,29	42,58
2		□60х60х3 l=3990мм	шт.	2,0	21,29	42,58
3		□60х60х3 l=4900мм	шт.	1,0	26,14	26,14
4		□ 40х20х2 l=4900мм	шт.	1,0	8,56	8,56
5		□40х40х3 l=4460мм	шт.	1,0	15,45	15,45
6		□ 40х20х2 l=440мм	шт.	6,0	0,77	4,62
7		□20х20х2 l=610мм	шт.	4,0	0,69	2,76
8		□20х20х2 l=265мм	шт.	4,0	0,3	1,2
9		□10х10	м.п.	96,8	0,78	75,5

1

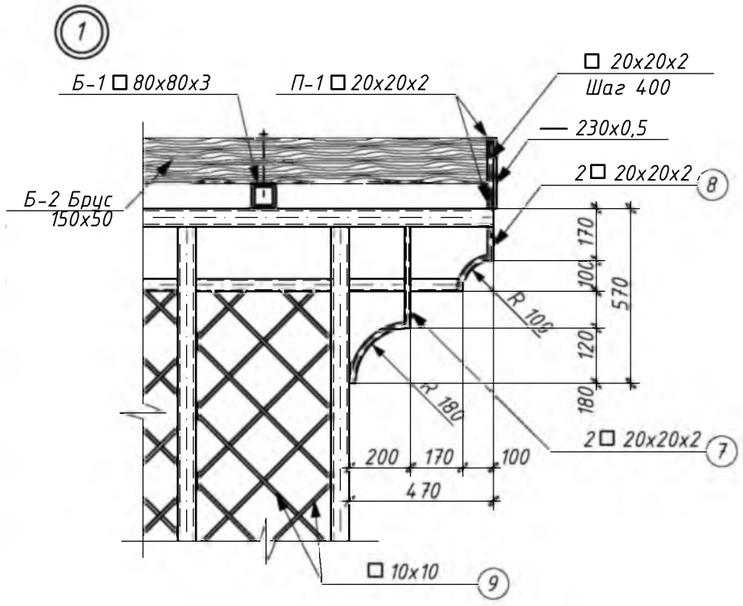

Изм.	Кол.уч.	Лист	№док.	Подп.	Дата	2022-02-01-02-АС			
						Капитальный ремонт парка "Октябрьский" в г. Бендеры			
							Стадия	Лист	Листов
ГАП		Бешляга			06.22.		РП	16	
Разработал		Крошкин			06.22.	Пергола. СТ-2 (М1:50)	ООО"СИГ-Инжиниринг" Лиц. серия АЮ №0024299		
Проверил		Бешляга			06.22.				

СТ-3 (М1:50)

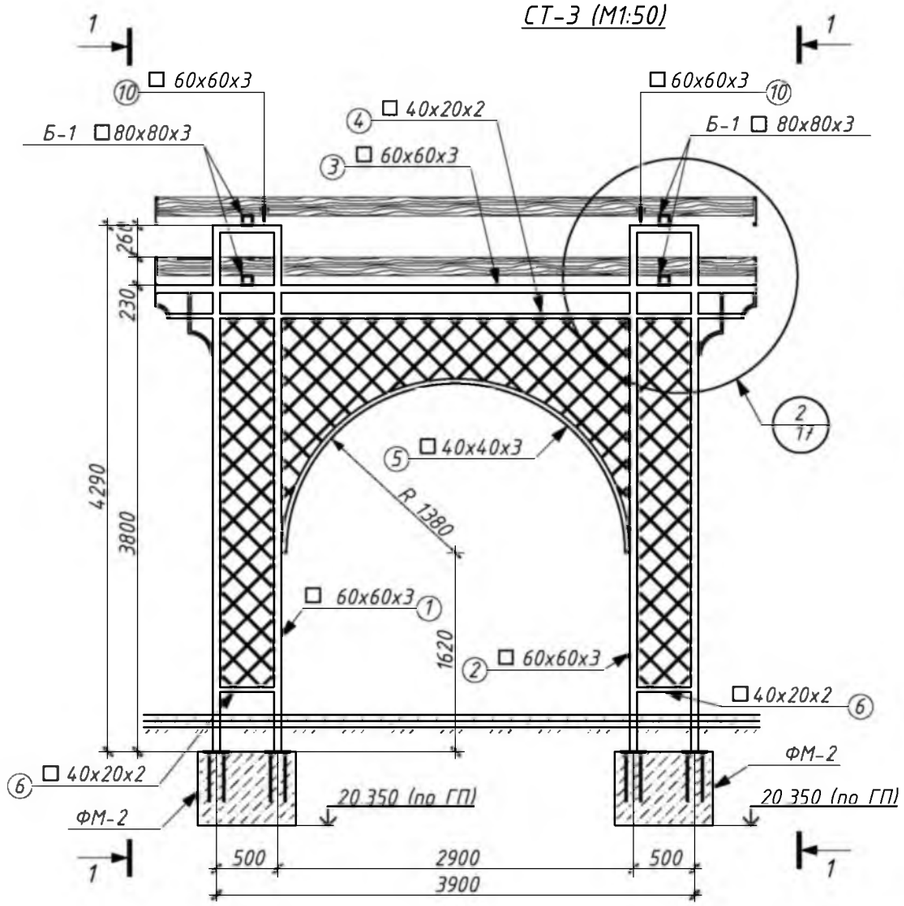

1-1 (М1:50)

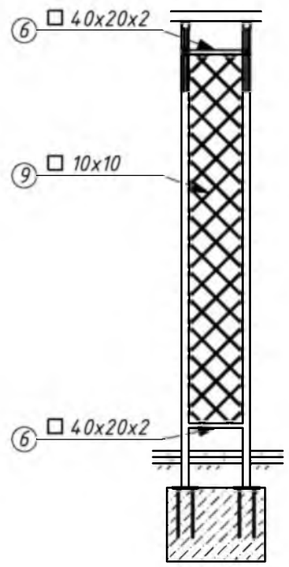

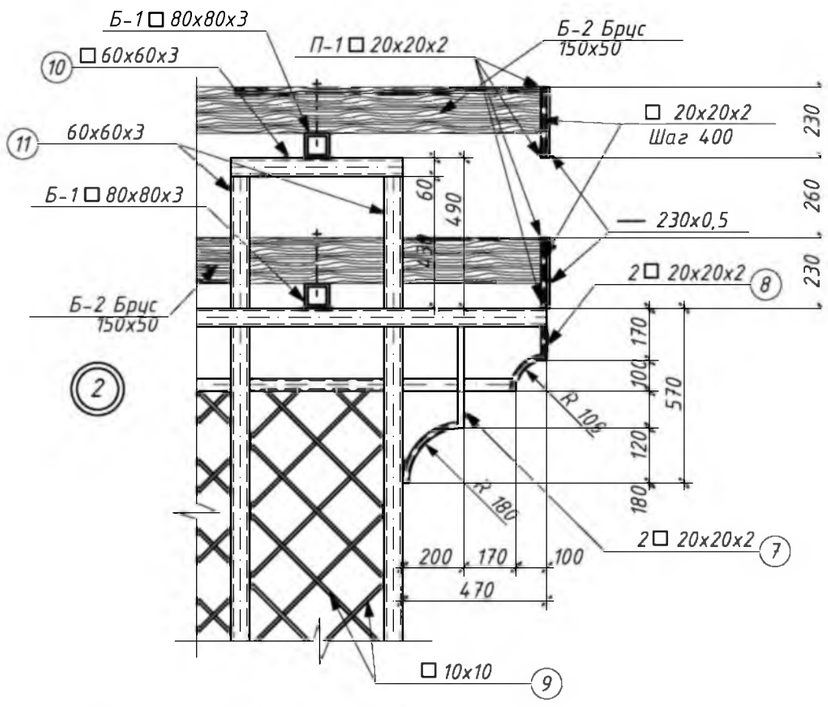

Спецификация металлических элементов

Марка позиция	Обозначение	Наименование		Кол-во	масса ед.,кг	Σ
	СТ-3		шт.	2,0	229,17	458,34
1		□60х60х3 l=3740мм	шт.	2,0	19,95	39,9
2		□60х60х3 l=3740мм	шт.	2,0	19,95	39,9
3		□60х60х3 l=4900мм	шт.	1,0	26,14	26,14
4		□ 40х20х2 l=4900мм	шт.	1,0	8,56	8,56
5		□40х40х3 l=4460мм	шт.	1,0	15,45	15,45
6		□ 40х20х2 l=440мм	шт.	6,0	0,77	4,62
7		□20х20х2 l=610мм	шт.	4,0	0,69	2,76
8		□20х20х2 l=265мм	шт.	4,0	0,3	1,2
9		□10х10	м.п.	96,8	0,78	75,5
10		60х60х3 l=560мм	шт.	2,0	2,99	5,98
11		60х60х3 l=430мм	шт.	4,0	2,29	9,16

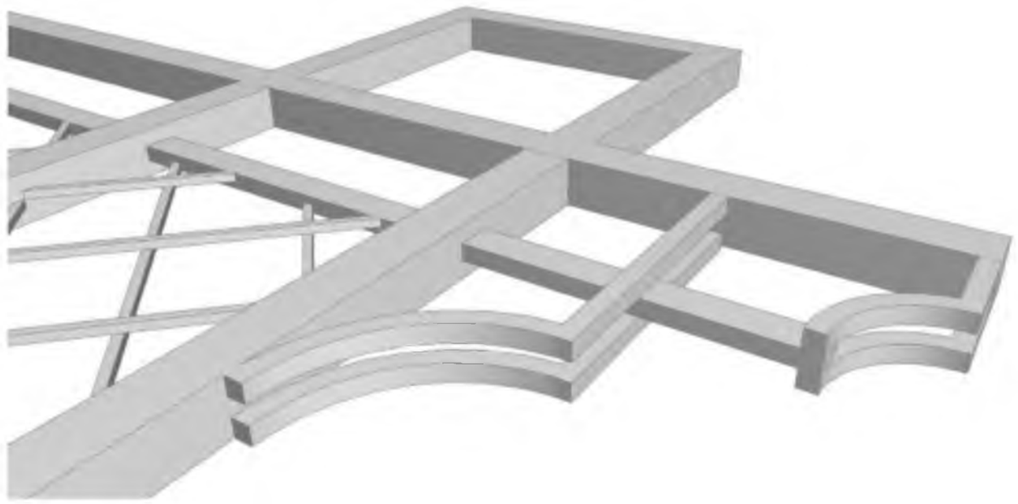

Изм.	Кол.уч.	Лист	№док.	Подп.	Дата	2022-02-01-02-АС		
						Капитальный ремонт парка "Октябрьский" в г. Бендеры		
							Стадия	Лист	Листов
							РП	17	
ГАП		Бешляга			06.22.				
Разработал		Крошкин			06.22.	Пергола. СТ-3 (М1:50)	ООО"СИГ-Инжиниринг" Лиц. серия АЮ №0024299		
Проверил		Бешляга			06.22.				

СТ-4 (М1:50)

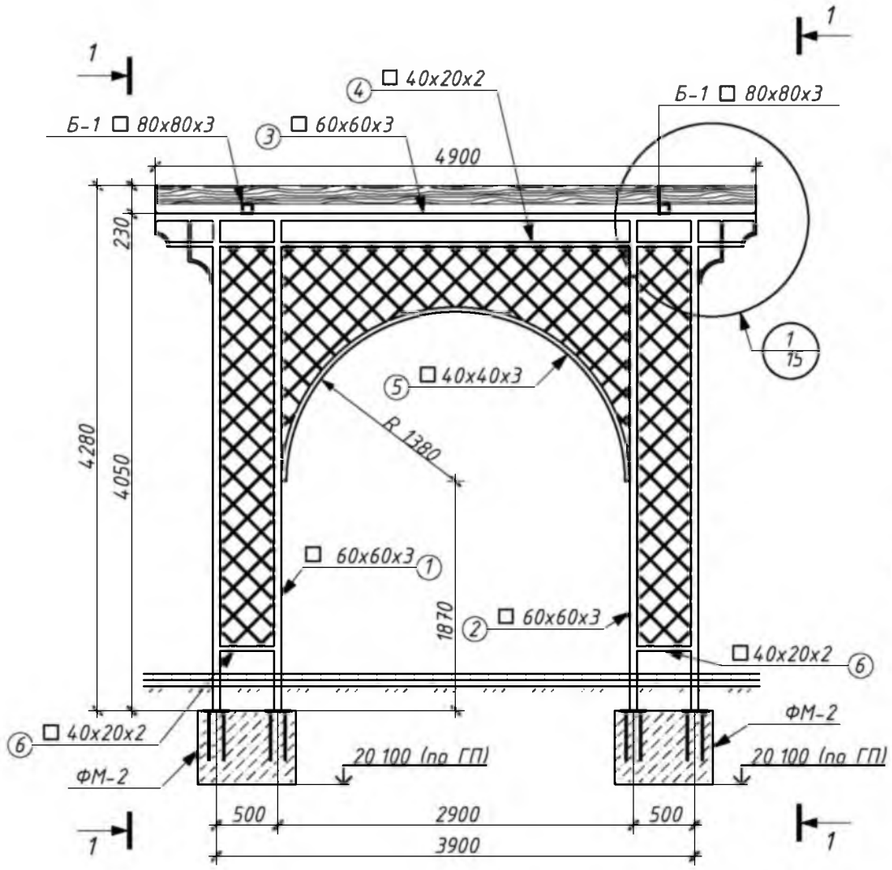

1-1 (М1:50)

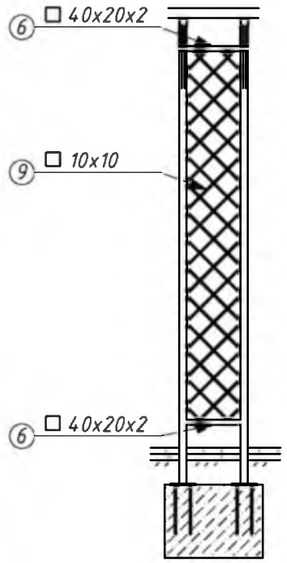

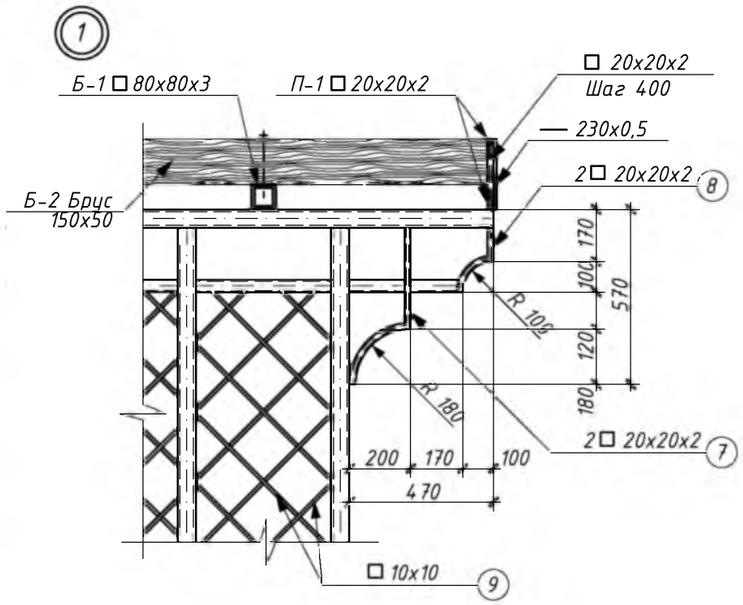

Спецификация металлических элементов

Марка позиция	Обозначение	Наименование	Кол-во	масса ед.,кг	Σ
	СТ-4	шт.	2,0	219,39	438,78
1		□60х60х3 l=3990мм шт.	2,0	21,29	42,58
2		□60х60х3 l=3990мм шт.	2,0	21,29	42,58
3		□60х60х3 l=4900мм шт.	1,0	26,14	26,14
4		□ 40х20х2 l=4900мм шт.	1,0	8,56	8,56
5		□40х40х3 l=4460мм шт.	1,0	15,45	15,45
6		□ 40х20х2 l=440мм шт.	6,0	0,77	4,62
7		□20х20х2 l=610мм шт.	4,0	0,69	2,76
8		□20х20х2 l=265мм шт.	4,0	0,3	1,2
9		□10х10 м.п.	96,8	0,78	75,5

Изм.	Кол.уч.	Лист	№док.	Подп.	Дата	2022-02-01-02-АС			
						Капитальный ремонт парка "Октябрьский" в г. Бендеры			
							Стадия	Лист	Листов
							РП	18	
ГАП		Бешляга			06.22.				
Разработал		Крошкин			06.22.	Пергола. СТ-4 (М1:50)	ООО"СИГ-Инжиниринг" Лиц. серия АЮ №0024299		
Проверил		Бешляга			06.22.				

СТ-5 (М1:50)

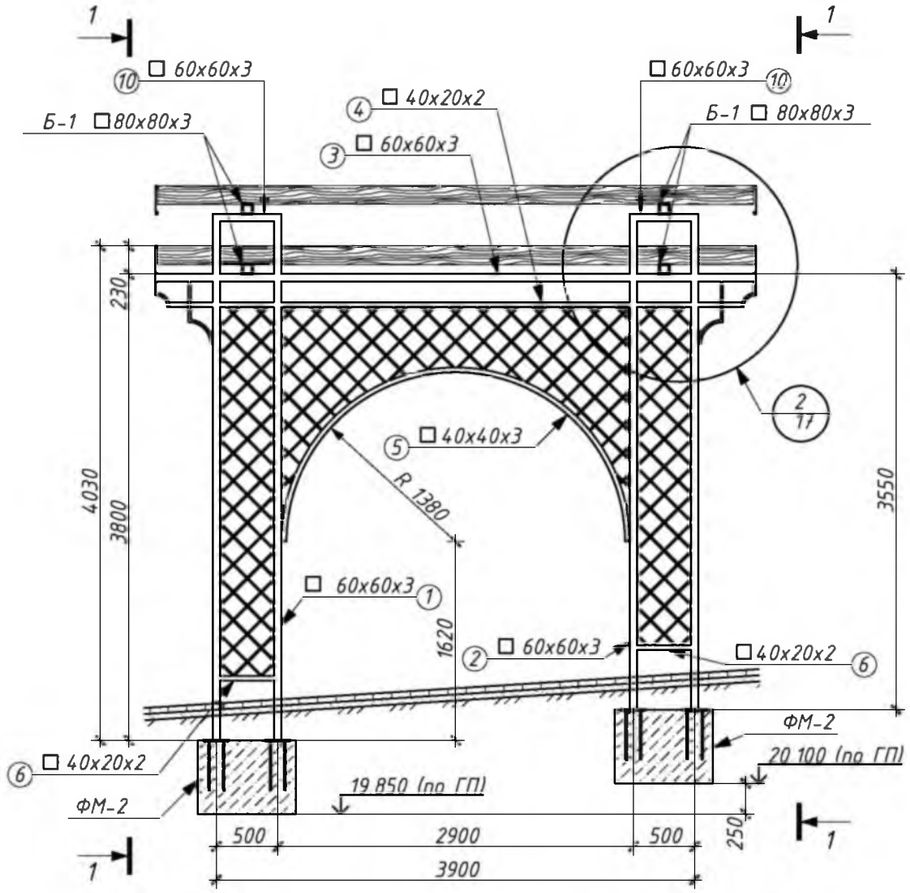

1-1 (М1:50)

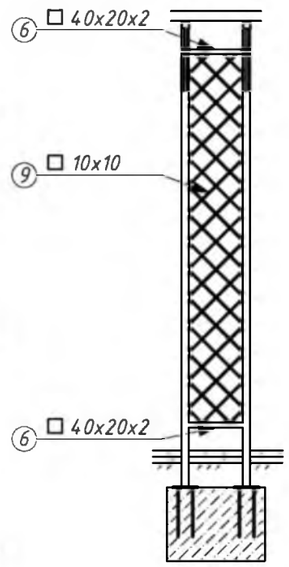

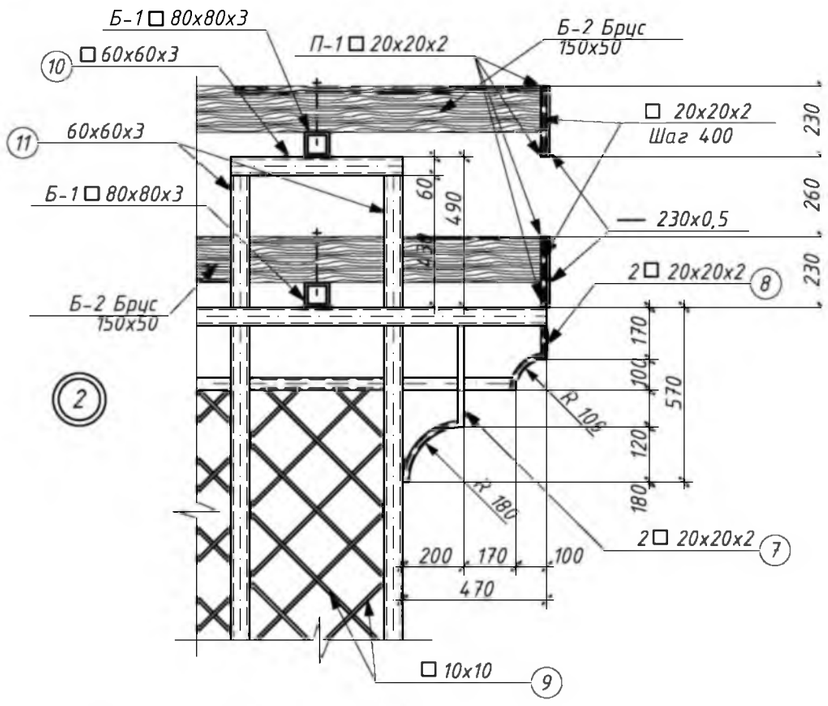

Спецификация металлических элементов

Марка позиция	Обозначение	Наименование		Кол-во	масса ед.,кг	Σ
	СТ-5		шт.	2,0	226,51	453,02
1		□60х60х3 l=3740мм	шт.	2,0	19,95	39,9
2		□60х60х3 l=3490мм	шт.	2,0	18,62	37,24
3		□60х60х3 l=4900мм	шт.	1,0	26,14	26,14
4		□ 40х20х2 l=4900мм	шт.	1,0	8,56	8,56
5		□40х40х3 l=4460мм	шт.	1,0	15,45	15,45
6		□ 40х20х2 l=440мм	шт.	6,0	0,77	4,62
7		□20х20х2 l=610мм	шт.	4,0	0,69	2,76
8		□20х20х2 l=265мм	шт.	4,0	0,3	1,2
9		□10х10	м.п.	96,8	0,78	75,5
10		60х60х3 l=560мм	шт.	2,0	2,99	5,98
11		60х60х3 l=430мм	шт.	4,0	2,29	9,16

Изм.	Кол.уч.	Лист	№док.	Подп.	Дата	2022-02-01-02-АС			
						Капитальный ремонт парка "Октябрьский" в г. Бендеры			
							Стадия	Лист	Листов
							РП	19	
ГАП		Бешляга			06.22.				
Разработал		Крошкин			06.22.	Пергола. СТ-5 (М1:50)	ООО"СИГ-Инжиниринг" Лиц. серия АЮ №0024299		
Проверил		Бешляга			06.22.				

СТ-6 (М1:50)

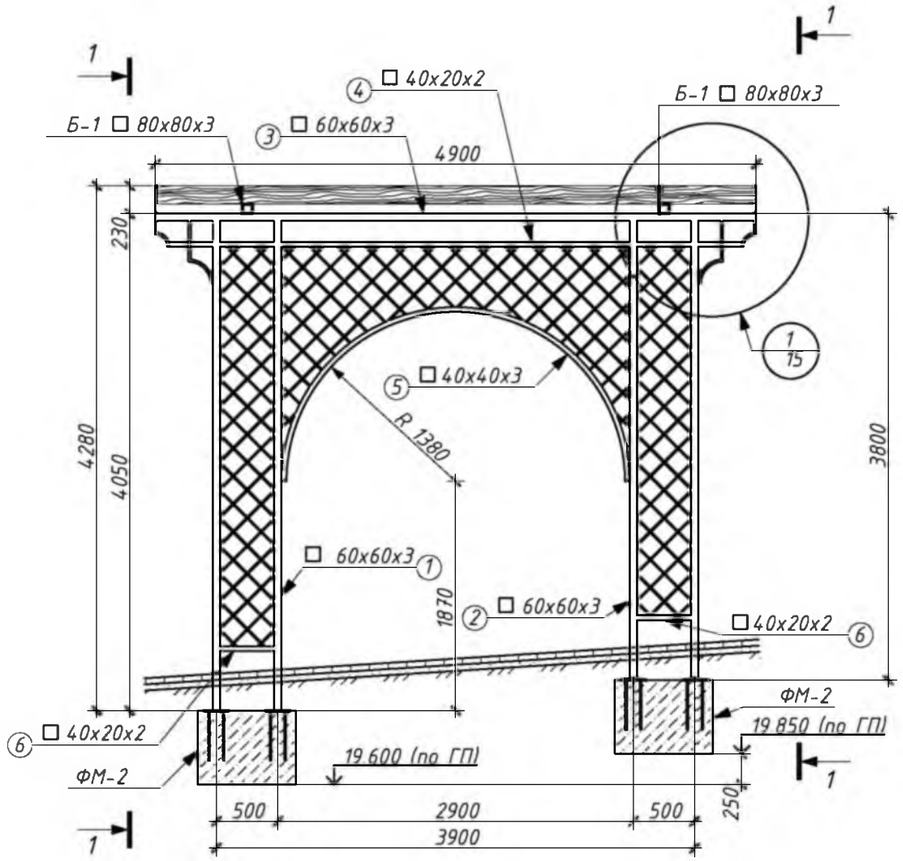

1-1 (М1:50)

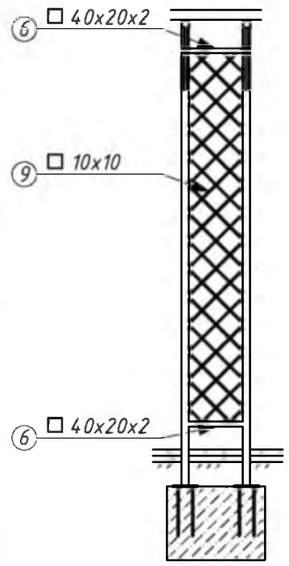

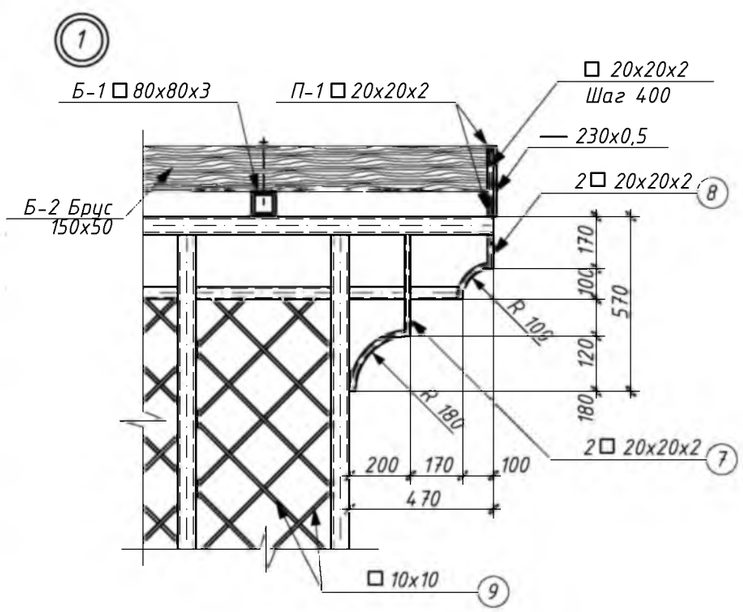

Спецификация металлических элементов

Марка позиция	Обозначение	Наименование		Кол-во	масса ед.,кг	Σ
	СТ-6		шт.	2,0	216,71	433,42
1		□60х60х3 l=3990мм	шт.	2,0	21,29	42,58
2		□60х60х3 l=3740мм	шт.	2,0	19,95	39,9
3		□60х60х3 l=4900мм	шт.	1,0	26,14	26,14
4		□ 40х20х2 l=4900мм	шт.	1,0	8,56	8,56
5		□40х40х3 l=4460мм	шт.	1,0	15,45	15,45
6		□ 40х20х2 l=440мм	шт.	6,0	0,77	4,62
7		□20х20х2 l=610мм	шт.	4,0	0,69	2,76
8		□20х20х2 l=265мм	шт.	4,0	0,3	1,2
9		□10х10	м.п.	96,8	0,78	75,5

Изм.	Кол.уч.	Лист	№док.	Подп.	Дата	2022-02-01-02-АС			
						Капитальный ремонт парка "Октябрьский" в г. Бендеры			
							Стадия	Лист	Листов
ГАП		Бешляга			06.22.		РП	20	
Разработал		Крошкин			06.22.	Пергола. СТ-6 (М1:50)	ООО"СИГ-Инжиниринг" Лиц. серия АЮ №0024299		
Проверил		Бешляга			06.22.				

СТ-7 (М1:50)

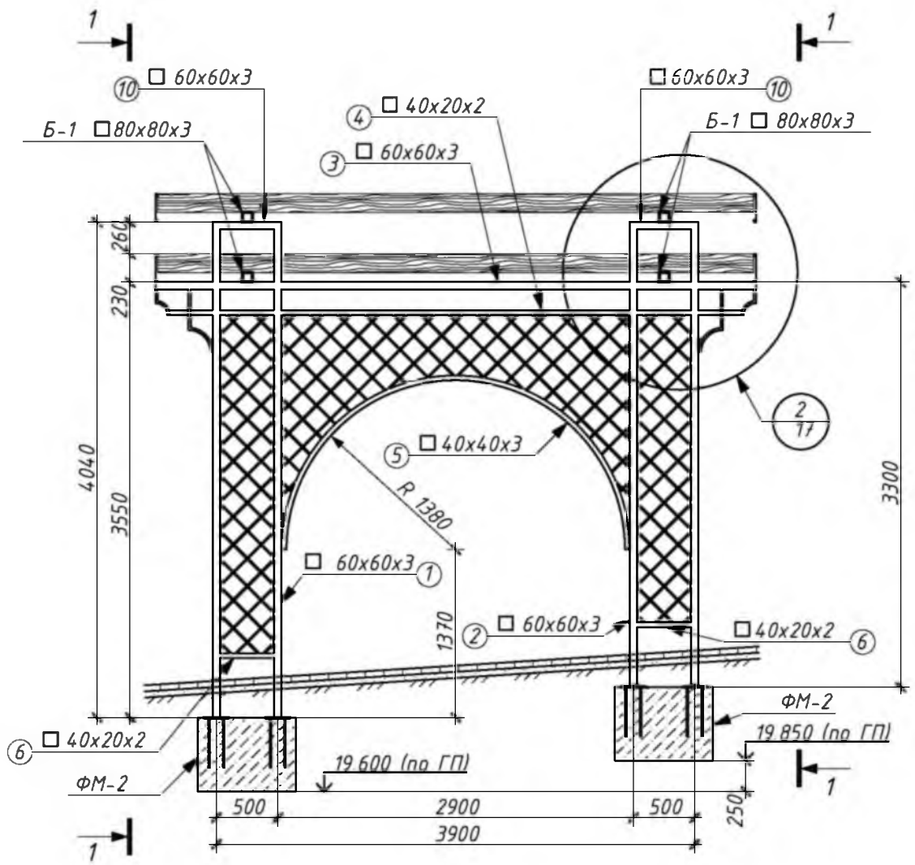

1-1 (М1:50)

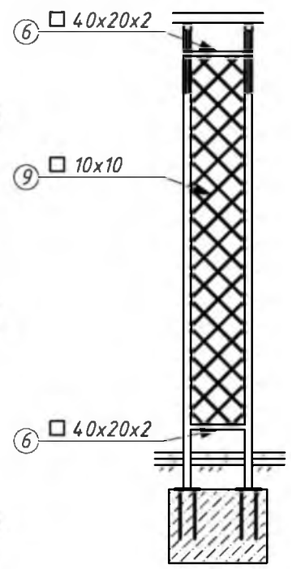

Спецификация металлических элементов

Марка позиция	Обозначение	Наименование		Кол-во	масса ед.,кг	Σ
	СТ-7		шт.	2,0	221,19	442,38
1		□60х60х3 l=3490мм	шт.	2,0	18,62	37,24
2		□60х60х3 l=3240мм	шт.	2,0	17,29	34,58
3		□60х60х3 l=4900мм	шт.	1,0	26,14	26,14
4		□ 40х20х2 l=4900мм	шт.	1,0	8,56	8,56
5		□40х40х3 l=4460мм	шт.	1,0	15,45	15,45
6		□ 40х20х2 l=440мм	шт.	6,0	0,77	4,62
7		□20х20х2 l=610мм	шт.	4,0	0,69	2,76
8		□20х20х2 l=265мм	шт.	4,0	0,3	1,2
9		□10х10	м.п.	96,8	0,78	75,5
10		60х60х3 l=560мм	шт.	2,0	2,99	5,98
11		60х60х3 l=430мм	шт.	4,0	2,29	9,16

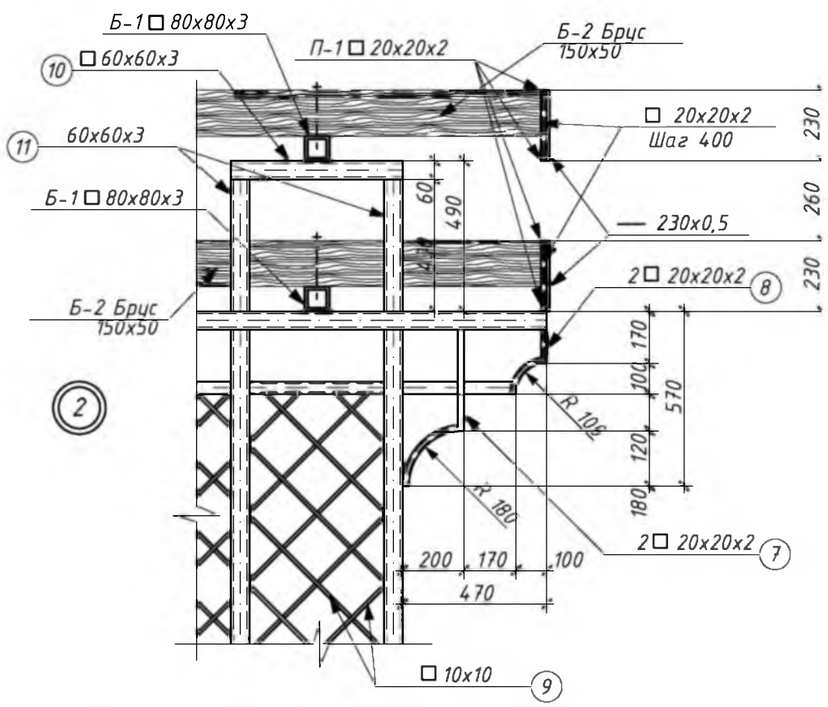

						2022-02-01-02-АС		
						Капитальный ремонт парка "Октябрьский" в г. Бендеры		
Изм.	Кол.уч.	Лист	№док.	Подп.	Дата			
							Стадия	Лист	Листов
							РП	21	
ГАП		Бешляга			06.22.			
Разработал		Крошкин			06.22.	Пергола. СТ-7 (М1:50)	ООО"СИГ-Инжиниринг" Лиц. серия АЮ №0024299	
Проверил		Бешляга			06.22.			

СТ-8 (М1:50)

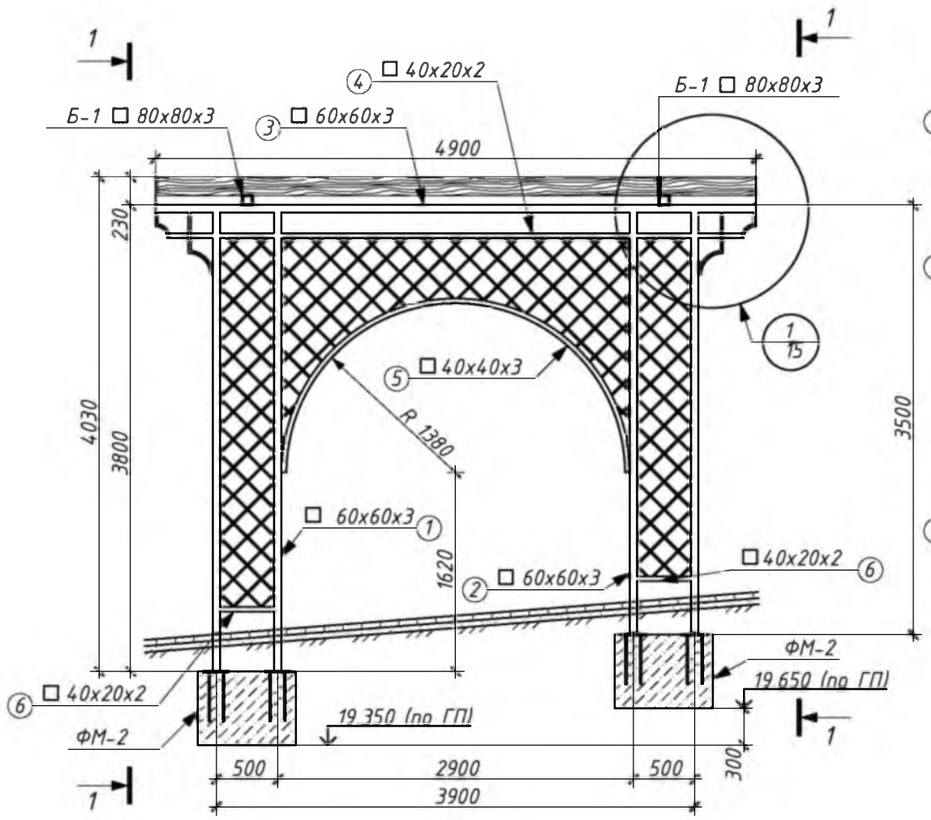

1-1 (М1:50)

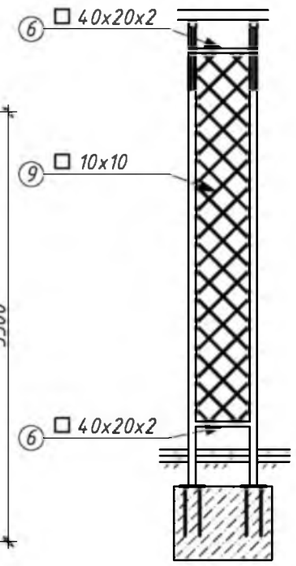

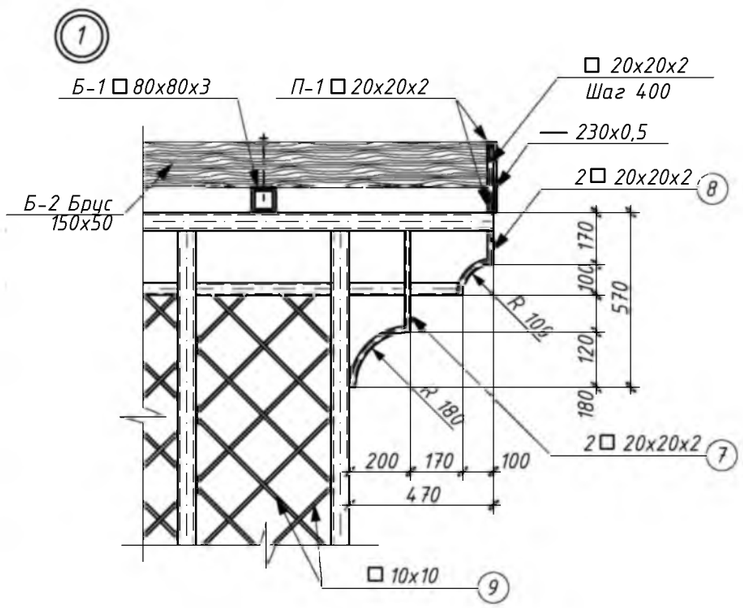

Спецификация металлических элементов

Марка позиция	Обозначение	Наименование		Кол-во	масса ед.,кг	Σ
	СТ-8		шт.	4,0	210,83	843,32
1		□60х60х3 l=3740мм	шт.	2,0	19,95	39,9
2		□60х60х3 l=3440мм	шт.	2,0	18,35	36,7
3		□60х60х3 l=4900мм	шт.	1,0	26,14	26,14
4		□ 40х20х2 l=4900мм	шт.	1,0	8,56	8,56
5		□40х40х3 l=4460мм	шт.	1,0	15,45	15,45
6		□ 40х20х2 l=440мм	шт.	6,0	0,77	4,62
7		□20х20х2 l=610мм	шт.	4,0	0,69	2,76
8		□20х20х2 l=265мм	шт.	4,0	0,3	1,2
9		□10х10	м.п.	96,8	0,78	75,5

Изм.	Кол.уч.	Лист	№док.	Подп.	Дата	2022-02-01-02-АС			
						Капитальный ремонт парка "Октябрьский" в г. Бендеры			
							Стадия	Лист	Листов
ГАП		Бешляга			06.22.		РП	22	
Разработал		Крошкин			06.22.	Пергола. СТ-8 (М1:50)	ООО"СИГ-Инжиниринг" Лиц. серия АЮ №0024299		
Проверил		Бешляга			06.22.				

Пергола. Секция покрытия (М1:100)

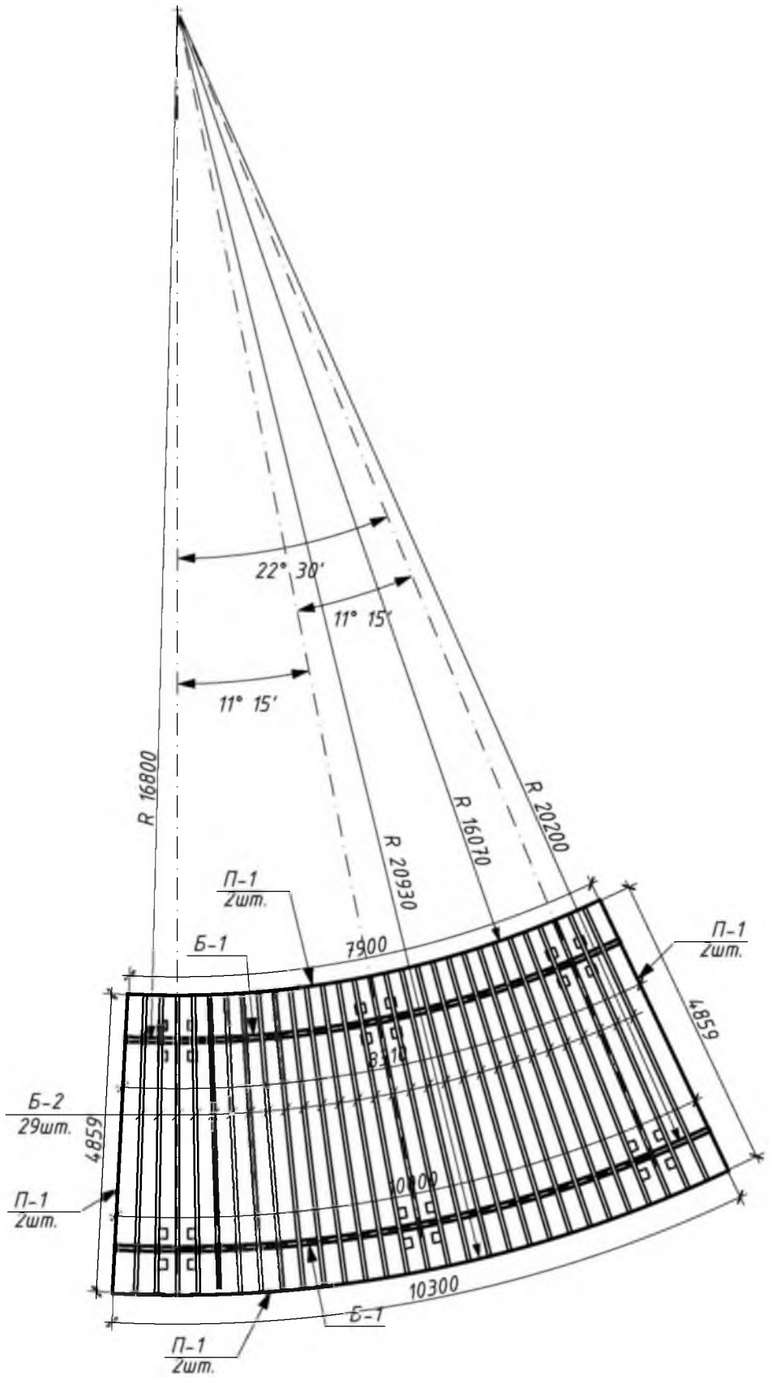

Спецификация элементов секции покрытия

Марка позиция	Обозначение	Наименование		Кол-во	масса ед.,кг	Σ
	СП-1		шт.	4,0	219,64	878,56
Б-1		□80х80х3	м.п.	18,31	7,21	132,0
Б-2		Брус ▯ 150х50 l=4860мм	шт.	29,0	0,036м³	1,05м³
П-1		□20х20х2	м.п.	55,84	1,12	62,54
		— 230х0,5	м.п.	27,92	0,9	25,1

Общий вид

Изм.	Кол.уч.	Лист	№док.	Подп.	Дата	2022-02-01-02-АС			
						Капитальный ремонт парка "Октябрьский" в г. Бендеры			
							Стадия	Лист	Листов
ГАП		Бешляга			06.22.		РП	23	
Разработал		Крошкин			06.22.	Секция покрытия СП-1	ООО"СИГ-Инжиниринг" Лиц. серия АЮ №0024299		
Проверил		Бешляга			06.22.				

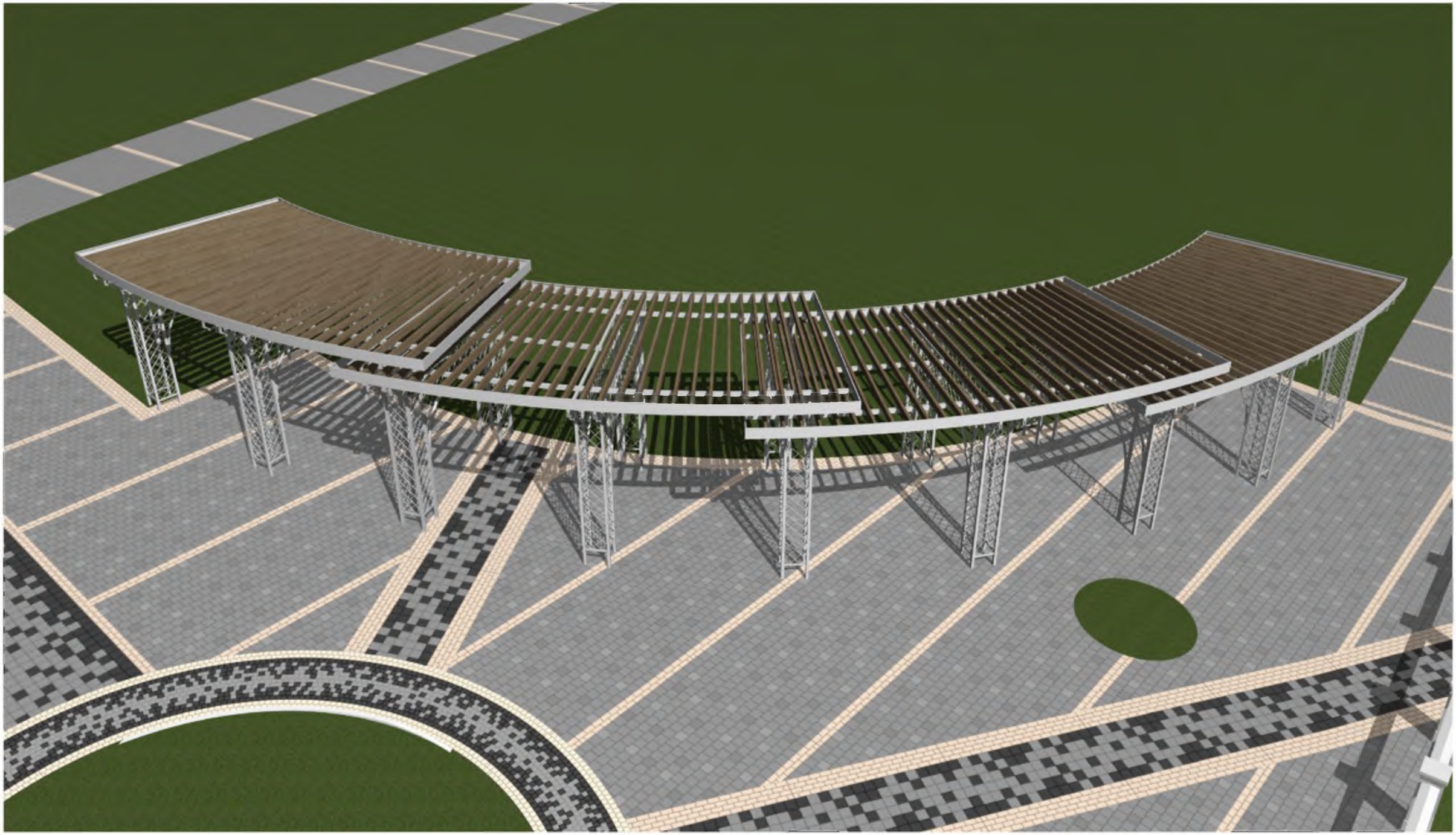

						2022-02-01-02-АС		
						Капитальный ремонт парка "Октябрьский" в г. Бендеры		
Изм.	Кол.уч.	Лист	№док.	Подп.	Дата			
							Стадия	Лист	Листов
							РП	24	
ГАП		Бешляга			06.22.				
Разработал		Крошкин			06.22.	Пергола. Визуализация	ООО"СИГ-Инжиниринг" Лиц. серия АЮ №0024299		
Проверил		Бешляга			06.22.				

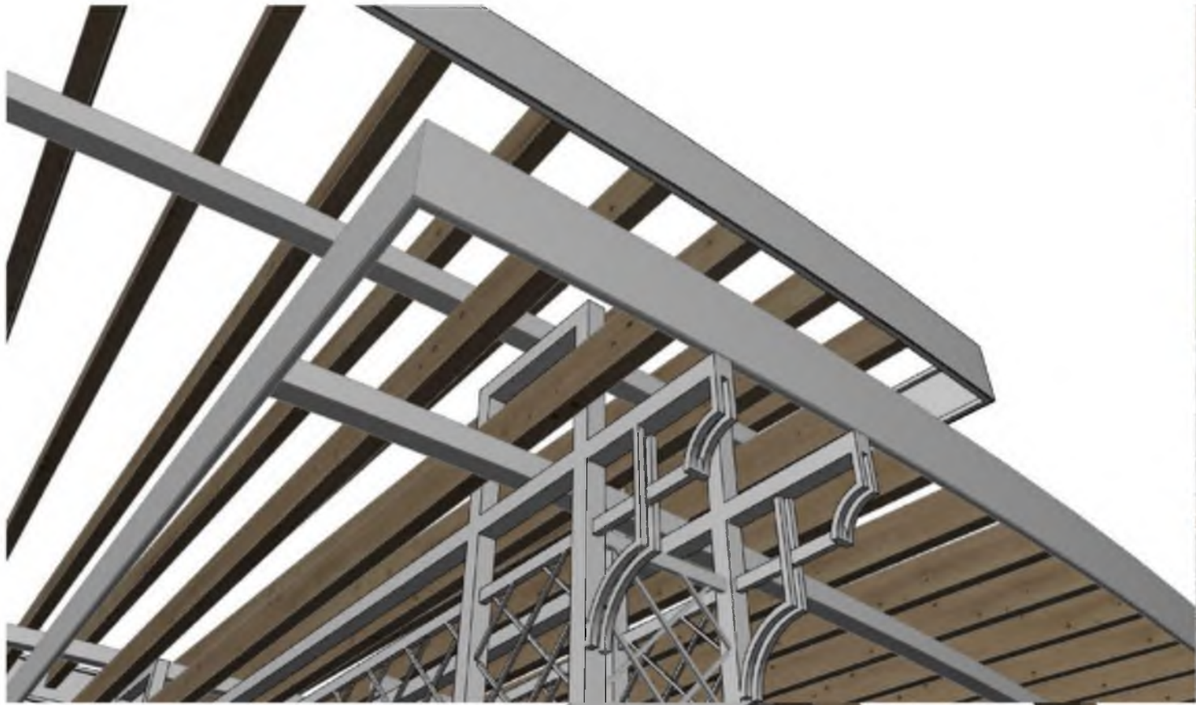

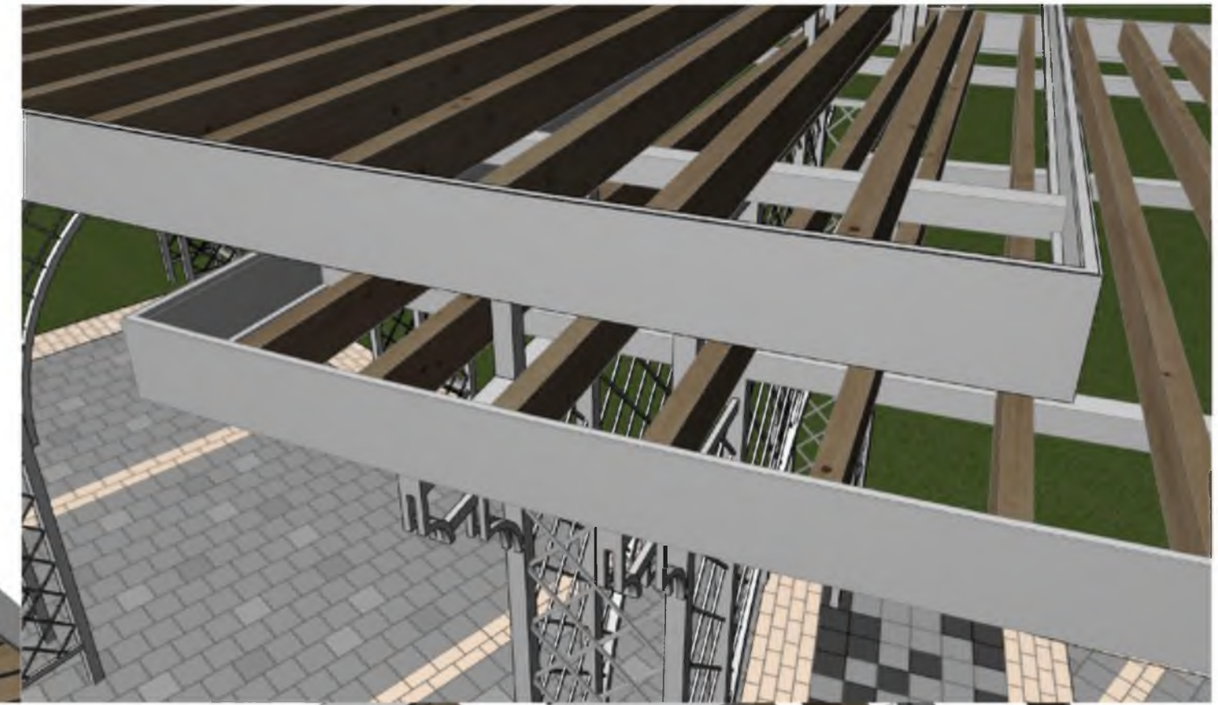

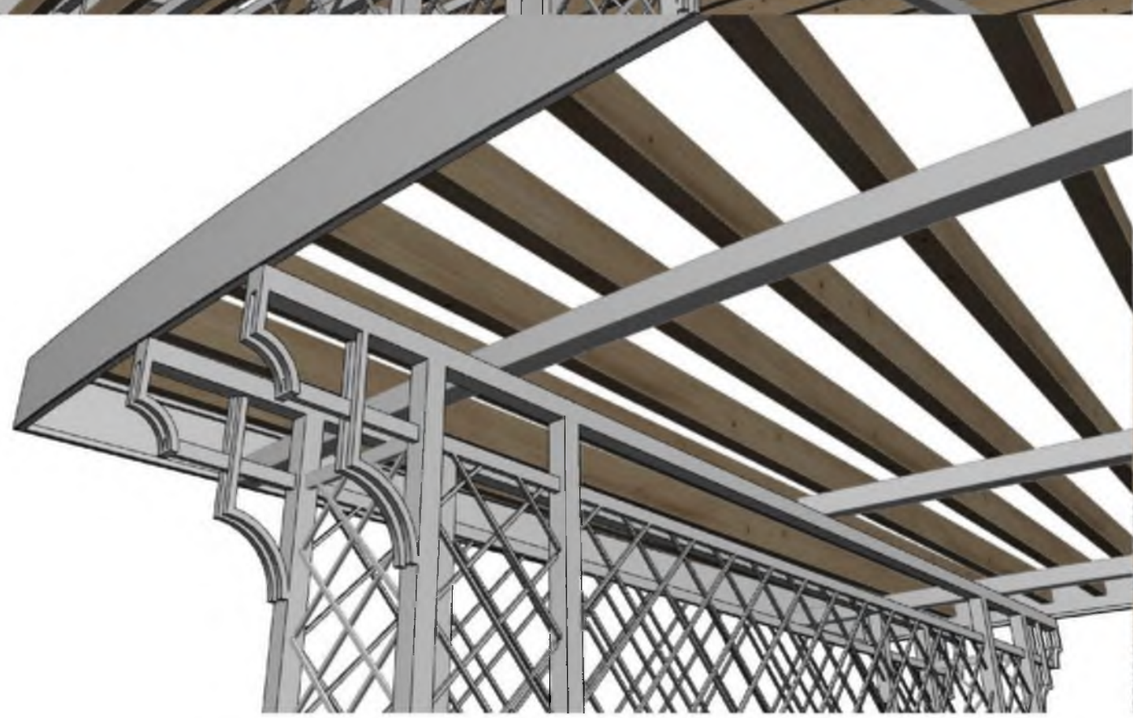

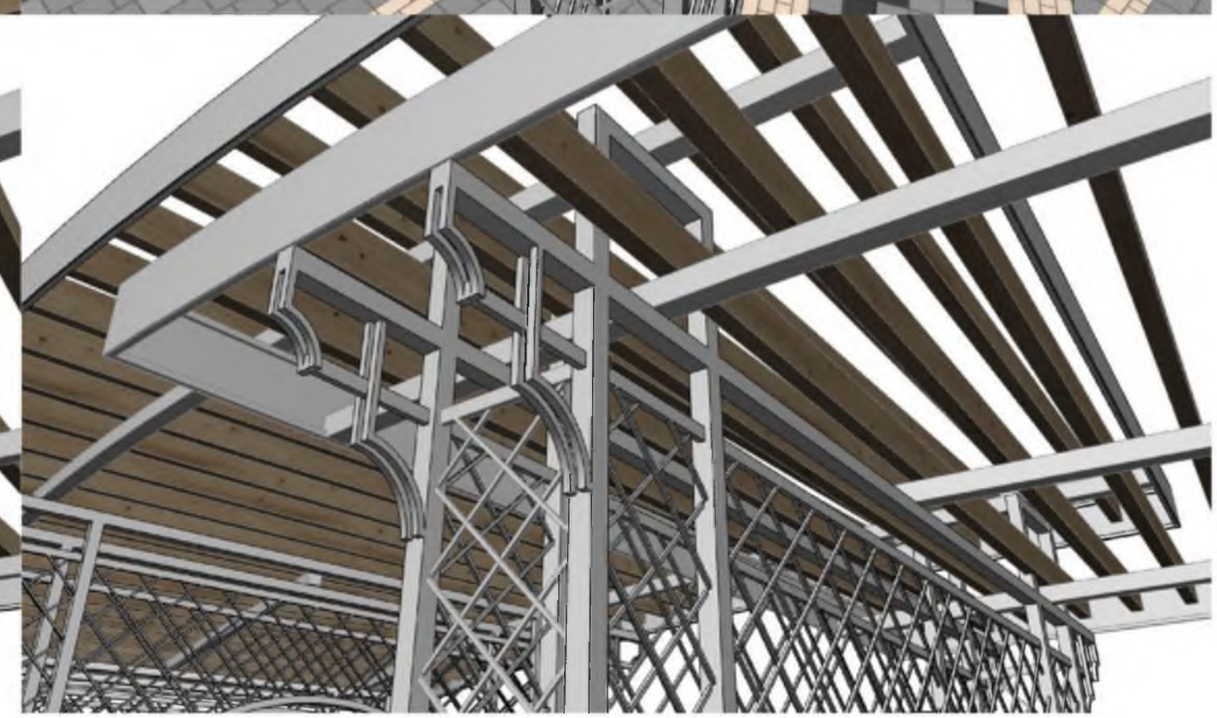

						2022-02-01-02-АС		
						Капитальный ремонт парка "Октябрьский" в г. Бендеры		
Изм.	Кол.уч.	Лист	№док.	Подп.	Дата			
							Стадия	Лист	Листов
							РП	25	
ГАП		Бешляга			06.22.				
Разработал		Крошкин			06.22.	Пергола. Визуализация	ООО"СИГ-Инжиниринг" Лиц. серия АЮ №0024299		
Проверил		Бешляга			06.22.				

ОГ-2 (М1:200)

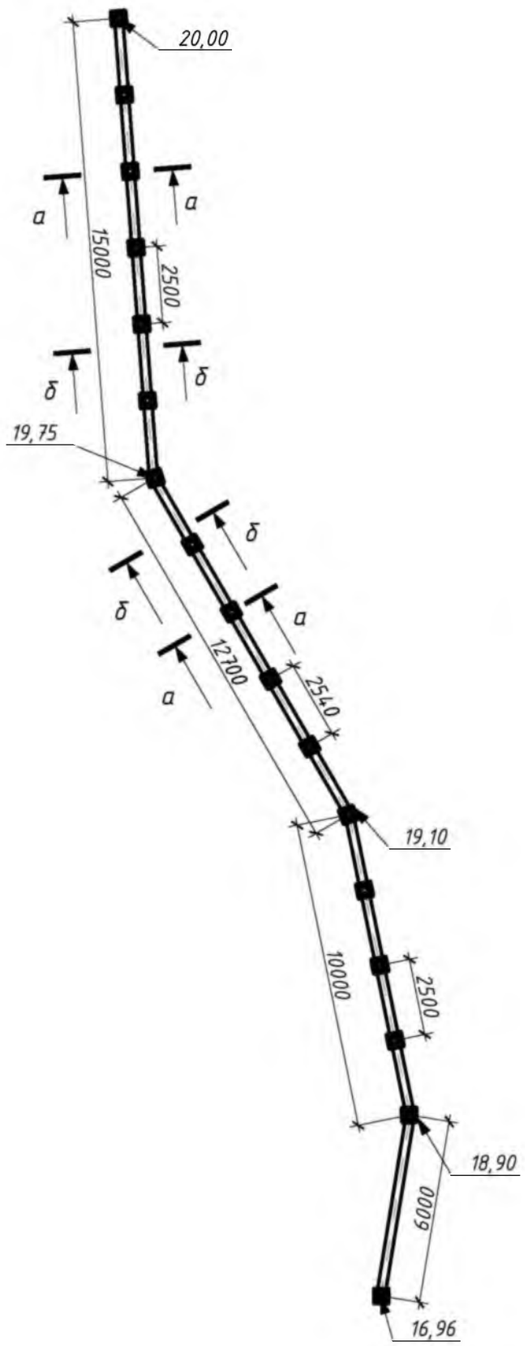

ОГ-3 (М1:200)

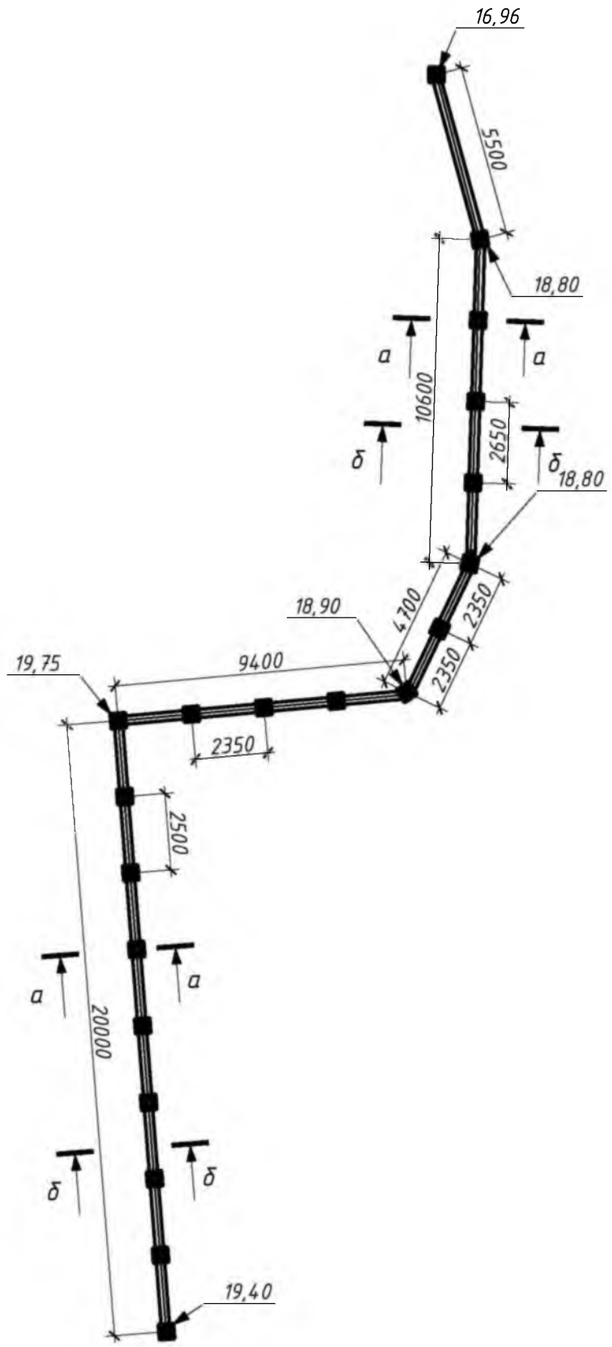

ОГ-4 (М1:200)

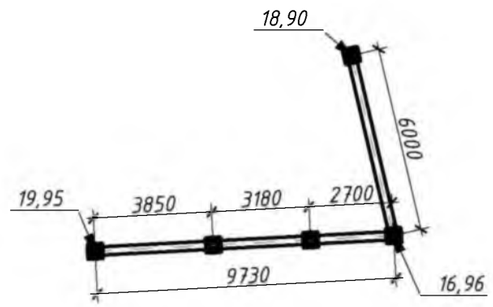

ОГ-5 (М1:200)

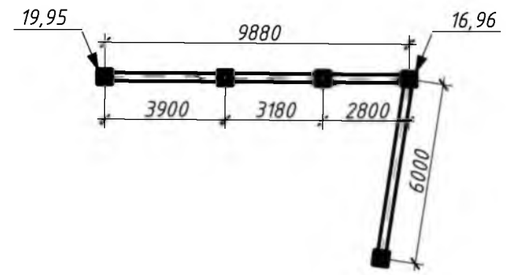

Примечание:

1. Декортаивные элементы выполнить из бетона М400 и кварцевого песка с добавлением фиброволокна и белого пигмента методом вибропресования на фирме изготовителе.
2. Декоративные элементы выполняются отдельно и собираются на площадке с помощью штифтов и металлических пластин. Дополнительно скрепляются между собой с помощью строительного клея.
3. Швы между элементами заделываются смесью из песка и акрилового герметика.
4. Собранные изделия отмываются от загрязнений и покрываются гидрофобизатором.

Спецификация материалов на декоративные элементы элементы

Марка позиция	Обозначение		Кол-во	Объем ед., $м^3$	Σ
10	Декоративный элемент №10	м.п.	108,1	0,09	9,73
11	Декоративный элемент №11	шт.	308,0	0,018	5,55
12	Декоративный элемент №12	м.п.	108,1	0,02	2,16
13	Декоративный элемент №13	шт.	47,0	0,23	10,81

Изм.	Кол.уч.	Лист	№док.	Подп.	Дата	2022-02-01-03-АС			
						Капитальный ремонт парка "Октябрьский" в г. Бендеры			
							Стадия	Лист	Листов
ГАП		Бешляга			06.22.		РП	26	
Разработал		Крошкин			06.22.	Ограждения ОГ-2 - ОГ-5	ООО"СИГ-Инжиниринг" Лиц. серия АЮ №0024299		
Проверил		Бешляга			06.22.				

а–а (М1:20)

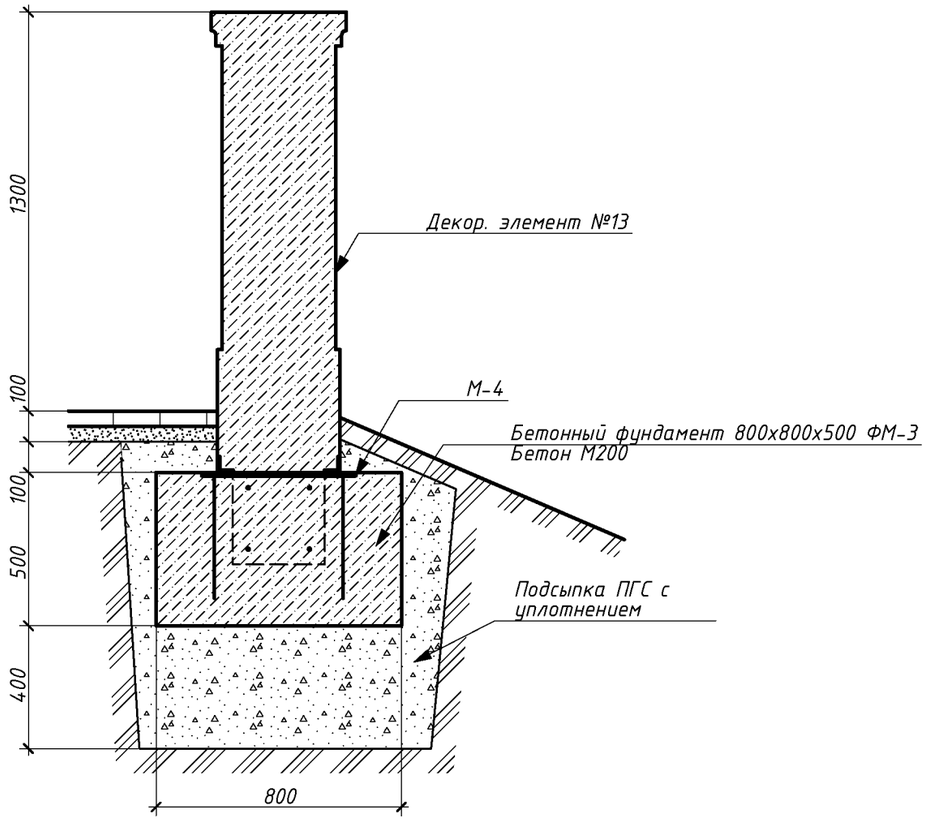

б–б (М1:20)

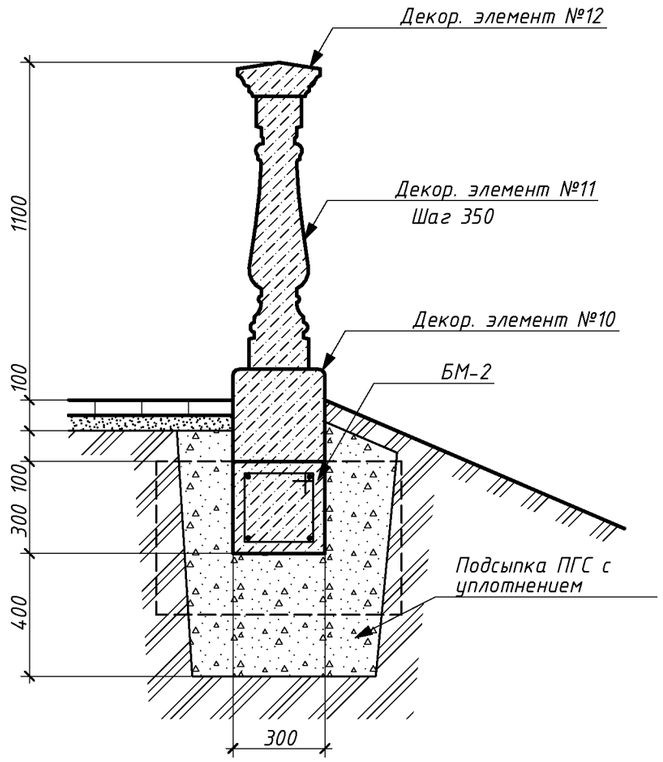

М-4 (М1:10)

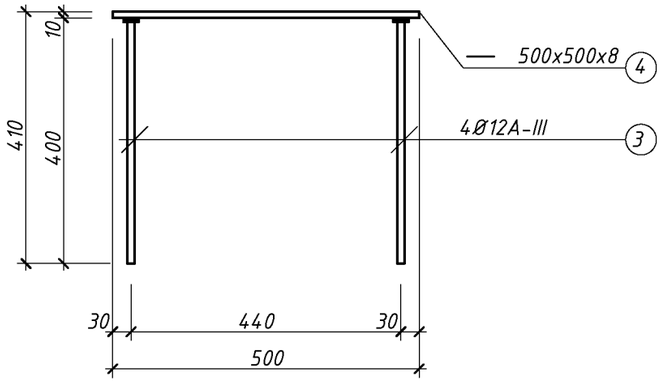

БМ-2 (М1:10)

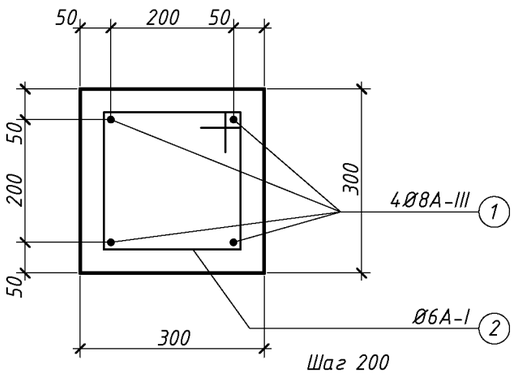

Спецификация материалов на элементы фундаментов

Марка позиция	Обозначение	Наименование		Кол-во	масса ед.,кг	Σ
	Фундамент ФМ-3		шт.	47		15,04м³
		Бетон М200	м³	0,32	-	0,32
	БМ-2 (на 1 метр)		м.п.	108,1	2,66	287,6м³
1	300	Ø8А-III l=1000мм	шт.	4,0	0,39	1,56
2	200 / 200 / 400	Ø6А-I l=1000мм	шт.	5	0,22	1,1
		Бетон М200	м³	0,09	-	Всего на 108,1м.п.=9,73
	М-4		шт.	47	17,0	799,0
3		Ø12А-III l=400мм	шт.	4,0	0,35	1,40
4		—500х500х8	шт.	1	15,60	15,60

Изм.	Кол.уч.	Лист	№док.	Подп.	Дата	2022-02-01-03-АС		
						Капитальный ремонт парка "Октябрьский" в г. Бендеры		
							Стадия	Лист	Листов
							РП	27	
ГАП		Бешляга			06.22.				
Разработал		Крошкин			06.22.	Ограждения. Разрезы а–а, б–б. БМ-2, ФМ-3	ООО"СИГ-Инжиниринг" Лиц. серия АЮ №0024299		
Проверил		Бешляга			06.22.				

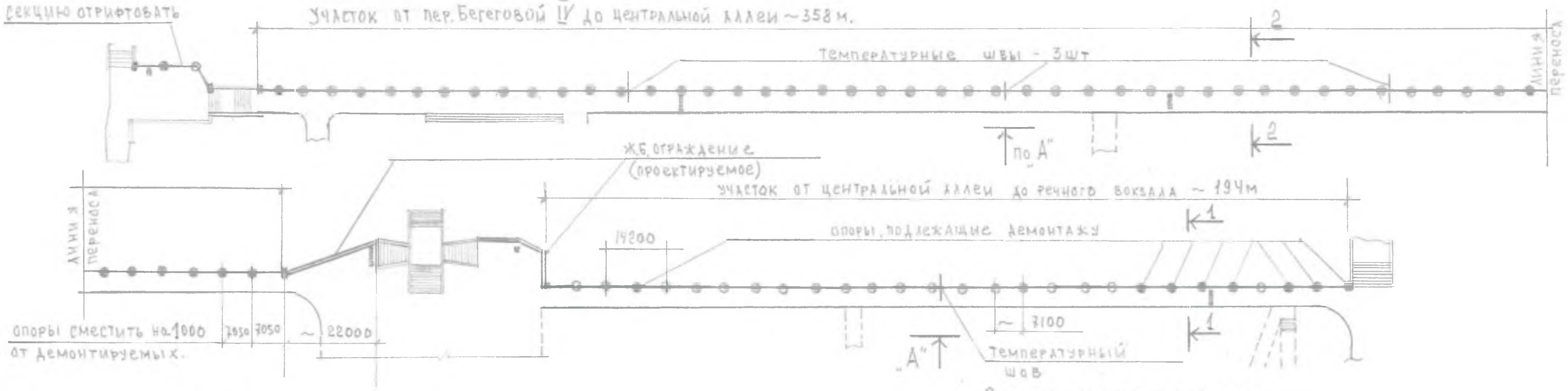

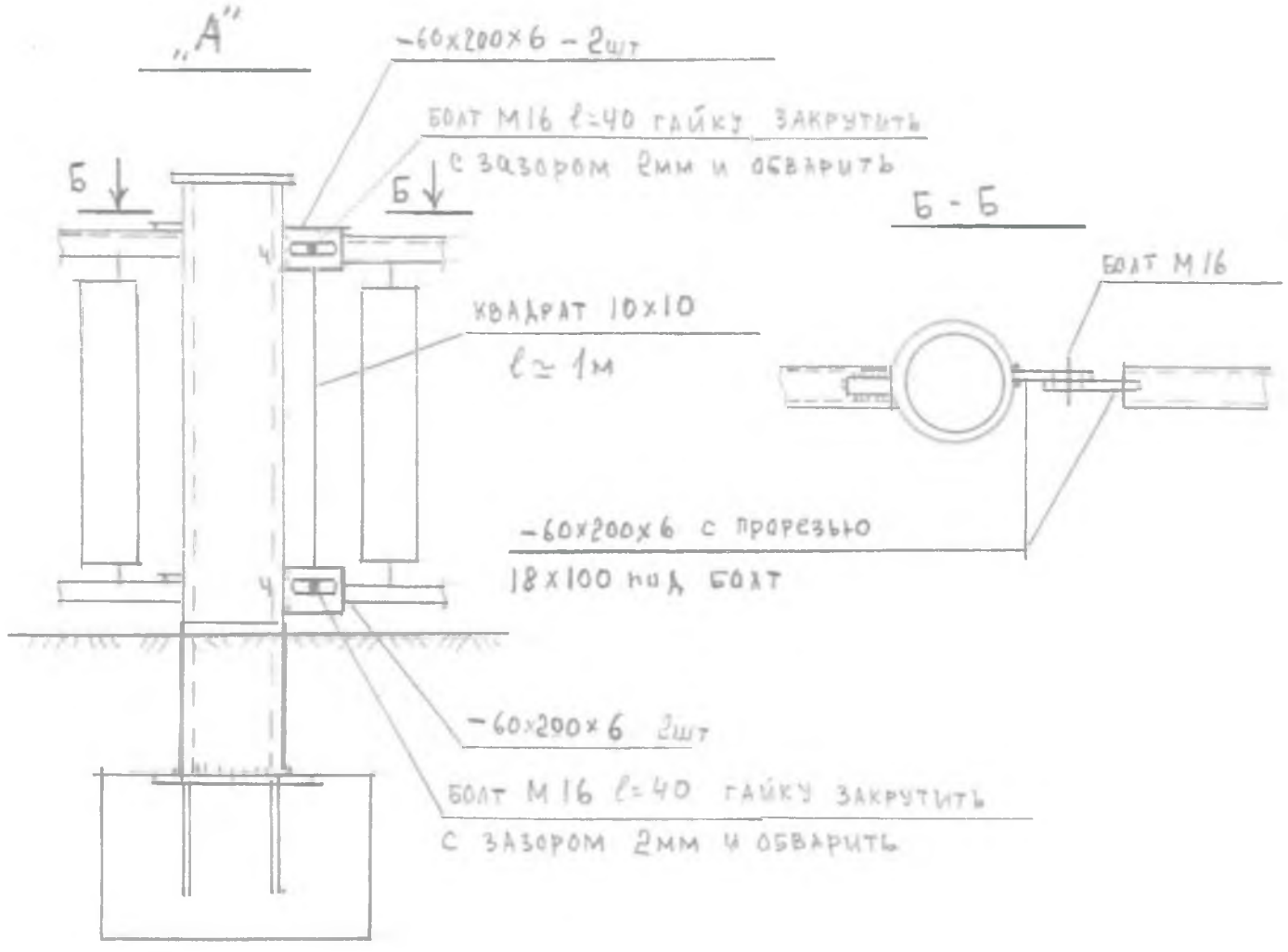

Спецификация к схеме

Марка	Обозначение	Наименование	К-во шт	Вес кг	Σ т
Участок от центральной аллеи до речного вокзала					
ФМ-1	л.КС-29	Бетонный фундамент ФМ-1, бетон В15	8	-	2,6м3
М-1	л.КС-30	Закладная деталь из -400x400x8 + 4ф10А-II	8	11,0	88,0
-	л.КС-28	Температурный шов из 2х-60x200x6 + болт М16	1	1,2	1,2
Участок от пер. IV Береговой до центральной аллеи					
ФМ-2	л.КС-30	Ж.Б. фундамент в выбуренной скважине d=600 ℓ=1,6м, бетон В15	50		405кг 22,5м3
М-1	л.КС-30	Закладная деталь М-1 из -400x400x8 + 4ф10	50		550кг
	л.КС-28	Температурный шов из 2х -60x200x6 + болт М16	3		3,6кг

		2022-02-01-04-КС	
		Реконструкция парка „Октябрьский" в г. Бендеры	
ГАП	Бешляга	Восстановление и ремонт ограждения верхней террасы	Стадия / Лист 28
Разработал	Олексиюк		
		Схема ограждения, узел А, спецификация	ООО „СИГ-Инжиниринг" лиц. серАЮ №0021292

Ограждение верхней террасы существующий конструктив/

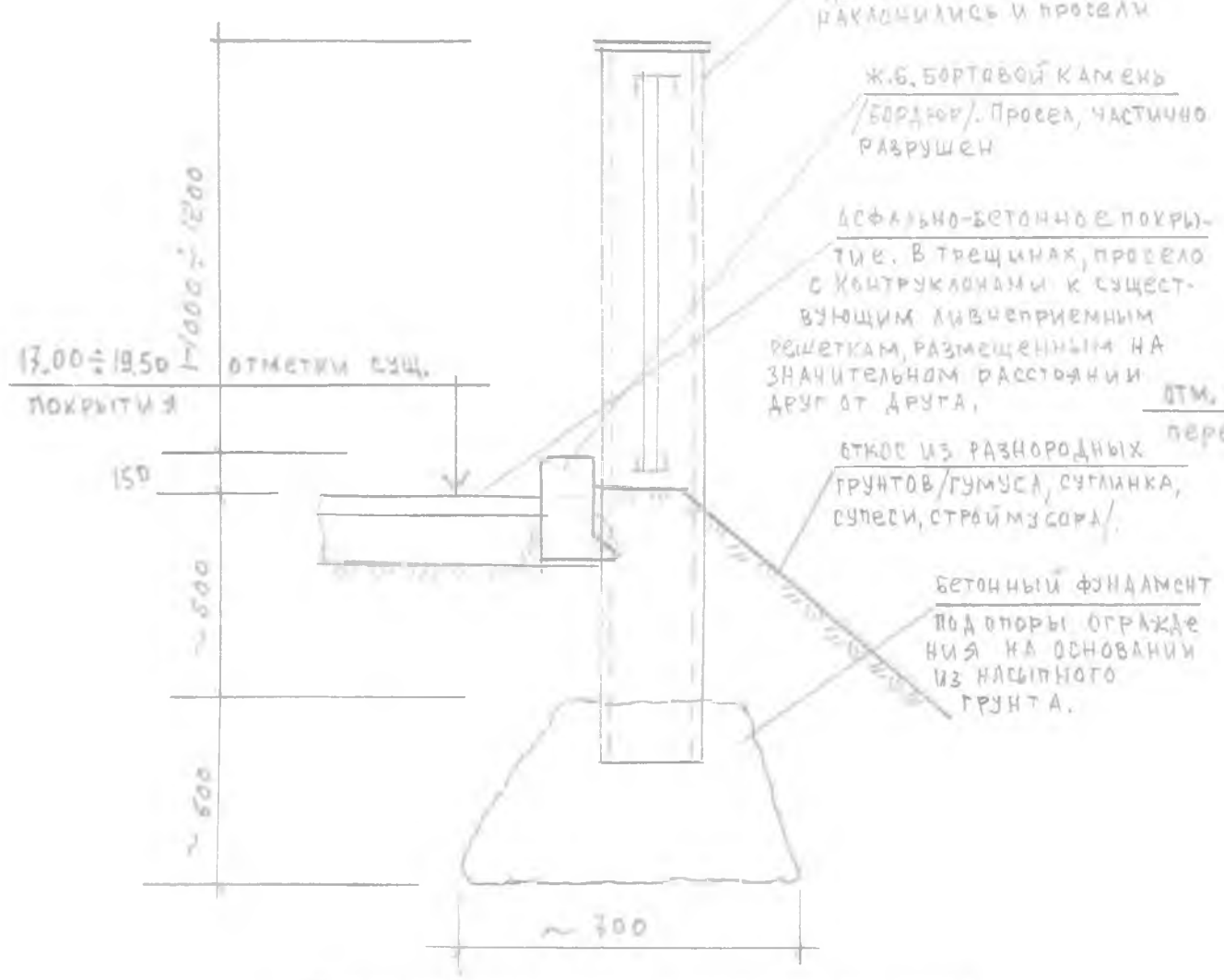

Восстановление и ремонт металлического ограждения на участке от центральной аллеи до территории речного вокзала.

1 - 1

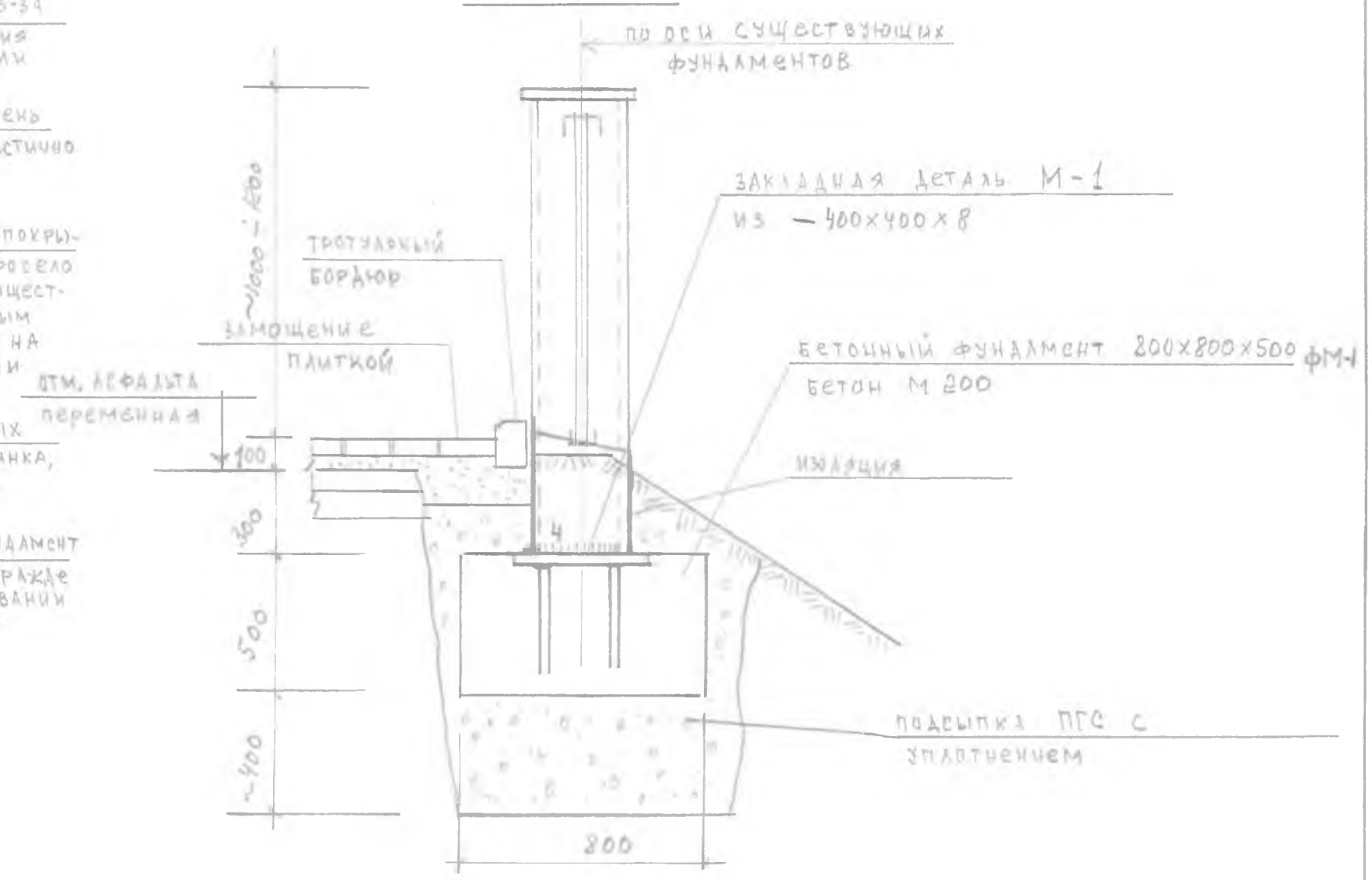

Последовательность выполнения работ:

1. Демонтировать бордюры по всей длине ограждения.
2. Раскопать фундаменты на деформируемых участках ограждений /указаны на л.КС-28
3. Демонтировать ограждения, опоры ограждений срезать на уровне верха фундаментов.
4. Демонтировать фундаменты на проблемных участках.
5. Расчистить котлованы под новые фундаменты и выполнить подсыпку из ПГС с уплотнением пневмотрамбовкой.
6. Забетонировать фундаменты и установить закладные детали.
7. Смонтировать опоры и секции ограждения: соединения на электросварке hшва-4мм.
8. Посредине участка ограждения (~ в 90м от начала) выполнить температурный шов. /см. узел на л. КС-28/
9. Опоры, проржавевшие на 50% и более (~ на 3мм стенки трубы), заменить на новые (оформить допработы дефектным актом)

Примечания:

9. Спецификацию на восстановление участка см. л. КС-28

	2022-02-01-04-КС		
	Реконструкция парка „Октябрьский" в г. Бендеры / III очередь /		
ГАП Бешляга исполнил Олексюк	Восстановление и ремонт ограждения верхней террасы	СТАДИЯ	ЛИСТ 29
	Участок от центральной аллеи до территории речного вокзала	ООО „СИГ-Инжиниринг" Хиц сер АЮ, №0024299	

Восстановление и ремонт металлического ограждения на участке от пер. IV Береговой до центральной аллеи.

2 - 2

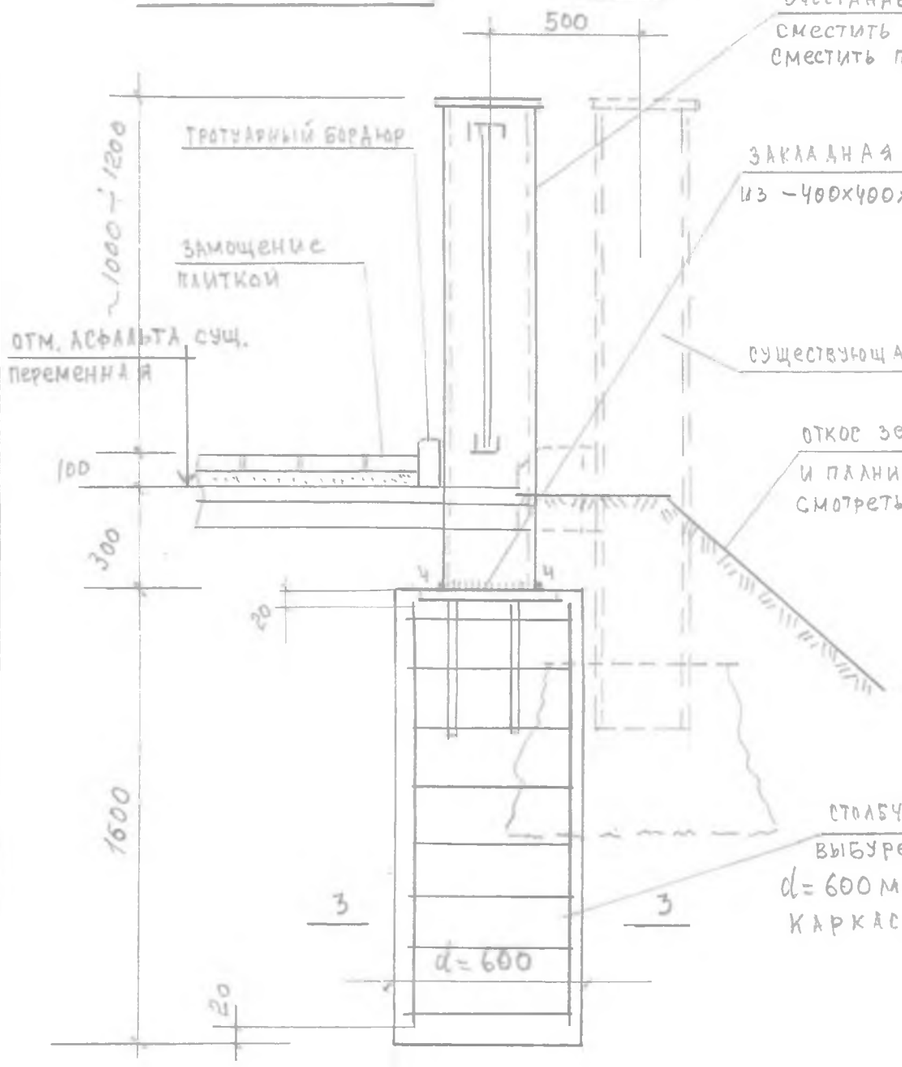

Восстанавливаемая опора ограждения
сместить в сторону тротуара на 500 мм
сместить по линии ограждения ~ на 1000

Закладная деталь М-1
из –400×400×8 + 4ф10А-III

существующая опора

откос земляной. Ремонт по профилированию и планированию/уполаживанию откоса смотреть отдельные чертежи.

столбчатый фундамент в выбуренной скважине ФМ-2
d=600 мм h=1600 мм
каркас ПК-1

ПК-1

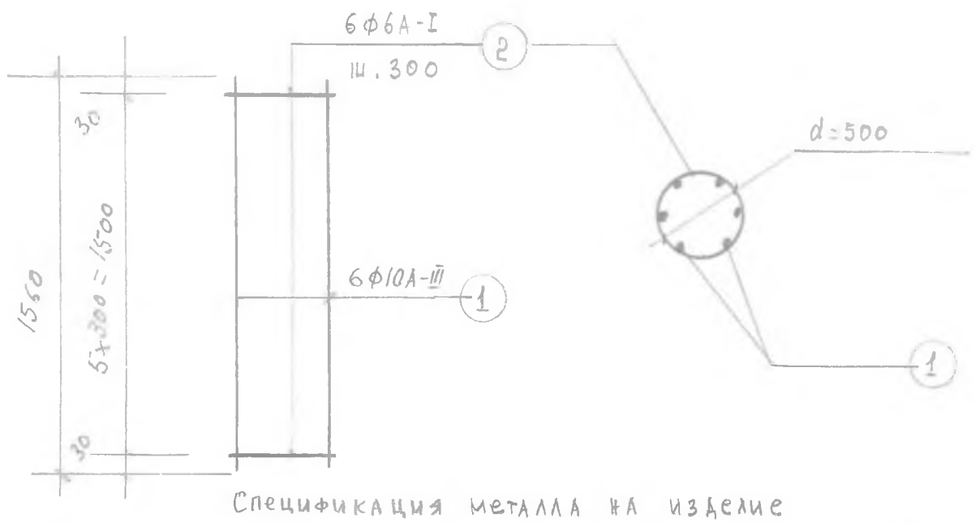

Спецификация металла на изделие

Марка фун-та	Марка изделия	поз	обозначение	наименование	к-во шт	вес кг	Σ кг, м³
ФМ-2	ПК-1	1		ф10А-III ℓ=1560	6	5,8	8,1
		2		ф6А-I ℓ=1700	6	2,3	
	–	-		бетон В15 (М200) м3	–	–	0,45м³
М-1		3		– 400×400×8	1	10,0	11,0
		4		ф10А-III ℓ=400	4	1,0	

Последовательность выполнения работ:

1. Демонтировать бордюры по всей длине ограждения.
2. Раскопать фундаменты и демонтировать ограждения, опоры ограждений срезать на уровне верха фундаментов.
3. Пробурить скважины, установить каркасы, забетонировать и установить закладные в фундаментах.
4. Смонтировать опоры и секции ограждений; соединения на электросварке $h_{шва}$=4мм. Опоре подрезать под существующий профиль ограждения.
5. Выполнить температурные швы (3 шт на участок) примерно через 90м.
6. Опоры, проржавевшие на 50% и более (~ на 3мм стенки трубы) заменить на новые из труб 325×6 или 275×6. (оформить доработы дефектным актом).

3 - 3

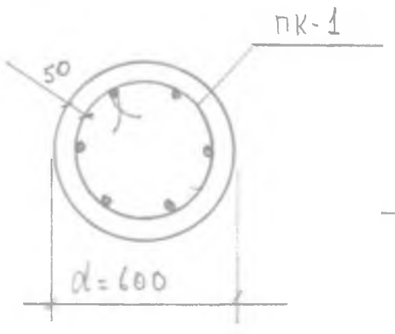

М - 1

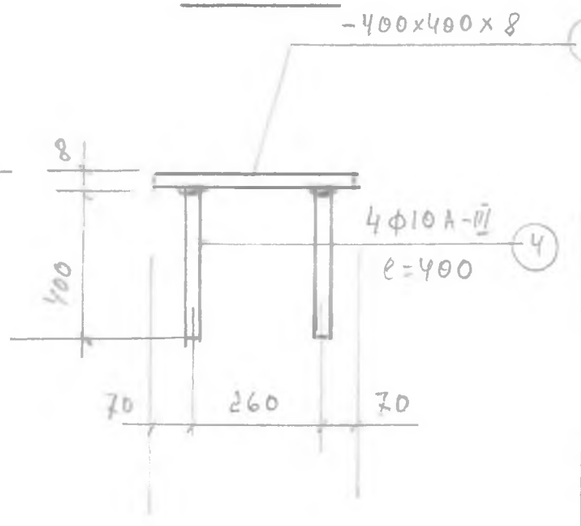

ГАП	Бешляга	
Разработал	Олексиюк	

2022-02-01-04-КС

Реконструкция парка „Октябрьский" в г. Бендеры /III очередь/.

Восстановление и ремонт ограждения верхней террасы.

Стадия	Лист
	30

Участок от пер. IV Береговой до центральной аллеи.

ООО „СИГ-Инжиниринг" лиц. сер. АЮ №0024299

ПС-1 (М1:50)

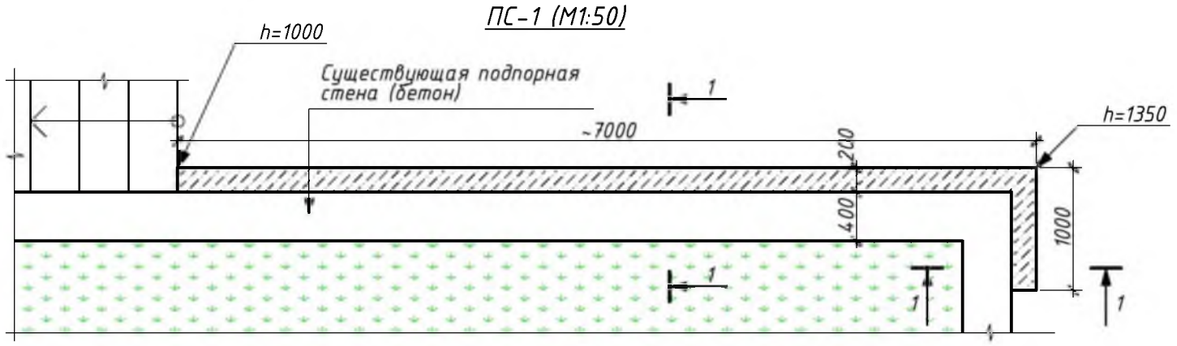

ПС-2 (М1:50)

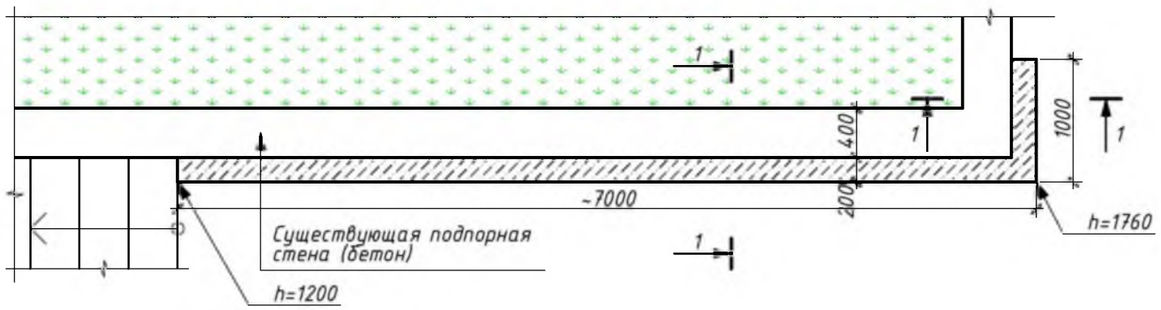

1-1 (М1:20)

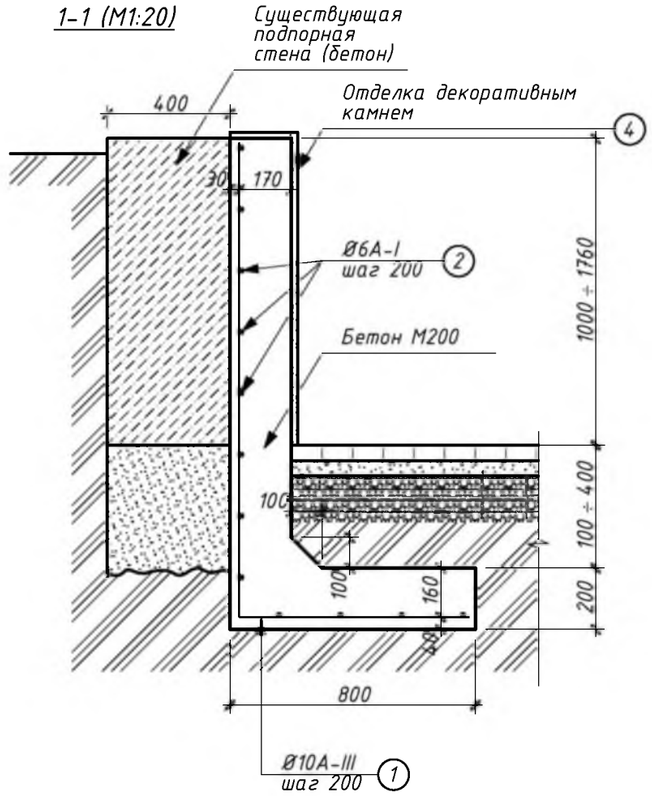

Общий вид

Спецификация элементов подпорных стен

Марка позиция	Обозначение	Наименование		Кол-во	масса ед.,кг	Σ
	ПС-1					
1		∅10А-III шаг 200	м.п.	97,23	0,61	59,3
2		∅6А-I шаг 200	м.п.	80,3	0,22	17,7
3		Бетон М200 (кл.В15)	$м^3$	3,62	-	-
	ПС-2					
1		∅10А-III шаг 200	м.п.	109,55	0,61	66,8
2		∅6А-I шаг 200	м.п.	92,45	0,22	20,34
3		Бетон М200 (кл.В15)	$м^3$	4,11	-	-
4		Отделка декор. камнем	$м^2$	22,33	-	22,33

Примечание:

1. Работы выполнять в кратчайшие сроки.
2. Обеспечить безопасность при производстве работ.

Изм.	Кол.уч.	Лист	№док.	Подп.	Дата	2022-02-01-05-АС			
						Капитальный ремонт парка "Октябрьский" в г. Бендеры			
							Стадия	Лист	Листов
ГАП		Бешляга			06.22.		РП	31	
Разработал		Олексиюк			06.22.	Усиление подпорной стены	ООО"СИГ-Инжиниринг" Лиц. серия АЮ №0024299		
Проверил		Бешляга			06.22.				

Ведомость чертежей основного комплекта ГП

Лист №	Наименование	Примечание
1	Общие данные	
2	Генеральный план (М1:1000)	
3	I очередь. Центральная часть. Разбивочный план (М1:500)	
4	Генплан с сетями (М1:1000) ПК0+00 – ПК+52	
5	Продольный профиль набережной ПК0+00 – ПК3+38,50	
6	Продольный профиль набережной ПК3+38 – ПК6+52,00	
7	ДК-3 (реконструкция) на ПК2+49,50	
8	ДК-4. ДК-8	
9	ДК-9 (реконструкция) на ПК6+09	
10	Конструкция водосбросов от ДК-4 и ДК-8	
11	План организации рельефа. I очередь. Центральная часть (М1:500)	
12	КС-1 – КС-4.	
13	ЛЛ-1. Спецификация материалов	
14	План раскладки плитки. I очередь. (М1:200)	
15	Карта раскладки плитки №9. (М1:100)	
16	Карта раскладки плитки №10. (М1:50)	
17	План благоустройства территории (М1:500)	
18	МАФ-1. Качели	
19	МАФ-2. Скамья	
20	МАФ-1 и МАФ-2. Визуализация	

Общие указания

В качестве исходных данных для проектирования капитального ремонта прака "Октябрьский" в г.Бендеры использовано:
- Решение Госадминистрации г. Бендеры № 000065 от 25.01.2022г.

1. Проект разработан для площадки со следующими природно-климатическими характеристиками:
- сейсмичность района – 7 баллов
- район по весу снегового покрова – I (100кг/м2;)
- район по скоростному напору ветра – II (50 кг/м2)
- средняя температура наиболее холодной пятидневки – 16 град;

2. Проектом предусмотрено:
- строительство ротонды;
- строительство двух пергол;
- замена центральной части металлического ограждения верхней террасы на бетонное;
- усиление подпорной стены рядом с памятником "Борца за Власть Советов"
- восстановление и ремонт ограждения верхней террасы

3. Перед заказом материалов и изделий проверить площади, объемы, размеры.
4. Все работы должны производиться в соответствии с требованиями действующих нормативных документов и технологическими рекомендациями (инструкциями) по материалам, изделиям и оборудованию.
5. Подрядчик и изготовитель заказных элементов должны изучить проект и в случае обнаружения неоговоренных в проекте деталей и возникновения противоречий решить их совместно с проектировщиками.
6. Перед выполнением работ, разработать и выполнить мероприятия по технике безопасности работ и пожарной безопасности.
7. Металлические конструкции и крепежные детали должны быть обработаны в соответствии с нормами (защита строительных конструкций от коррозии).
8. Все деревянные элементы должны быть подвергнуты глубокой пропитке антисептиками и антипиринами в соответствии с действующими нормативными требованиями.
9. Все коммуникации выполнить до укладки тротуарной плитки.

Особые условия:

1. При изменении проекта работы производятся по отдельному договору. Авторский надзор за строительством осуществляется по отдельному договору в размере 0,2% от стоимости строительства

Настоящий проект выполнен в соответствии с действующими строительными нормами и правилами и предусматривает мероприятия, обеспечивающие пожарную безопасность при эксплуатации здания.

Главный архитектор проекта Бешляга В.В.

Изм.	Кол.уч.	Лист	№док.	Подп.	Дата	2022-02-01-ГП		
						Капитальный ремонт парка "Октябрьский" в г. Бендеры		
Директор		Морару			06.22.		Стадия	Лист	Листов
ГАП		Бешляга			06.22.		РП	1	
Разработал		Крошкин			06.22.	Общие данные	ООО"СИГ-Инжиниринг" Лиц. серия АЮ №0024299	
Проверил		Бешляга			06.22.			

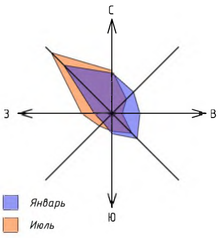

Ситуационная схема

Участок проектирования

Генеральный план (М1:1000)

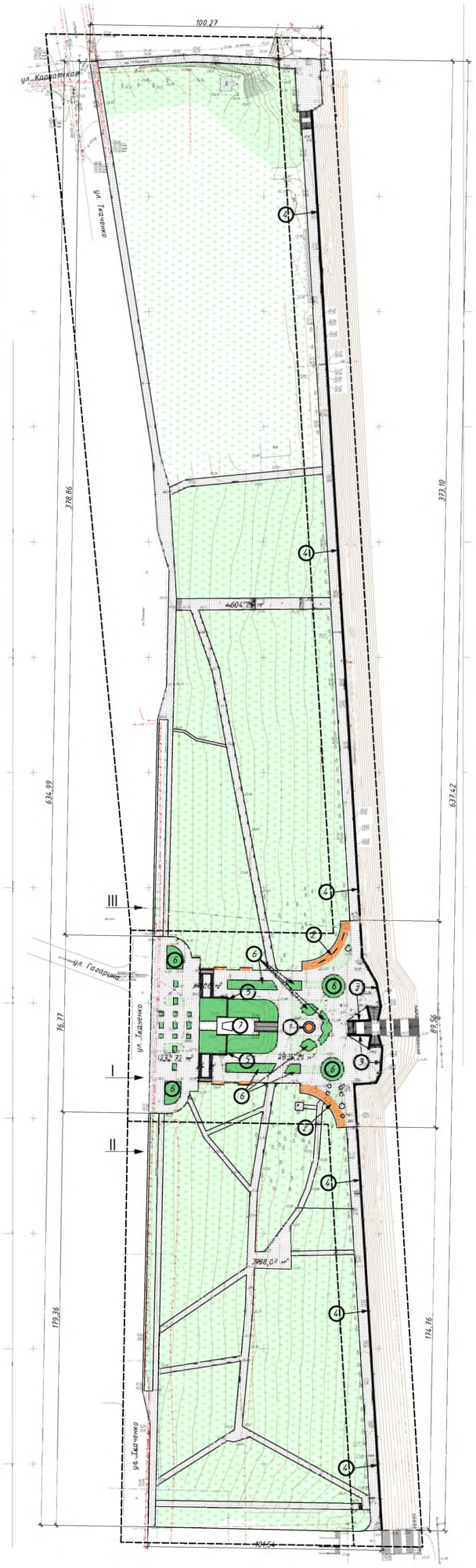

Условные обозначения

Схема	Наименование
I, II, III	Очередь строительства
	Плитка тротуарная
	Газон обыкновенный травяной

Экспликация зданий и сооружений

№ по ГП	Наименование	Примечание
1	Ротонда	Проектируемое
2	Пергола (2шт.)	Проектируемое
3	Ограждение (центральная часть)	Проектируемое
4	Ограждение (северная и южная часть)	Проектируемое
5	Подпорная стена	Проектируемое
6	Цветник	Проектируемое
7	Памятник «борцам за власть советов»	Существующее

Изм.	Кол.уч.	Лист	№док.	Подп.	Дата	2022-02-01-АС		
						Капитальный ремонт парка "Октябрьский" в г. Бендеры		
ГАП	Бешляга				06.22.		Стадия	Лист	Листов
Разработал	Крошкин				06.22.		РП	2	
Проверил	Бешляга				06.22.	Генеральный план (М1:1000)	ООО"СИ"-Инжиниринг" Лиц. серия АКЮ №00024299	

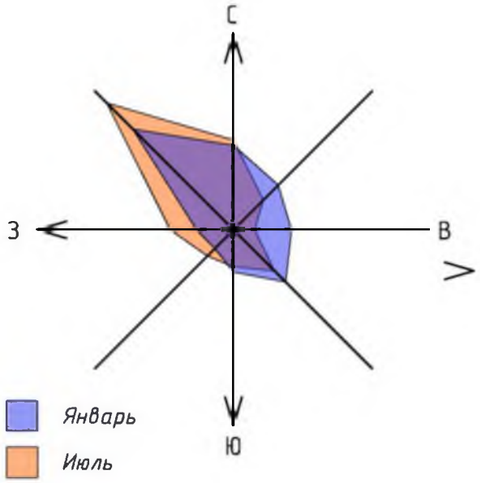

I очередь. Центральная часть. Разбивочный план (М1:500)

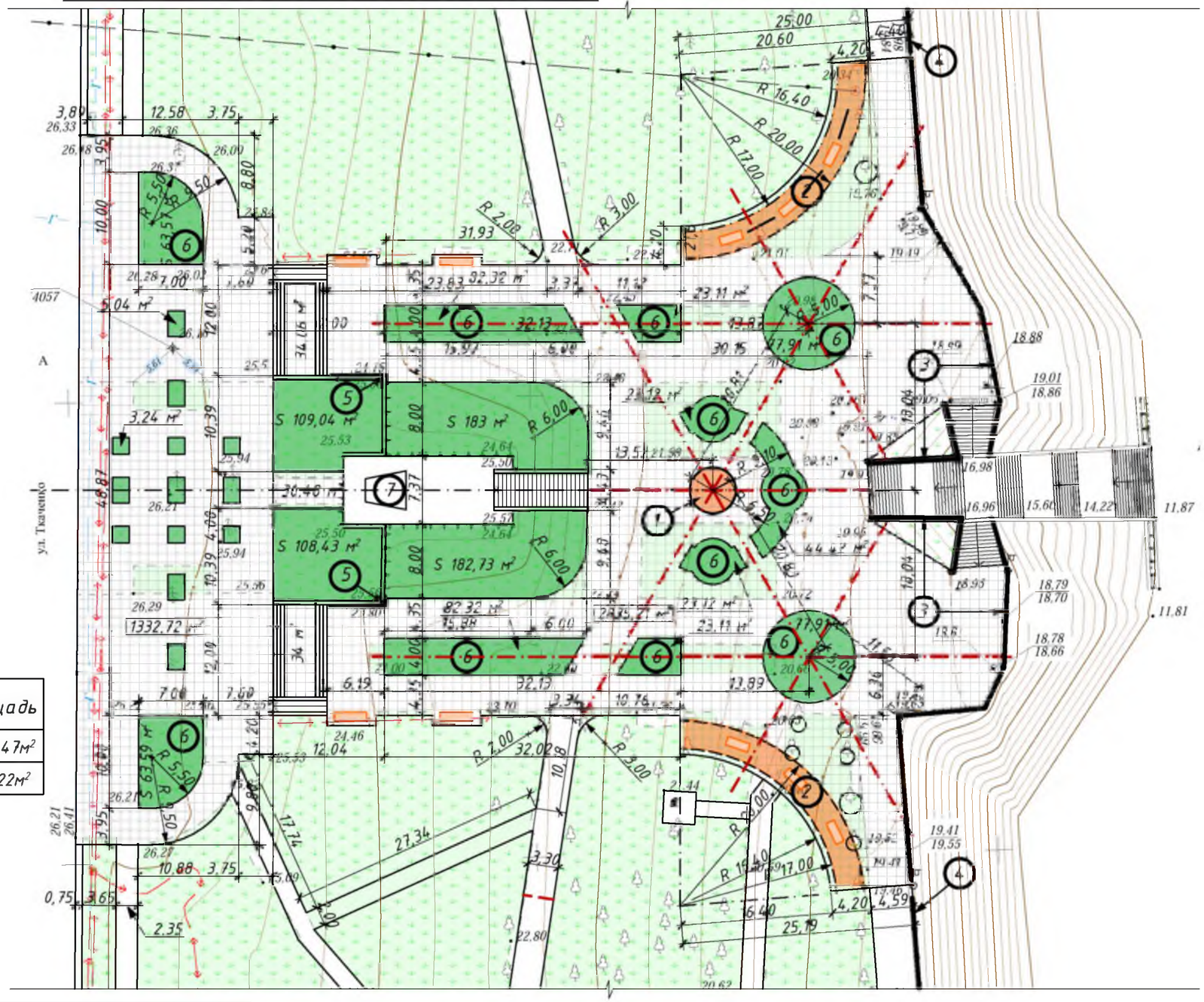

Условные обозначения

Схема	Наименование	Площадь
	Плитка тротуарная	4266,47м²
	Газон обыкновенный травяной	1222,22м²

Экспликация зданий и сооружений

№ по ГП	Наименование	Примечание
1	Ротонда	Проектируемое
2	Пергола (2шт.)	Проектируемое
3	Ограждение (центральная часть)	Проектируемое
4	Ограждение (северная и южная часть)	Проектируемое
5	Подпорная стена	Проектируемое
6	Цветник	Проектируемое
7	Памятник «Борцам за власть советов»	Существующее

Изм.	Кол.уч.	Лист	№док.	Подп.	Дата
ГАП		Бешляга			06.22.
Разработал		Крошкин			06.22.
Проверил		Бешляга			06.22.

2022-02-01-ГП

Капитальный ремонт парка "Октябрьский" в г. Бендеры

Стадия	Лист	Листов
РП	3	

I очередь. Центральная часть. Разбивочный план (М1:500)

ООО"СИГ-Инжиниринг"
Лиц. серия АЮ №0024299

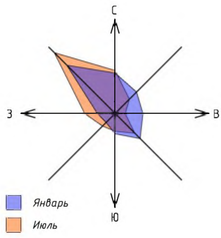

Ситуационная схема

Участок проектирования

Генеральный план с сетями
(М1:1000)

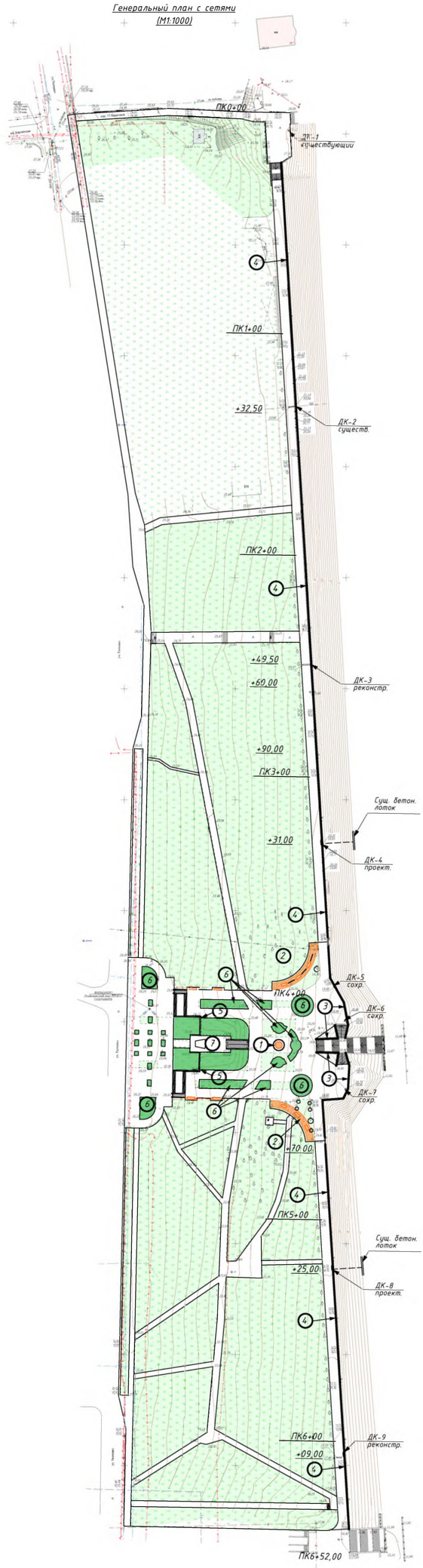

Экспликация зданий и сооружений

№ по ГП	Наименование	Примечание
1	Ротонда	Проектируемое
2	Пергола (2шт.)	Проектируемое
3	Ограждение (центральная часть)	Проектируемое
4	Ограждение (северная и южная часть)	Проектируемое
5	Подпорная стена	Проектируемое
6	Цветник	Проектируемое
7	Памятник «Борцам за власть советов»	Существующее

Изм.	Кол.уч.	Лист	№док.	Подп.	Дата	2022-02-01-ГП		
						Капитальный ремонт парка "Октябрьский" в г. Бендеры		
ГАП	Бешляга				06.22.		Стадия	Лист	Листов
Разработал	Крошкин				06.22.		РП	4	
Проверил	Бешляга				06.22.	Генплан с сетями (М1:1000) ПК0+00 – ПК+52	ООО"СИ"-Инжиниринг" Лиц. серия АЮ №0024299	

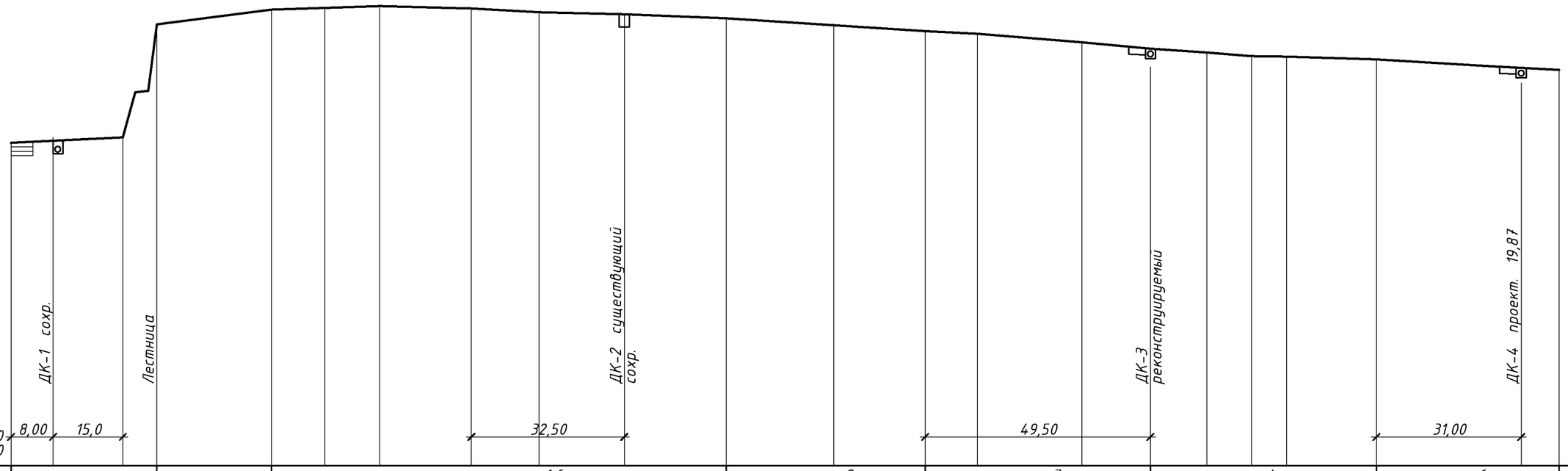

Уклон / Расст. м		15 / 26,0	1,6 / 100,0	8 / 34,0	7 / 49,50	4 / 49,50	6 / 38,50	
Проектные отметки по правому лотку	20,90	21,28	21,26	21,23	21,20	21,18	21,16	21,12	21,01	20,85	20,78	20,61	20,50	20,45	20,41	20,36	20,30	20,28	20,03
Существующие отметки	18,20	18,24 19,34	20,80	20,99	21,09	21,18	21,16	21,14	21,13	21,13	21,04	21,03	21,02	21,02	20,87	20,75	20,69	20,51	20,40	20,31	20,24	20,23	20,21	20,18	19,93
Расстояние м	23,0	2,4	2,4	11,8	8,0	6,0	11,5	13,5	19,0	5,0	10,0	7,0	10,5	23,5	24,0	20,0	10,0	24,0	15,5	12,5	9,5	8,5	15,5	5,0	38,5
Пикеты	0+00							1+00								2+00								3+00	+38,50

Примечания:

1. Проектные отметки продольного профиля запроектированы исходя из условия устройства по существующему асфальтобетону покрытия из бетонной дорожной плитки толщиной 60мм по слою ЦПС 40-60мм.
2. В случае устройства однослойного асфальтового покрытия средней толщиной 50мм отметки понижаются.

Изм.	Кол.уч.	Лист	№док.	Подп.	Дата
ГАП		Бешляга			06.22.
Разработал		Крошкин			06.22.
Проверил		Бешляга			06.22.

2022-02-01-ГП

Капитальный ремонт парка "Октябрьский" в г. Бендеры

Стадия	Лист	Листов
РП	5	

Продольный профиль набережной ПК0+00 - ПК3+38,50

ООО"СИГ-Инжиниринг"
Лиц. серия АЮ №0024299

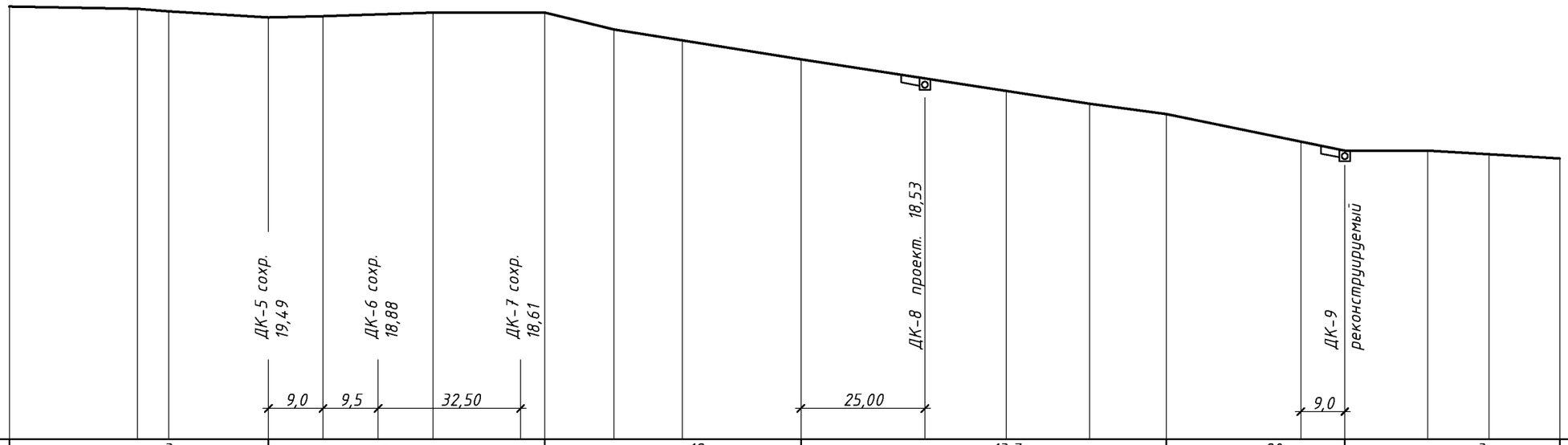

Масштаб Гор 1:1000
Верт 1:100

Уклон / Расст. м	3 / 53,50	2 / 54,50	18 / 53,50	13,7 / 75,00	20 / 34,00	3 / 42,00

Проектные отметки по правому лотку	20,03	19,95	19,92	19,86	19,91	19,92	19,96	19,70	19,61	19,40	18,97	18,41	18,16	17,94	17,76	17,46	17,28	17,23	17,19	17,15
Существующие отметки	19,93	19,88	19,86	19,76	19,91	19,95	19,86	19,52	19,46	19,32	18,87	17,31	18,06	17,84	17,66	17,36	17,18	17,17	17,10	17,05

Расстояние м	27,5	5,0	20,0	5,0	4,0	19,0	5,5	21,0	14,5	5,5	9,5	24,0	41,0	18,0	16,0	9,0	16,0	9,0	17,5	11,5	14,0

Пикеты	+38,50	ПК4+00	ПК5	ПК6	+52,00

Примечания:

1. Проектные отметки продольного профиля запроектированы исходя из условия устройства по существующему асфальтобетону покрытия из бетонной дорожной плитки толщиной 60мм по слою ЦПС 40-60мм.
2. В случае устройства однослойного асфальтового покрытия средней толщиной 50мм отметки понижаются.

Изм.	Кол.уч.	Лист	№док.	Подп.	Дата
ГАП		Бешляга			06.22.
Разработал		Крошкин			06.22.
Проверил		Бешляга			06.22.

2022-02-01-ГП

Капитальный ремонт парка "Октябрьский" в г. Бендеры

Стадия	Лист	Листов
РП	6	

Продольный профиль набережной ПК3+38 - ПК6+52,00

ООО"СИГ-Инжиниринг"
Лиц. серия АЮ №0024299

Примечания:

1. Существующий поперечный дождеприемник №3 на ПК2+49,50 длиной 2,4м, перекрытый сварной металлической решеткой подлежит реконструкции. При этом на нем сохраняется участок длиной 1,0м к которому подключается дополнительный продольный блок длиной 2,0м на 2 решетки.
2. Отсекаемый участок поперечного блока отделяется бетонной перемычкой и засыпается песком с последующим асфальтированием по слою щебня 15см.

ДК-3 (реконструкция)
План (М1:10)

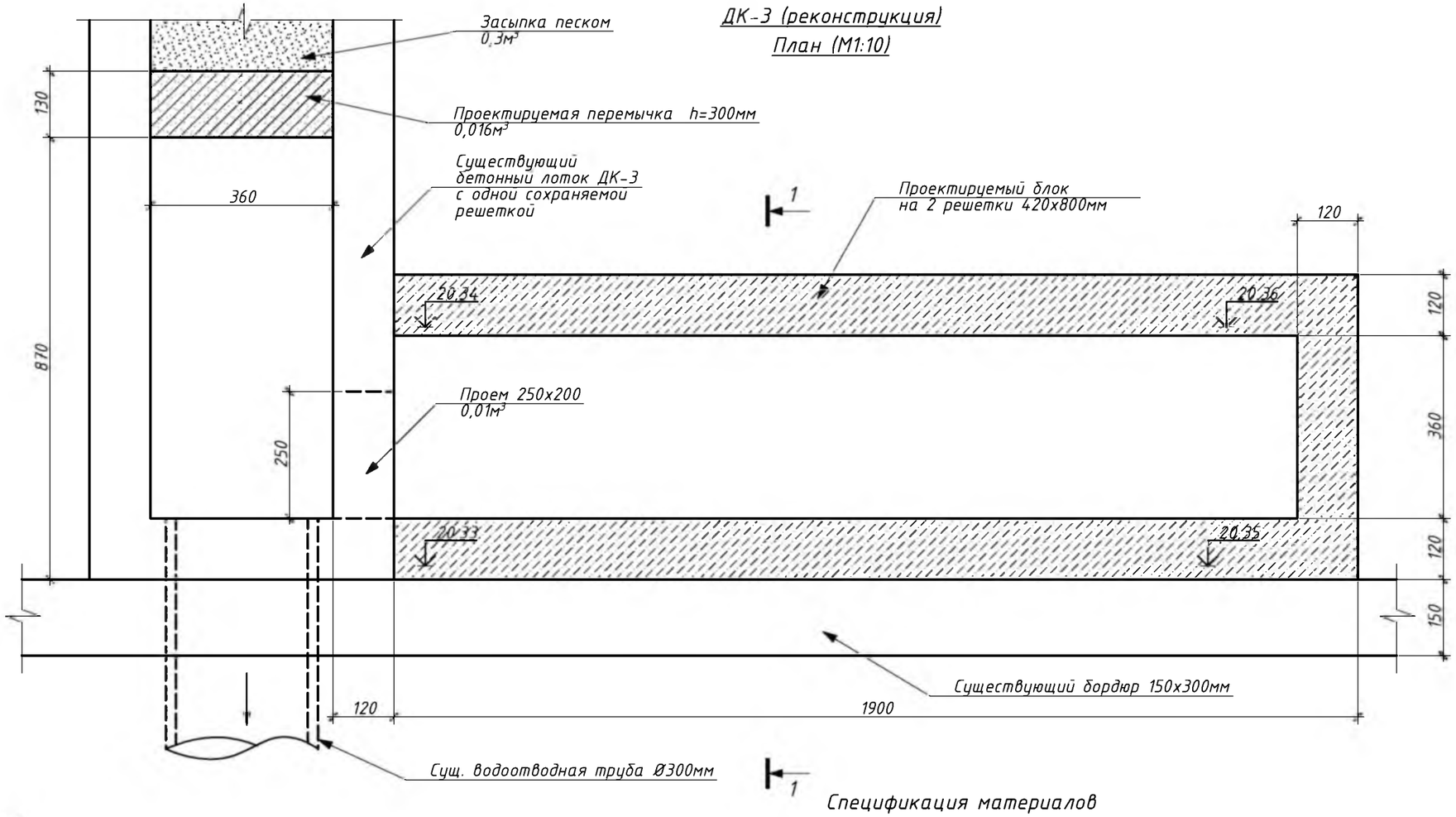

1-1

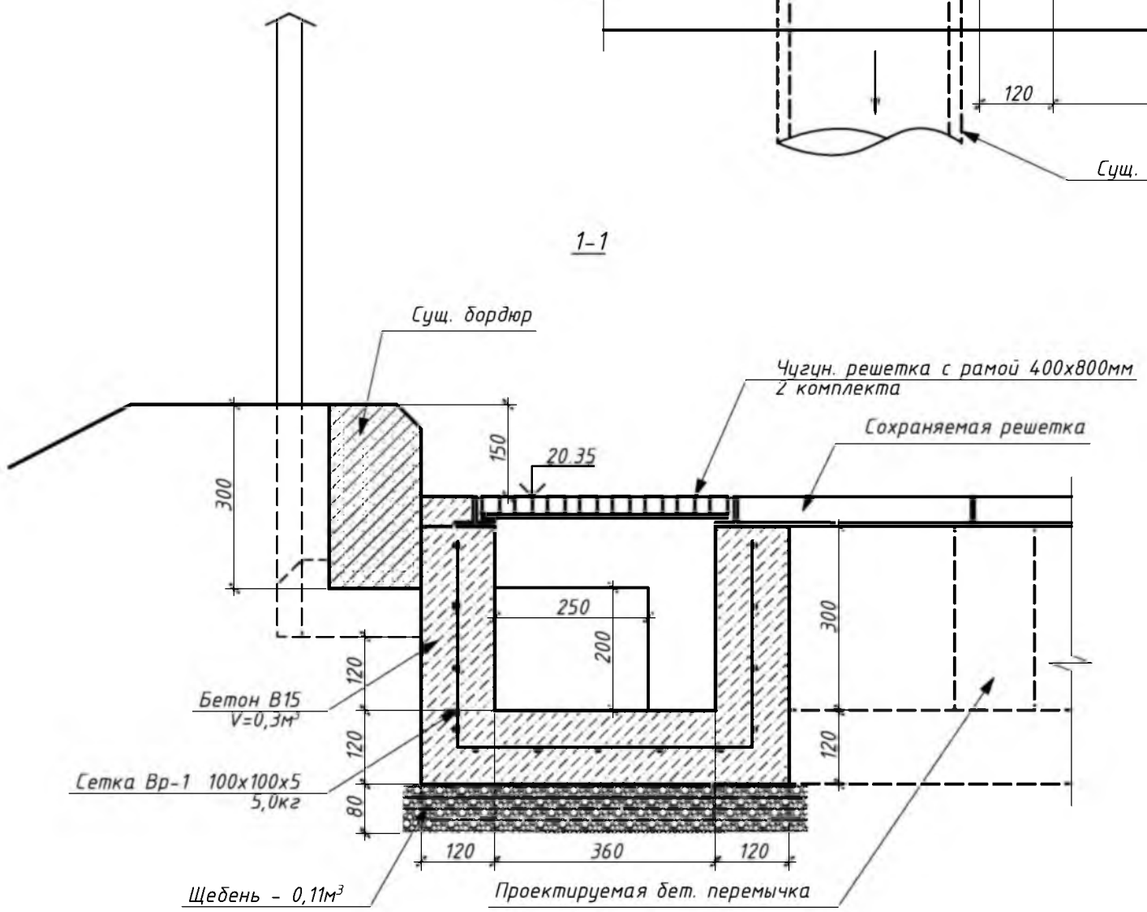

Спецификация материалов

Марка позиция	Обозначение	Наименование		Кол-во	масса ед.,кг	Σ
ДК-3				1,0		
1		Сетка из Вр-1 100х100х5	м.п.	33,0	0,15	5,0
2		Бетон В15	м³	0,316	-	0,316
3		Щебень	м³	0,11	-	0,11
4		Песок	м³	0,3	-	0,3
5		Чугунная решетка с рамой 400х800мм	шт.	2,0	-	-

Изм.	Кол.уч.	Лист	№док.	Подп.	Дата	2022-02-01-ГП		
						Капитальный ремонт парка "Октябрьский" в г. Бендеры		
							Стадия	Лист	Листов
							РП	7	
ГАП		Бешляга			06.22.				
Разработал		Крошкин			06.22.	ДК-3 (реконструкция) на ПК2+49,50	ООО"СИГ-Инжиниринг" Лиц. серия АЮ №0024299		
Проверил		Бешляга			06.22.				

ДК-4. ДК-8. План (М1:10)

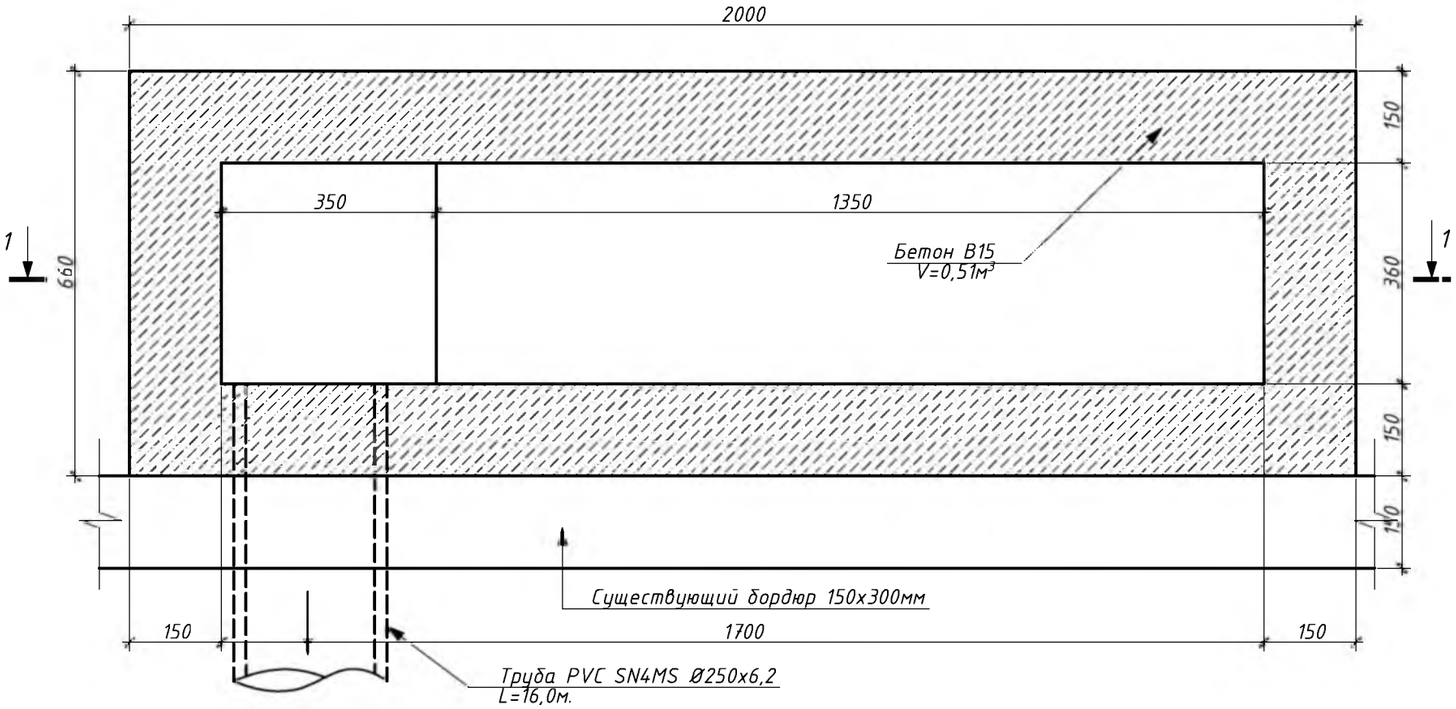

1-1 (М1:10)

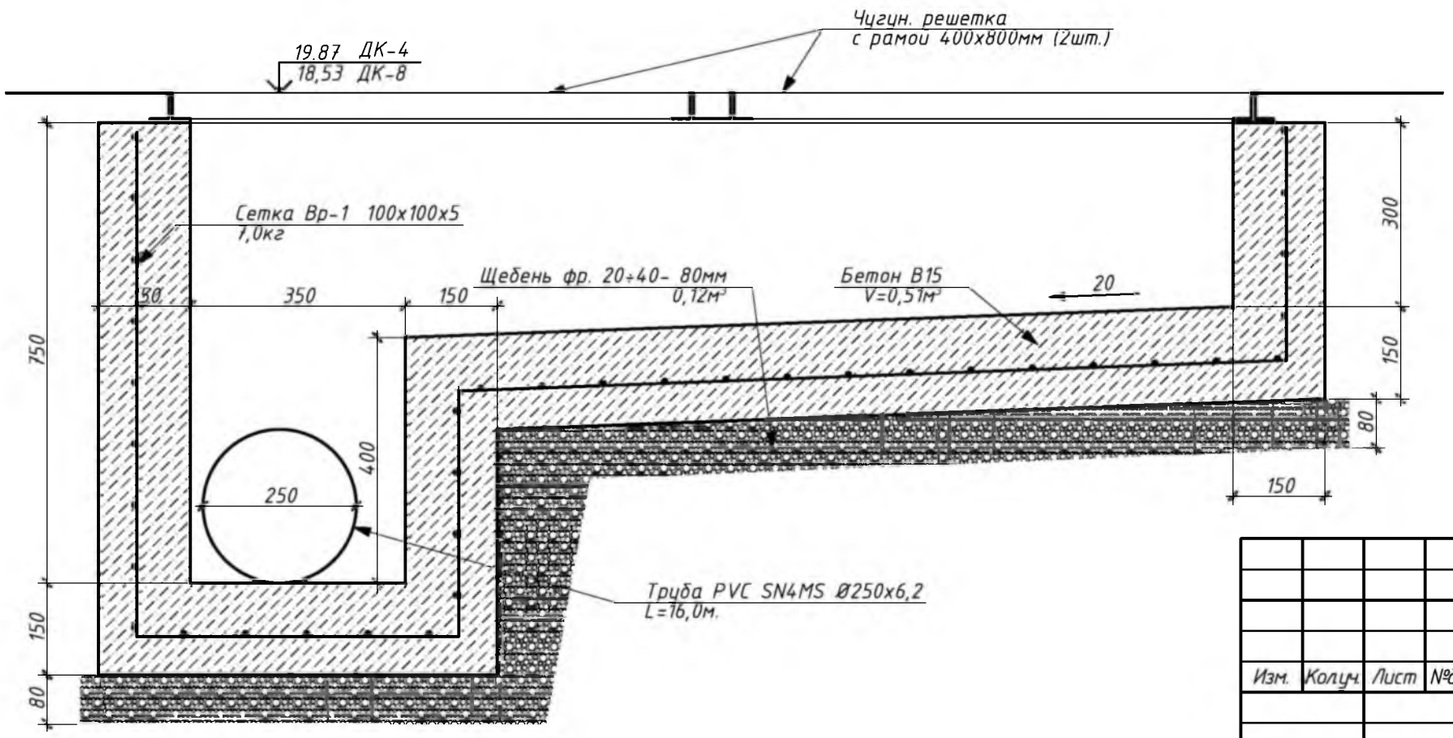

Примечания:

1. Вновь устраиваемые дождеприемные колодцы ДК-4 и ДК-8 предназначены для перехвата и сброса расчетных ливневых стоков.
2. Дождеприемные колодцы размером 2000х600мм на две чугунные решетки 800х400м каждая выполняются из монолитного бетона В15. Стены и днище армируются сеткой Вр-1 Ø5мм с ячейкой 100х100мм. Под днищем выполняется подготовка из щебня фр. 20 - 40мм толщиной 80мм.
3. Сброс дождевых стоков осуществляется по полиэтиленовым трубам Ø250мм в существующие водоотводные бетонные лотки в подошве откоса набережной.

Спецификация материалов

Марка позиция	Наименование		Кол-во	масса ед.,кг	Σ
	ДК-4		1,0		
1	Сетка из Вр-1 100х100х5	м.п.	46,0	0,15	7,0
2	Бетон В15	м³	0,51	-	0,51
3	Щебень	м³	0,12	-	0,12
4	Чугунная решетка с рамой 400х800мм	шт.	2,0	-	-
	ДК-8		1,0		
1	Сетка из Вр-1 100х100х5	м.п.	46,0	0,15	7,0
2	Бетон В15	м³	0,51	-	0,51
3	Щебень	м³	0,12	-	0,12
4	Чугунная решетка с рамой 400х800мм	шт.	2,0	-	-

Изм.	Кол.уч.	Лист	№док.	Подп.	Дата	2022-02-01-ГП		
						Капитальный ремонт парка "Октябрьский" в г. Бендеры		
							Стадия	Лист	Листов
							РП	8	
ГАП		Бешляга			06.22.				
Разработал		Крошкин			06.22.	ДК-4. ДК-8	ООО"СИГ-Инжиниринг" Лиц. серия АЮ №0024299		
Проверил		Бешляга			06.22.				

Примечания:

1. Существующий поперечный дождеприемник №9 на ПК6+09 на три решетки отстоит на 0,3м от бордюра и поэтому дождеве стоки попадают в первую и вторую решетки только во время интенсивных ливней.
2. Для его полноценной работы предусматривается устройство дополнительного блока на одну решетку с сохранением двух существующих.
3. Отсекаемый участок длиной 1,0м засыпать песком.
4. Демонтируемую чугунную раму с решеткой установить на пристраиваемый блок.

ДК-9 (реконструкция)
План (М1:10)

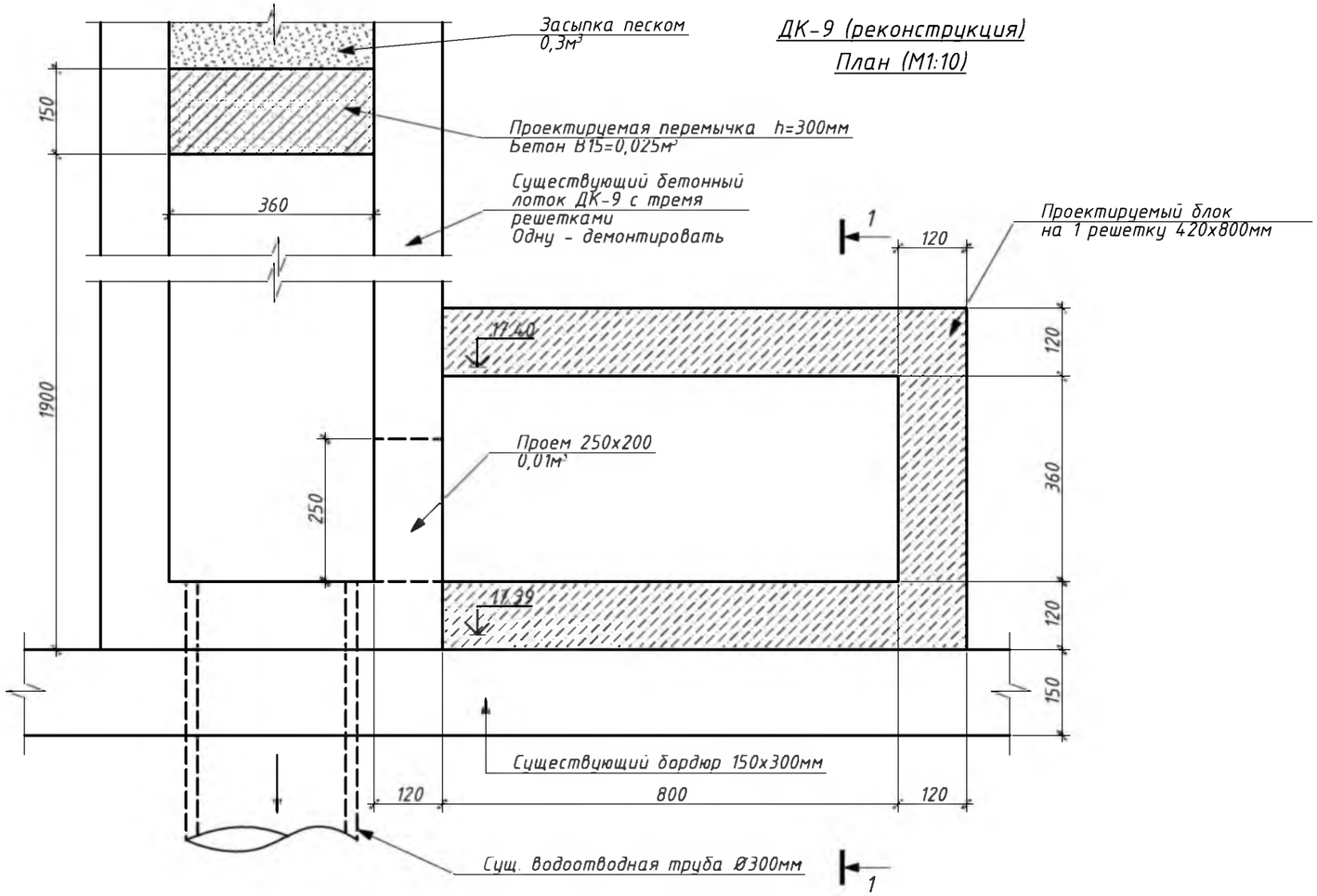

1-1

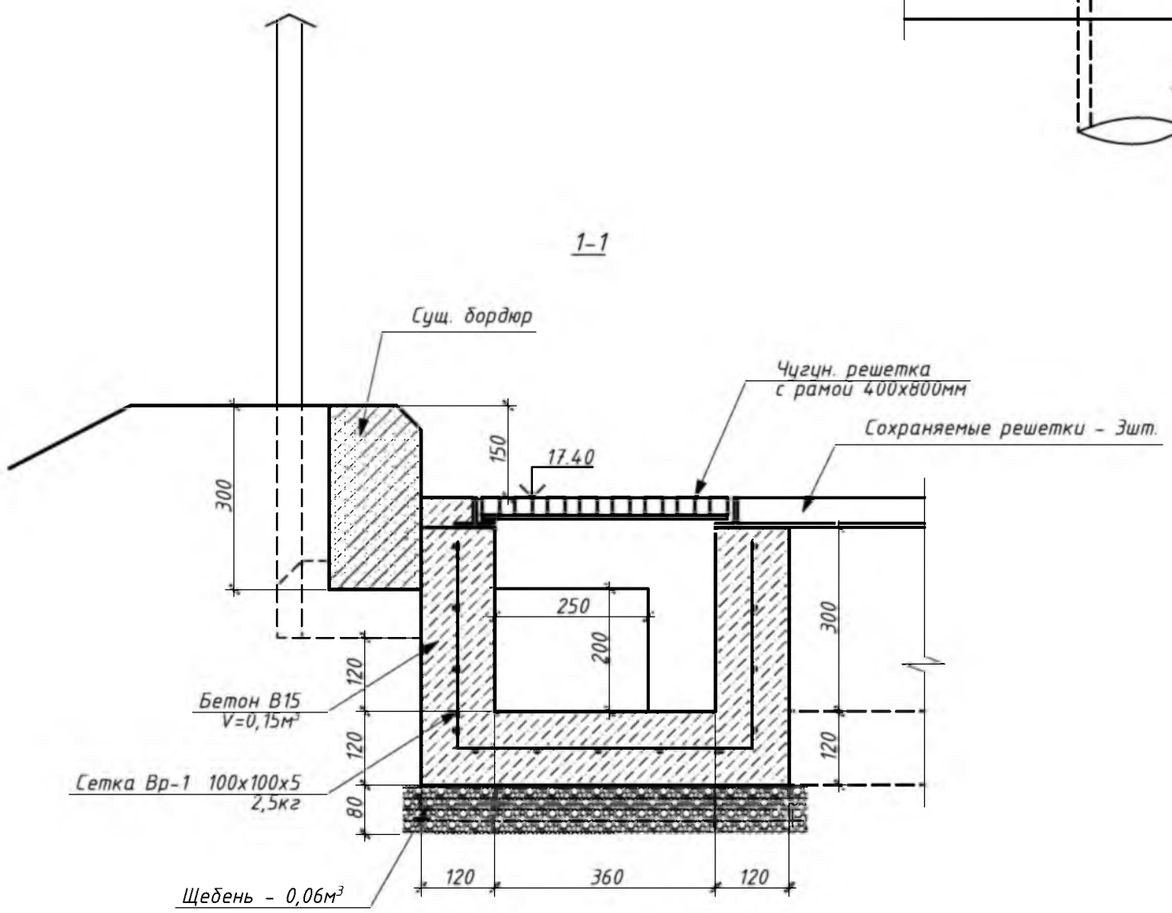

Спецификация материалов

Марка позиция	Наименование		Кол-во	масса ед.,кг	Σ
	ДК-9		1,0		
1	Сетка из Вр-1 100х100х5	м.п.	16,0	0,15	2,5
2	Бетон В15	м³	0,175	-	0,175
3	Щебень	м³	0,06	-	0,06
4	Чугунная решетка с рамой 400х800мм	шт.	1,0	-	-
5	Песок	м³	0,3	-	0,3

Изм.	Кол.уч.	Лист	№док.	Подп.	Дата	2022-02-01-ГП		
						Капитальный ремонт парка "Октябрьский" в г. Бендеры		
							Стадия	Лист	Листов
ГАП		Бешляга			06.22.		РП	9	
Разработал		Крошкин			06.22.	ДК-9 (реконструкция) на ПК6+09	ООО"СИГ-Инжиниринг" Лиц. серия АЮ №0024299		
Проверил		Бешляга			06.22.				

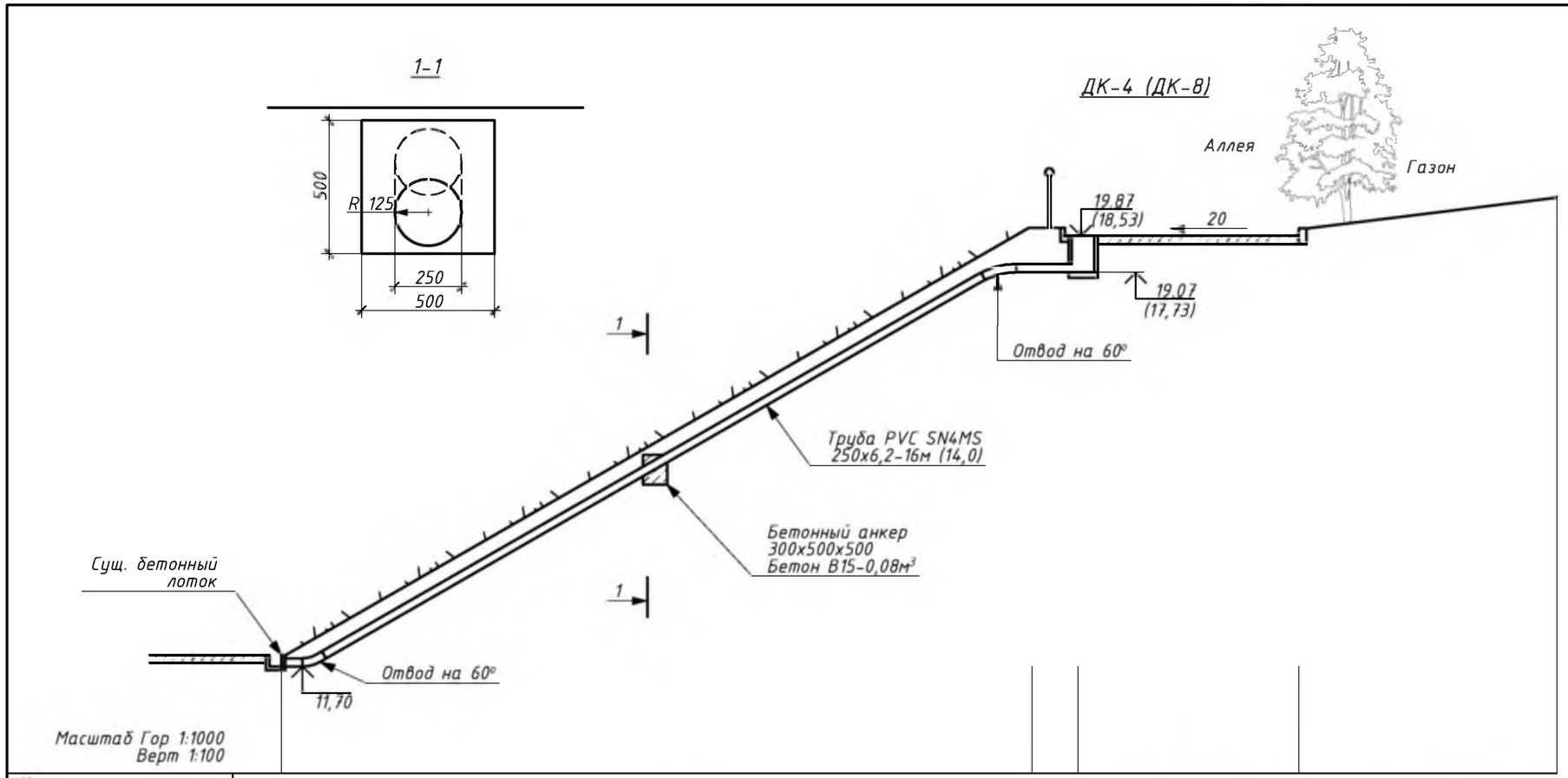

Уклон / Расст. м		14,0			20 / 4,0		100 / 4,0	
Проектные отметки	11,70 лот.	19,07	20,02	19,87	19,95	20,10	20,50	
Существующие отметки	12,00	19,98	20,02	19,87	20,50			
Расстояние м		14,0	0,5	4,0	4,0			

Спецификация материало

Марка позиция	Обозначение	Наименование		Кол-во	масса ед.,кг	Σ
ДК-4				1,0		
1		Труба PVC SN4MS 250х6,2	м.п.	16,0	-	-
2		Отвод из трубы PVC SN4MS 250х6,2	шт.	2,0	-	-
3		Бетон В15	$м^3$	0,08	-	0,08
ДК-8				1,0		
1		Труба PVC SN4MS 250х6,2	м.п.	14,0	-	-
2		Отвод из трубы PVC SN4MS 250х6,2	шт.	2,0	-	-
3		Бетон В15	$м^3$	0,08	-	0,08

Примечания:

1. Водосбросы от проектируемых ДК-4 на ПК3+31 и ДК-8 на ПК5+25 выполняются из полиэтиленовых труб Ø250мм.
2. Траншеи в существующем откосе отрываются вручную на глубину 300мм с подрезкой дернового слоя толщиной 100мм с последующей его укладкой на обратную засыпку.
3. Для приживаемости дернового слоя производить его регулярную поливку.
4. Для обеспечения устойчивости трубы в средней части откоса предусмотрен бетонный анкер.
5. В скобках даны параметры для ДК-8

Изм.	Кол.уч.	Лист	№док.	Подп.	Дата	2022-02-01-ГП			
						Капитальный ремонт парка "Октябрьский" в г. Бендеры			
							Стадия	Лист	Листов
ГАП		Бешляга			06.22.		РП	10	
Разработал		Крошкин			06.22.	Конструкция водосбросов от ДК-4 и ДК-8	ООО"СИГ-Инжиниринг" Лиц. серия АЮ №0024299		
Проверил		Бешляга			06.22.				

План организации рельефа. I очередь. Центральная часть (М1:500)

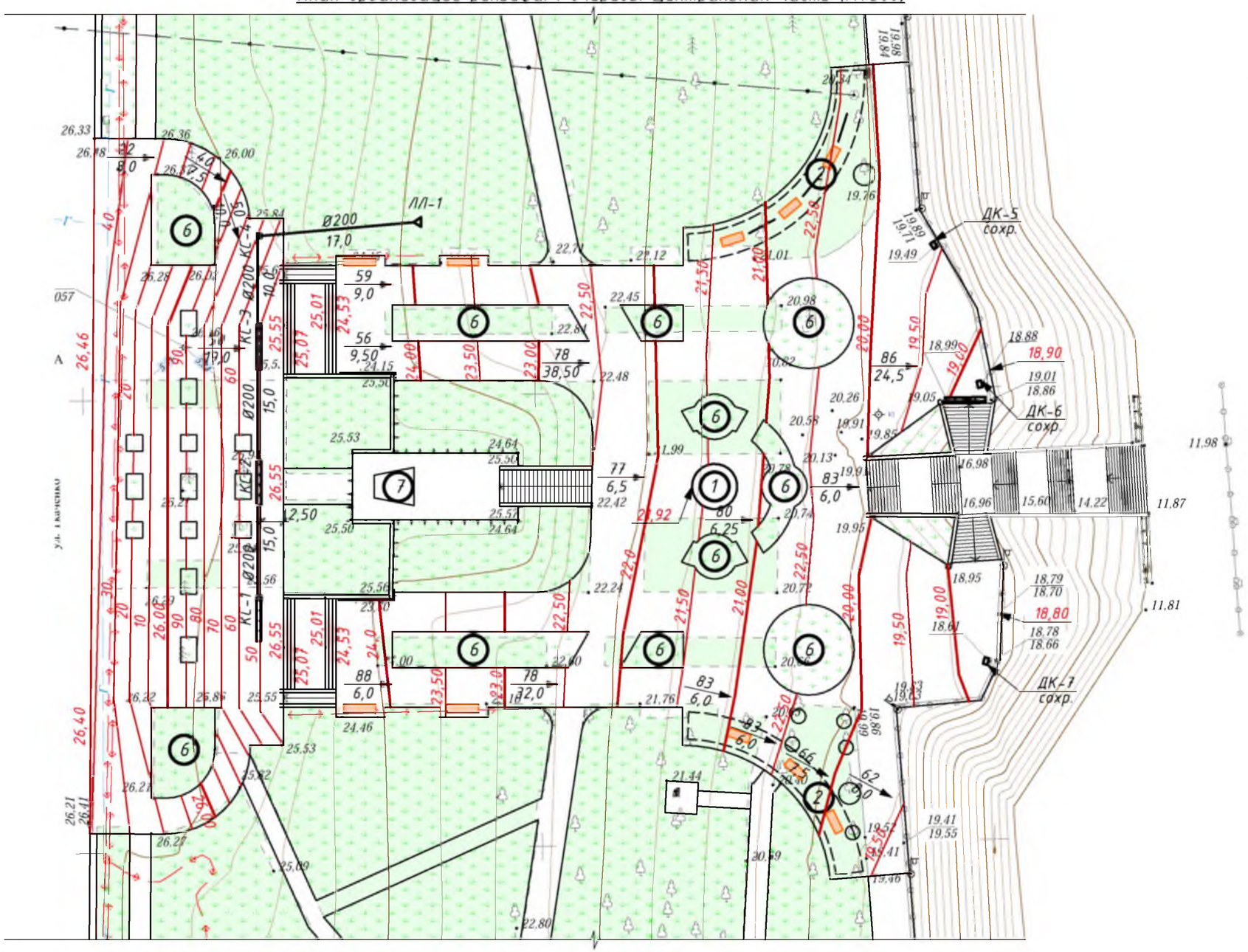

Условные обозначения:

22,50 / 90 / 80 — Красные горизонтали

88 / 6,0 — Уклон в см на 10м; Направление уклона; Расстояние в метрах

КС-1 — Водоприемная решетка и колодец сливной

Экспликация зданий и сооружений

№ по ГП	Наименование	Примечание
1	Ротонда	Проектируемое
2	Пергола (2шт.)	Проектируемое
3	Ограждение (центральная часть)	Проектируемое
4	Ограждение (северная и южная часть)	Проектируемое
5	Подпорная стена	Проектируемое
6	Цветник	Проектируемое
7	Памятник «Борцам за власть советов»	Существующее

Изм.	Кол.уч.	Лист	№док.	Подп.	Дата
ГАП		Бешляга			06.22.
Разработал		Крошкин			06.22.
Проверил		Бешляга			06.22

2022-02-01-ГП

Капитальный ремонт парка "Октябрьский" в г. Бендеры

Стадия	Лист	Листов
РП	11	

План организации рельефа. I очередь. Центральная часть (М1:500)

ООО"СИГ-Инжиниринг"
Лиц. серия АЮ №0024299

Схема КС-2 (КС-3)

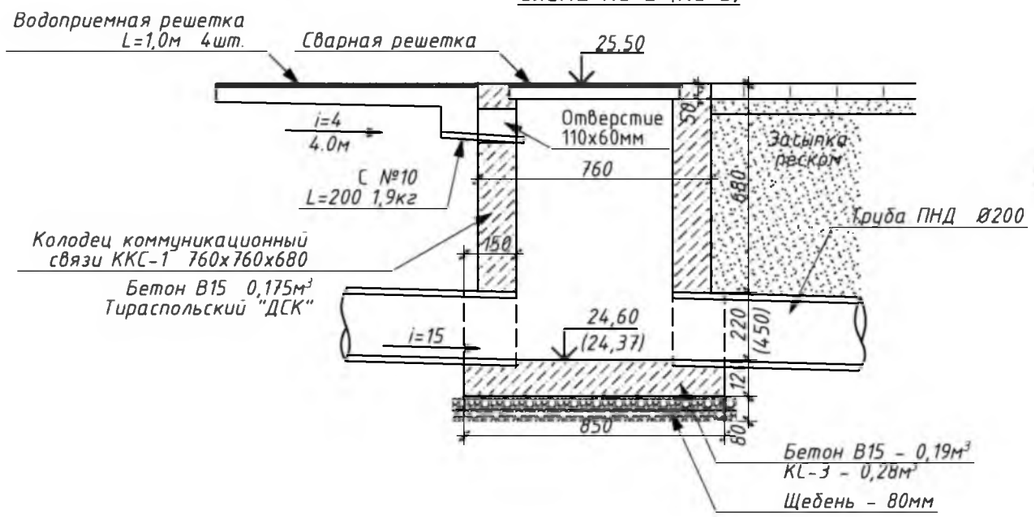

Сварная решетка
(555х555мм)

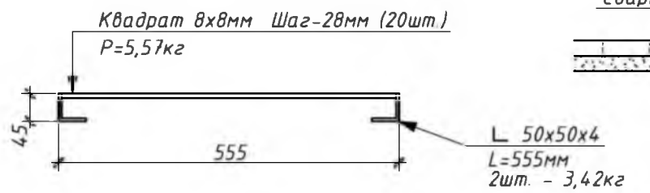

Схема КС-4

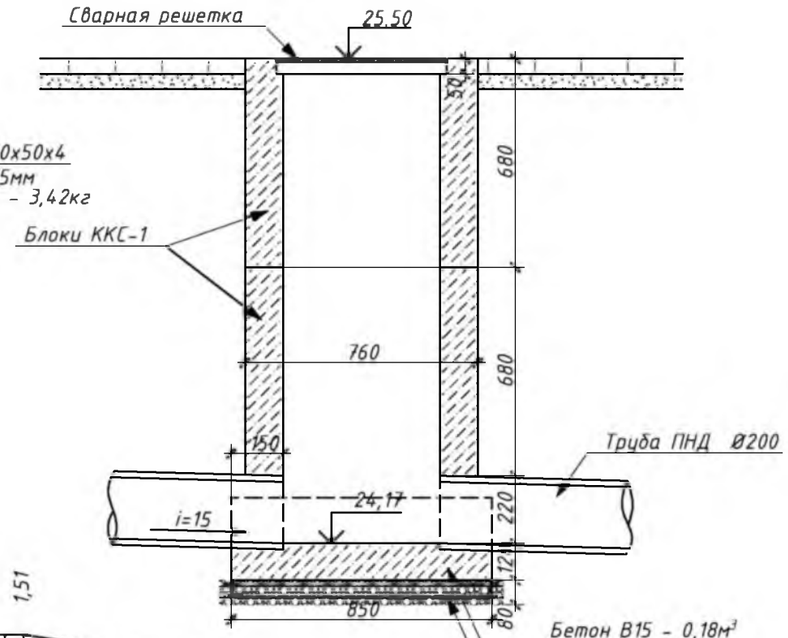

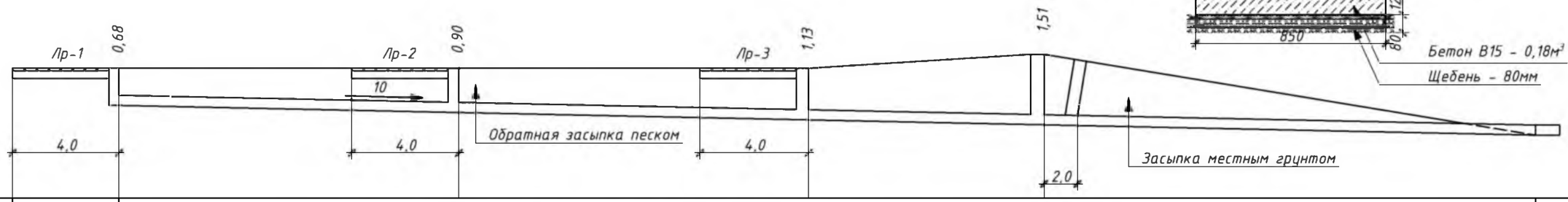

Материал труб Ø		Труба PVC SN4MS 200х4,9 на песчаной подготовке 100мм				
Уклон / Расст. м		15 / 30,0	20 / 10,0	15 / 17,0		
Отметка дна колодца		24,82	24,60	24,37	24,17	23,91
Планировочные отметки	25,50	25,50	25,50	25,50	25,68	23,91
Расстояние м		15,0	15,0	10,0	17,0	
№ колодцев	ККС-1	1	2	3	4	ЛП-1

Схема КС-1

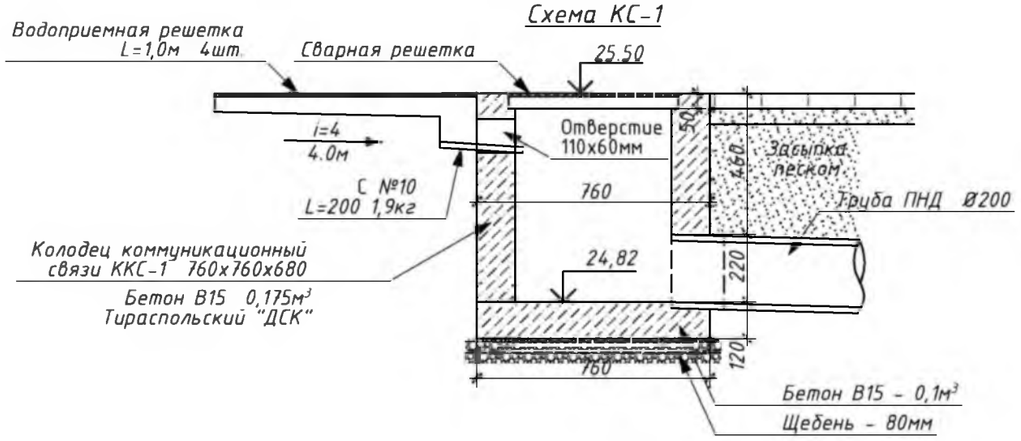

Примечание:

Размер сварной решетки уточнить в соответствии с фактическим внутренним габаритом полки колодца

						2022-02-01-ГП			
						Капитальный ремонт парка "Октябрьский" в г. Бендеры			
Изм.	Кол.уч.	Лист	№док.	Подп.	Дата				
							Стадия	Лист	Листов
							РП	12	
ГАП		Бешляга			06.22.				
Разработал		Крошкин			06.22.	КС-1 - КС-4.	ООО"СИГ-Инжиниринг" Лиц. серия АЮ №0024299		
Проверил		Бешляга			06.22.				

ЛЛ-1

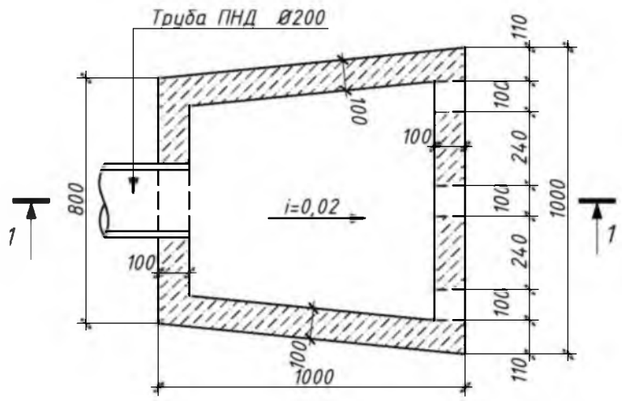

1-1

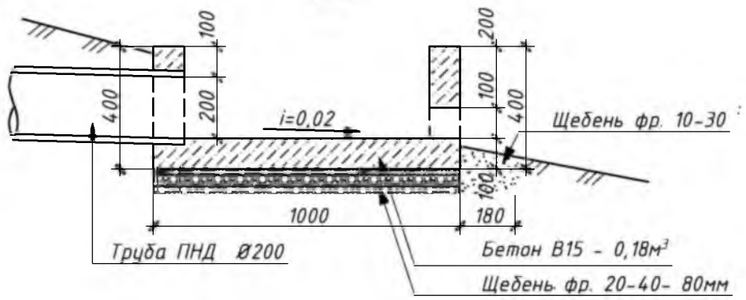

Спецификация материалов

Марка позиция	Наименование		Кол-во	масса ед.,кг	Σ
	КС-1		1,0		
1	ККС-1	шт.	1,0	-	-
2	Бетон В15	м³	0,1	-	0,1
3	Щебень	м³	0,06	-	0,06
4	С10 l=200	шт.	1,0	1,7	1,7
	КС-2		1,0		
1	ККС-1	шт.	1,0	-	-
2	Бетон В15	м³	0,19	-	0,19
3	Щебень	м³	0,06	-	0,06
4	С10 l=200	шт.	1,0	1,7	1,7
	КС-3		1,0		
1	ККС-1	шт.	1,0	-	-
2	Бетон В15	м³	0,28	-	0,28
3	Щебень	м³	0,06	-	0,06
4	С10 l=200	шт.	1,0	1,7	1,7
	КС-4		1,0		
1	ККС-1	шт.	2,0	-	-
2	Бетон В15	м³	0,18	-	0,18
3	Щебень	м³	0,06	-	0,06
	Сварная решетка		4,0		
5	◻ 8х8 l=555мм	шт.	20,0	0,278	5,57
6	∟ 50х4 l=555мм	шт.	2,0	1,71	3,42
7	Труба ПНД Ø200	м.п.	55,0	-	-
	ЛЛ-1		1,0		
2	Бетон В15	м³	0,19	-	0,19
3	Щебень	м³	0,08	-	0,08

Изм.	Кол.уч.	Лист	№док.	Подп.	Дата	2022-02-01-ГП			
						Капитальный ремонт парка "Октябрьский" в г. Бендеры			
							Стадия	Лист	Листов
							РП	13	
ГАП		Бешляга			06.22.				
Разработал		Крошкин			06.22.	ЛЛ-1. Спецификация материалов	ООО"СИГ-Инжиниринг" Лиц. серия АЮ №0024299		
Проверил		Бешляга			06.22.				

План раскладки плитки. (М1:200)

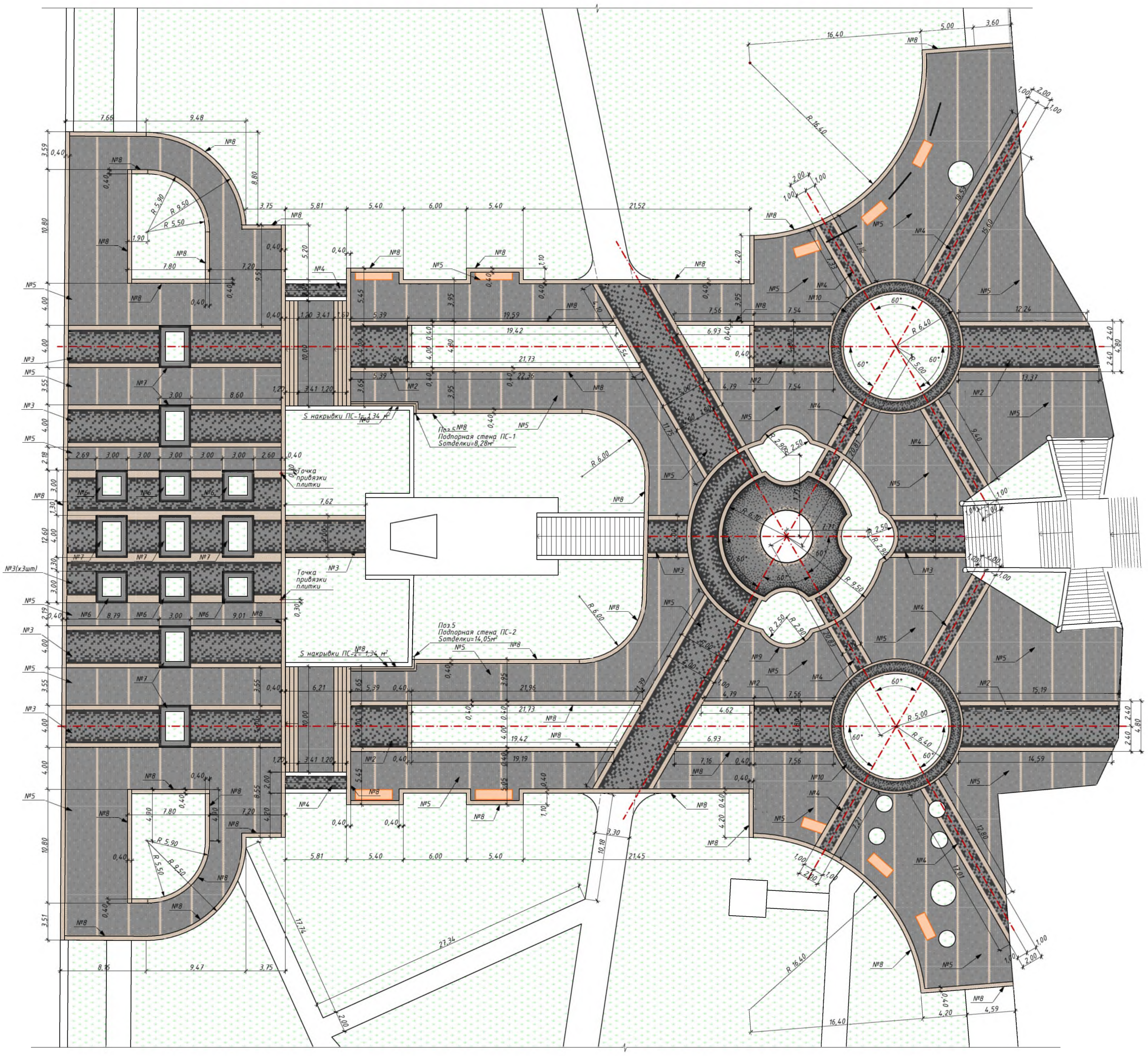

Карта раскладки плитки №1

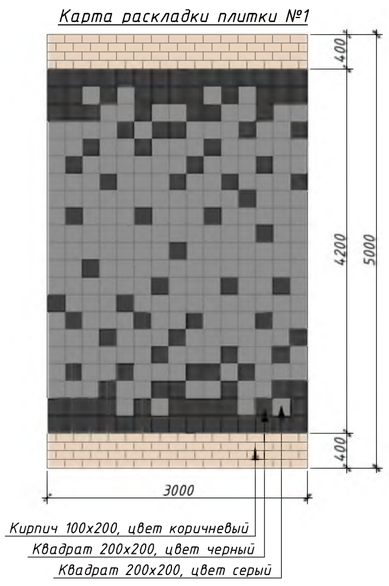

Схема раскладки

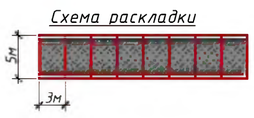

Карта раскладки плитки №2

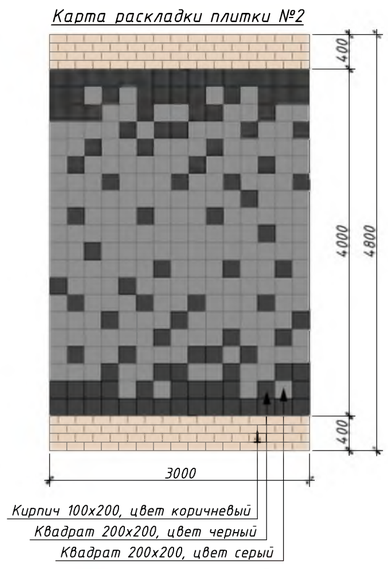

Схема раскладки

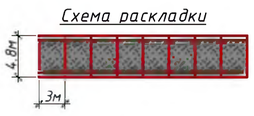

Карта раскладки плитки №3

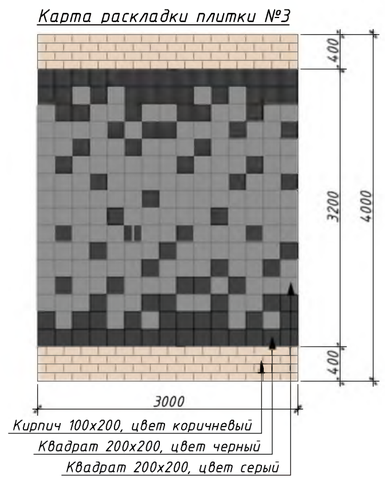

Схема раскладки

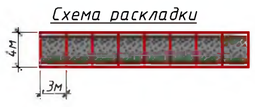

Карта раскладки плитки №4

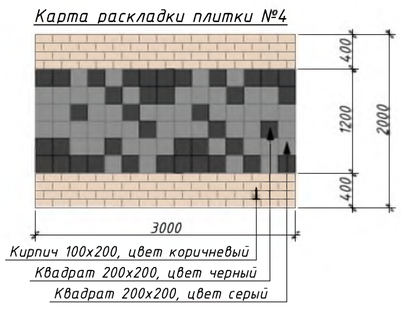

Схема раскладки

Карта раскладки плитки №5

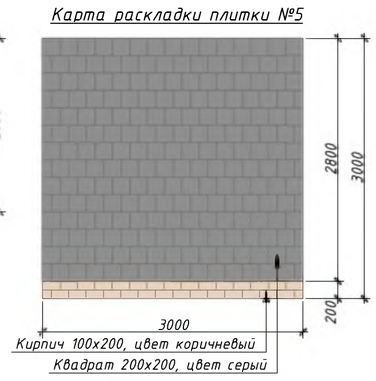

Схема раскладки

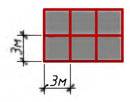

Карта раскладки плитки №6

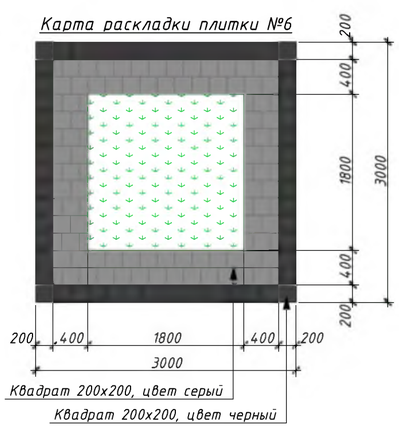

Карта раскладки плитки №7

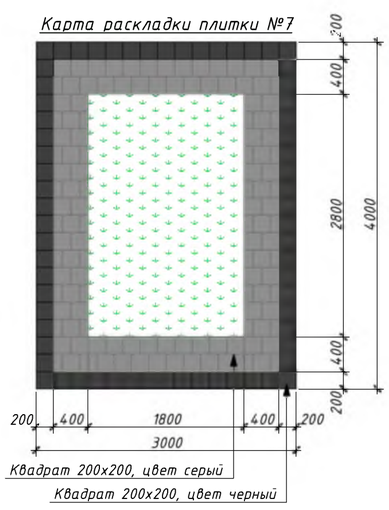

Карта раскладки плитки №8

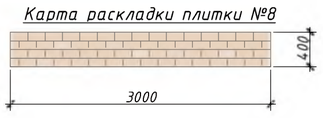

						2022-02-01-ГП		
Изм.	Кол.уч.	Лист	№док.	Подп.	Дата	Капитальный ремонт парка "Октябрьский" в г. Бендеры		
							Стадия	Лист	Листов
ГАП		Бешляга			06.22.		РП	14	
Разработал		Крошкин			06.22.	План раскладки плитки. I очередь. (М1:200)	ООО"СИГ-Инжиниринг" Лиц. серия АЮ №0024299		
Проверил		Бешляга			06.22.				

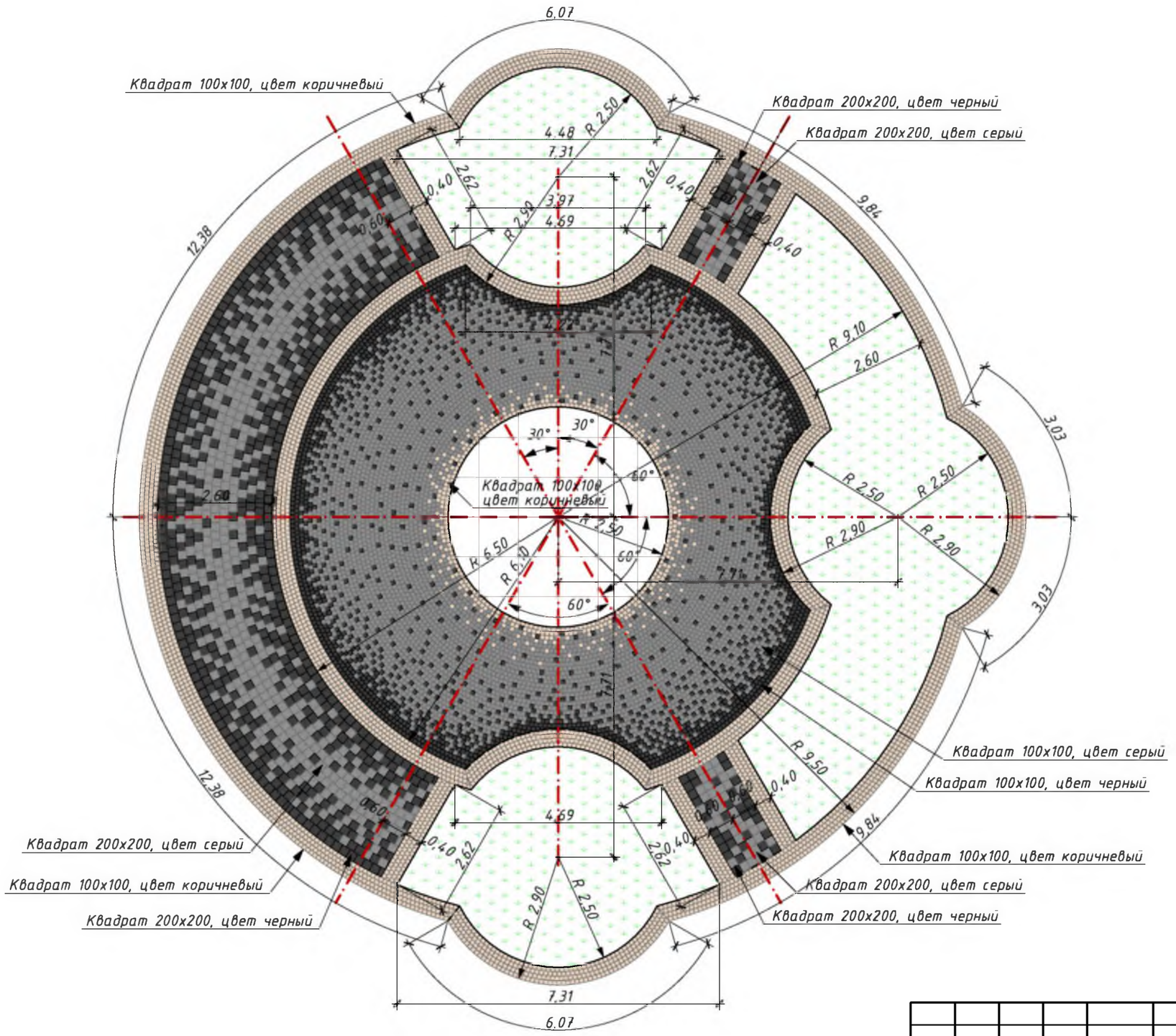

						2022-02-01-ГП		
						Капитальный ремонт парка "Октябрьский" в г. Бендеры		
Изм.	Кол.уч.	Лист	№док.	Подп.	Дата			
							Стадия	Лист	Листов
							РП	15	
ГАП		Бешляга			06.22.				
Разработал		Крошкин			06.22.	Карта раскладки плитки №9. (М1:100)	ООО"СИГ-Инжиниринг" Лиц. серия АЮ №0024299		
Проверил		Бешляга			06.22.				

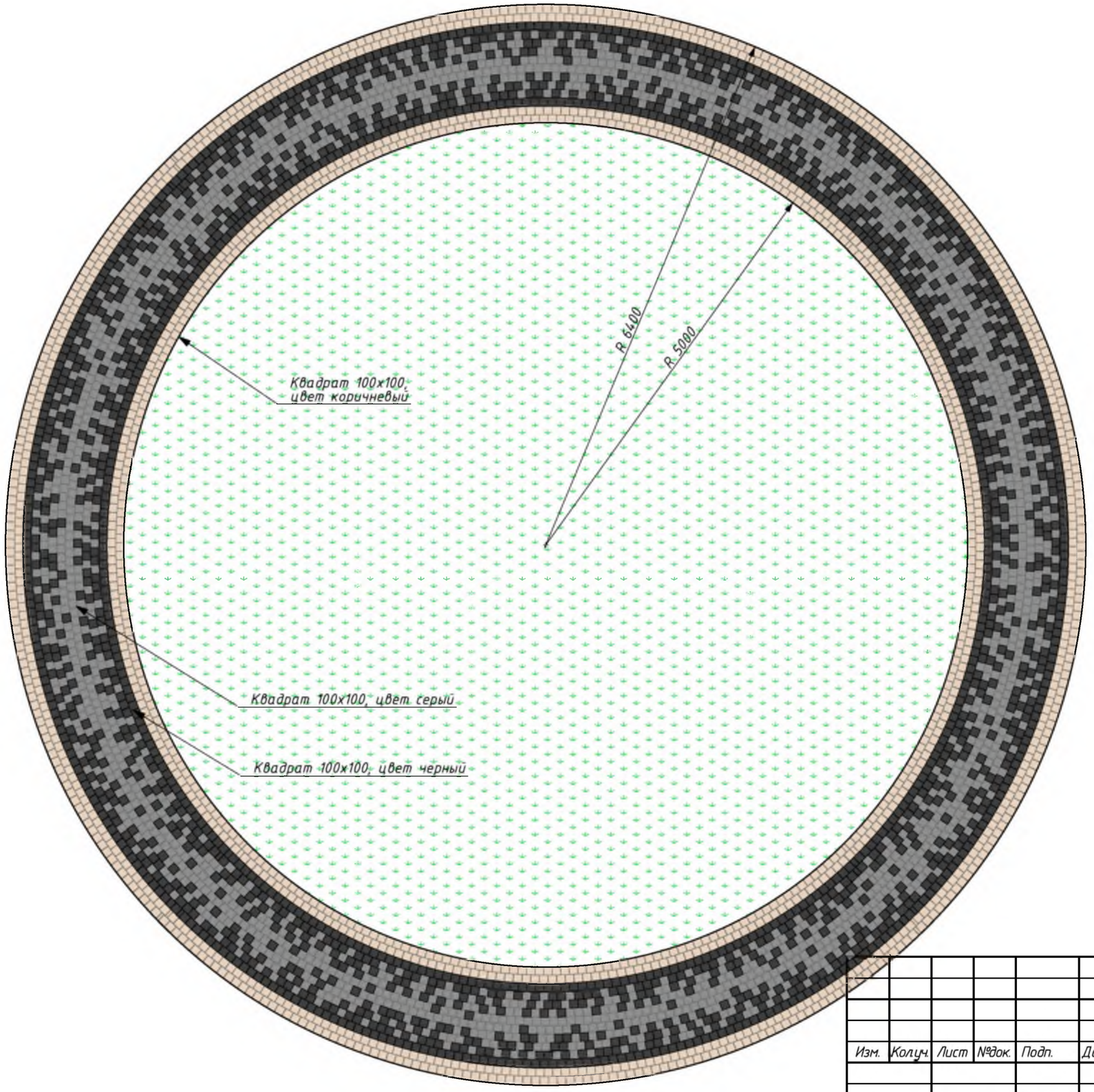

						2022-02-01-ГП		
						Капитальный ремонт парка "Октябрьский" в г. Бендеры		
Изм.	Кол.уч.	Лист	№док.	Подп.	Дата			
							Стадия	Лист	Листов
ГАП		Бешляга			06.22.		РП	16	
Разработал		Крошкин			06.22.	Карта раскладки плитки №10. (М1:50)	ООО"СИГ-Инжиниринг" Лиц. серия АЮ №0024299		
Проверил		Бешляга			06.22.				

План благоустройства территории (М1:500)

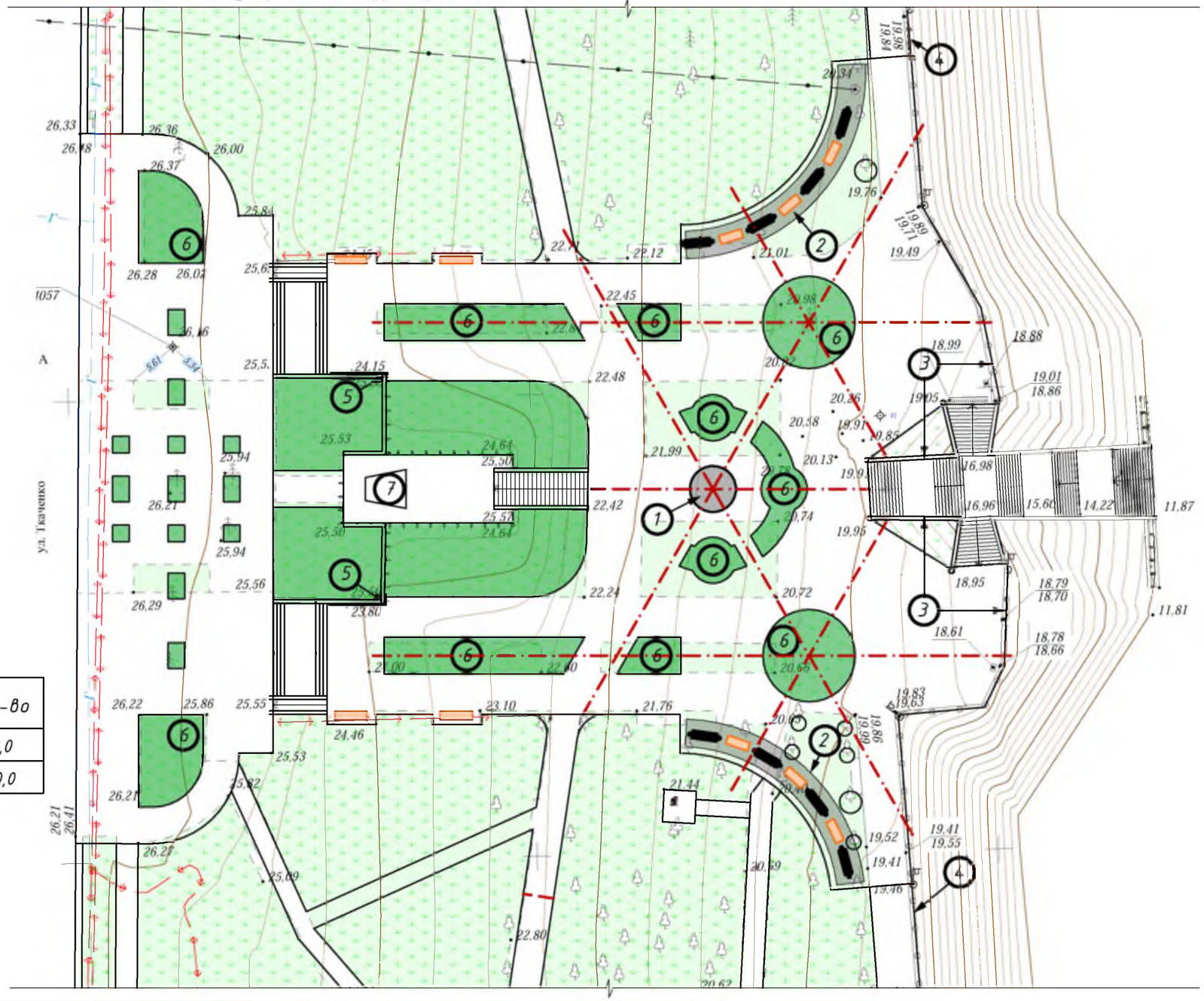

Условные обозначения

Схема	Наименование		Кол-во
	МАФ-1 (Качели)	шт.	8,0
	МАФ-2 (Скамья)	шт.	10,0

Экспликация зданий и сооружений

№ по ГП	Наименование	Примечание
1	Ротонда	Проектируемое
2	Пергола (2шт.)	Проектируемое
3	Ограждение (центральная часть)	Проектируемое
4	Ограждение (северная и южная часть)	Проектируемое
5	Подпорная стена	Проектируемое
6	Цветник	Проектируемое
7	Памятник «Борцам за власть советов»	Существующее

Изм.	Кол.уч.	Лист	№док.	Подп.	Дата	2022-02-01-ГП		
						Капитальный ремонт парка "Октябрьский" в г. Бендеры		
							Стадия	Лист	Листов
ГАП		Бешляга			06.22.		РП	17	
Разработал		Крошкин			06.22.	План благоустройства территории (М1:500)	ООО"СИГ-Инжиниринг" Лиц. серия АЮ №0024299		
Проверил		Бешляга			06.22.				

1-1 (М1:10)

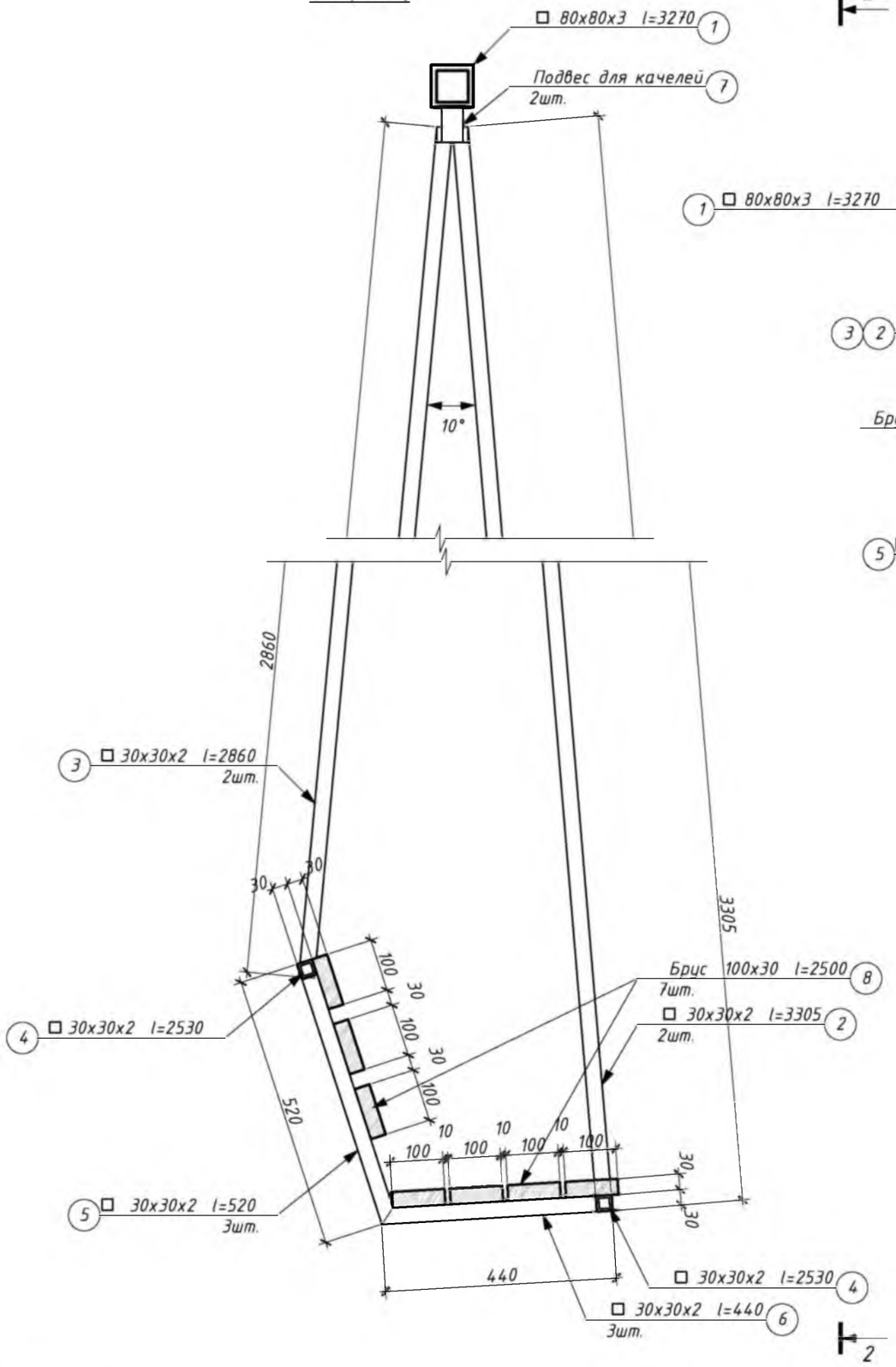

2-2 (М1:10)

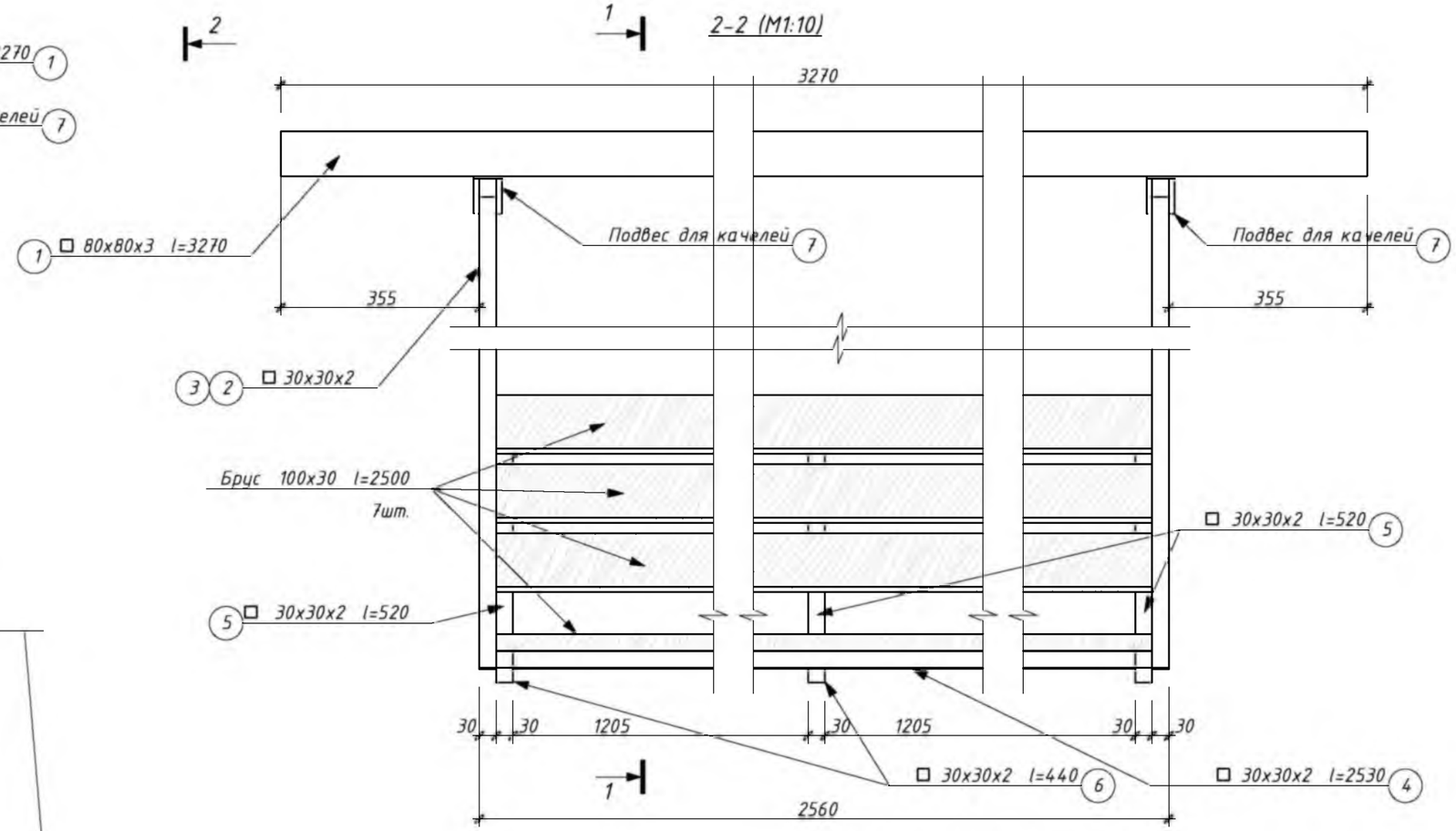

Спецификация материалов

Марка позиция	Наименование			Кол-во	масса ед.,кг	Σ
	МАФ-1			8,0	59,0	472,0
1	□ 80х80х3	l=3270	шт.	1,0	23,57	23,57
2 (см.прим.)	□ 30х30х2	l=3305	шт.	2,0	5,77	11,54
3 (см.прим.)	□ 30х30х2	l=2860	шт.	2,0	5,0	10,0
4	□ 30х30х2	l=2530	шт.	2,0	4,42	8,84
5	□ 30х30х2	l=520	шт.	3,0	0,91	2,73
6	□ 30х30х2	l=440	шт.	3,0	0,77	2,31
7	Подвес для качелей шарнирный		шт.	2,0	-	-
8	Брус 30х100	l=2500	шт.	7,0	0,0075м³	0,05м³ на 8шт.=0,4м³

Примечание:
Позиции №2 и №3 подгонять по месту

Изм.	Кол.уч.	Лист	№док.	Подп.	Дата	2022-02-01-ГП			
						Капитальный ремонт парка "Октябрьский" в г. Бендеры			
							Стадия	Лист	Листов
ГАП		Бешляга			06.22.		РП	18	
Разработал		Крошкин			06.22.	МАФ-1. Качели	ООО"СИГ-Инжиниринг" Лиц. серия АЮ №0024299		
Проверил		Бешляга			06.22.				

2-2 (М1:10)

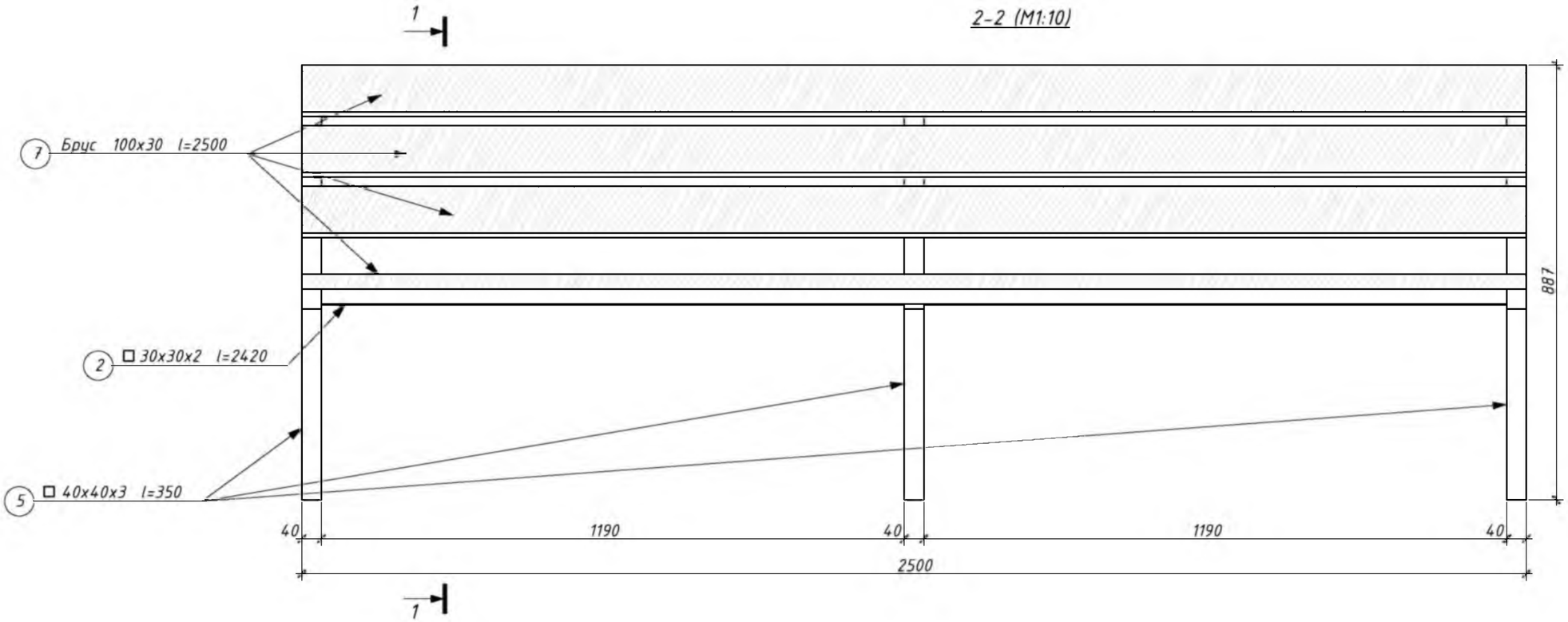

1-1 (М1:10)

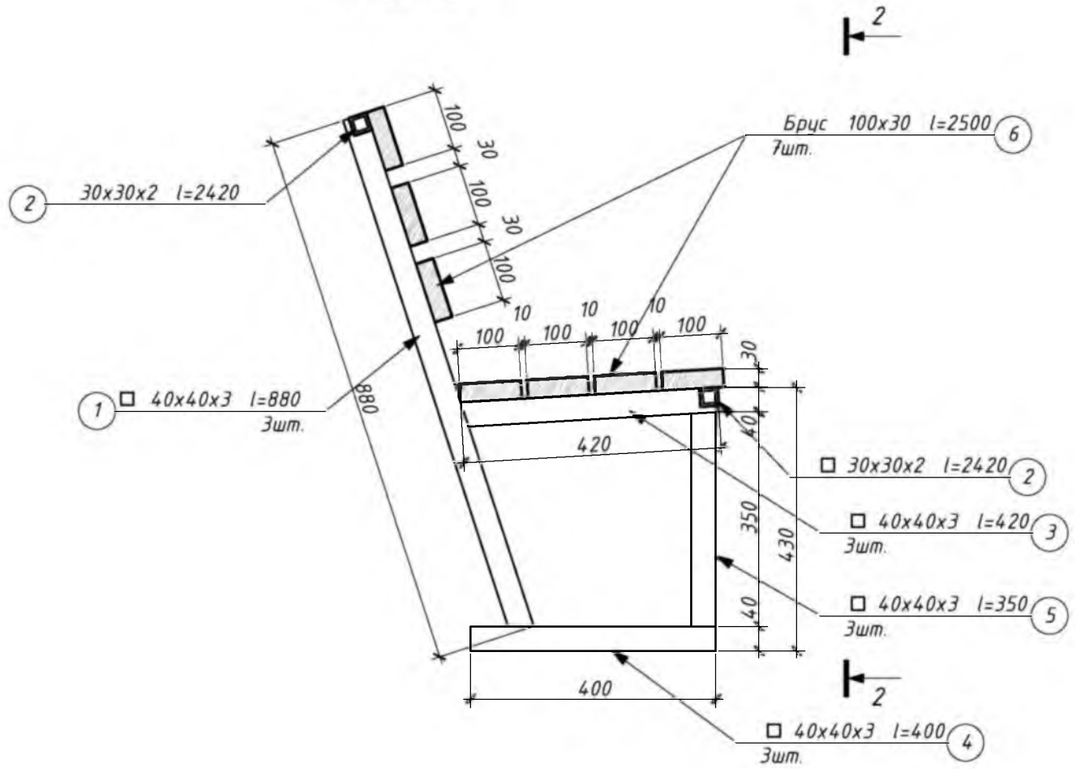

Спецификация материалов

Марка позиция	Наименование			Кол-во	масса ед.,кг	Σ
	МАФ-2			10,0	29,76	297,6
1	□ 40х40х3	l=880	шт.	3,0	3,05	9,15
2	□ 30х30х2	l=2420	шт.	2,0	4,23	8,46
3	□ 40х40х3	l=420	шт.	3,0	1,45	4,35
4	□ 40х40х3	l=400	шт.	3,0	1,39	4,17
5	□ 40х40х3	l=350	шт.	3,0	1,21	3,63
6	Брус 30х100	l=2500	шт.	7,0	0,0075м³	0,05м³ на 10шт.=0,5м³

Изм.	Кол.уч.	Лист	№док.	Подп.	Дата	2022-02-01-ГП			
						Капитальный ремонт парка "Октябрьский" в г. Бендеры			
							Стадия	Лист	Листов
ГАП		Бешляга			06.22.		РП	19	
Разработал		Крошкин			06.22.	МАФ-2. Скамья	ООО"СИГ-Инжиниринг" Лиц. серия АЮ №0024299		
Проверил		Бешляга			06.22.				

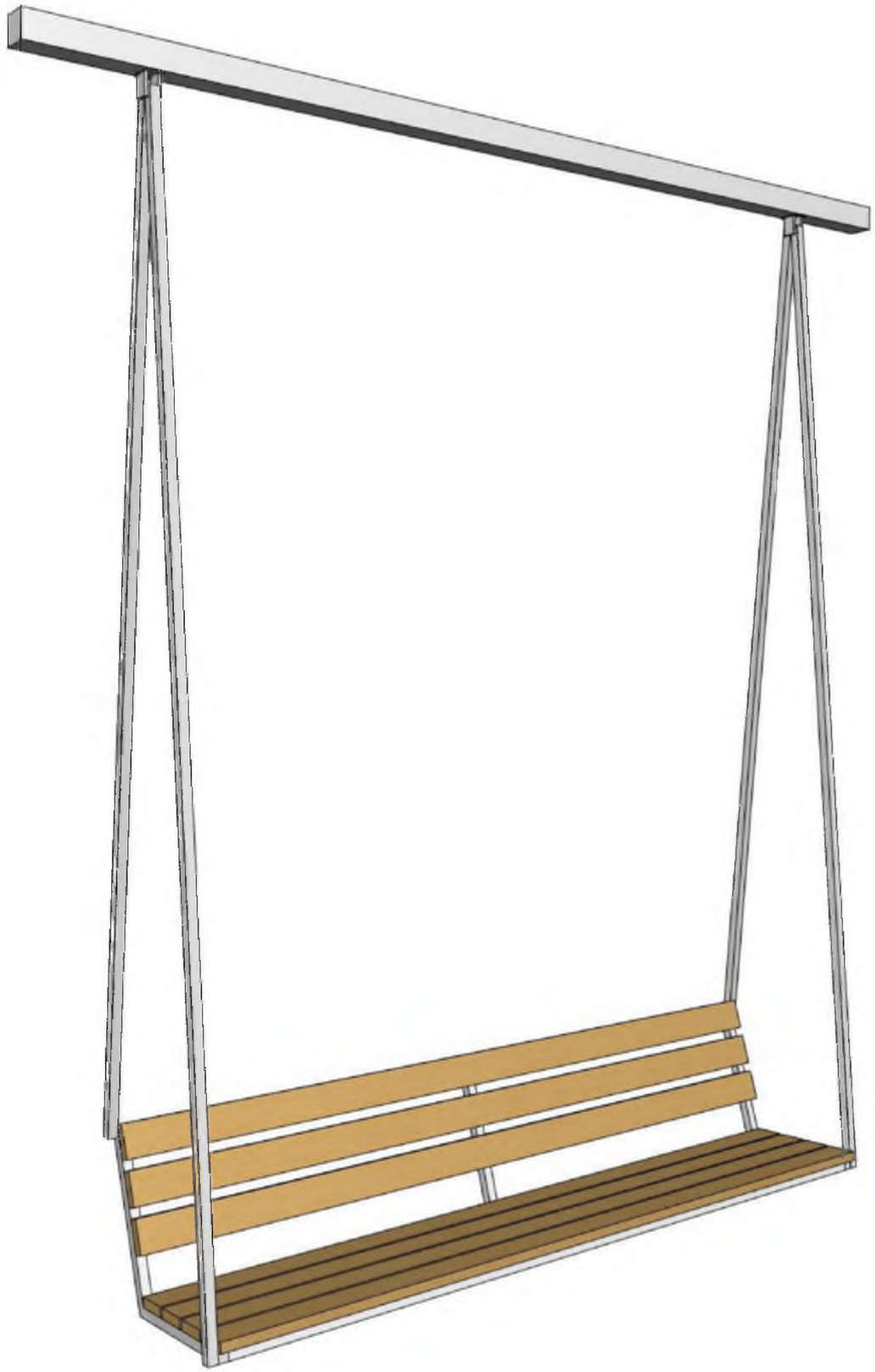

						2022-02-01-ГП		
Изм.	Кол.уч.	Лист	№док.	Подп.	Дата	Капитальный ремонт парка "Октябрьский" в г. Бендеры		
							Стадия	Лист	Листов
ГАП		Бешляга			06.22.		РП	20	
Разработал		Крошкин			06.22.	МАФ-1 и МАФ-2. Визуализация	ООО"СИГ-Инжиниринг" Лиц. серия АЮ №0024299		
Проверил		Бешляга			06.22.				